ОБОСНОВЫВАЮЩИЕ МАТЕРИАЛЫ

К СХЕМЕ ТЕПЛОСНАБЖЕНИЯ ГОРОДА ОМСКА НА ПЕРИОД ДО 2033 ГОДА

(АКТУАЛИЗАЦИЯ НА 2021 ГОД)

ГЛАВА 9. ПРЕДЛОЖЕНИЯ ПО ПЕРЕВОДУ ОТКРЫТЫХ СИСТЕМ ТЕПЛОСНАБЖЕНИЯ (ГОРЯЧЕГО ВОДОСНАБЖЕНИЯ) В ЗАКРЫТЫЕ СИСТЕМЫ ГОРЯЧЕГО ВОДОСНАБЖЕНИЯ

Омск 2020 г.

СОСТАВ РАБОТЫ

Наименование документа	Шифр
Схема теплоснабжения города Омска до 2033 года	52401.СТ -ПСТ.000.000
Глава 1. Существующее положение в сфере производства, передачи и потребления тепловой энергии для целей теплоснабжения	52401.ОМ-ПСТ.001.000
Приложение 1. Энергоисточники города	52401.ОМ-ПСТ.001.001
Приложение 2. Тепловые сети города. Часть 1. Материальные характеристики и схемы тепловых сетей	52401.ОМ-ПСТ.001.002
Приложение 2. Тепловые сети города. Часть 2. Секционирующая и регулирующая арматура. Тепловые камеры. Насосные станции и ЦТП	52401.ОМ-ПСТ.001.002
Приложение 3. Тепловые нагрузки потребителей города	52401.ОМ-ПСТ.001.003
Приложение 4. Графики регулирования отпуска тепла. Расчетные гидравлические режимы	52401.ОМ-ПСТ.001.004
Приложение 5. Часть 1. Повреждаемость трубопроводов	52401.ОМ-ПСТ.001.005
Приложение 5. Часть 2. Потери сетевой воды	52401.ОМ-ПСТ.001.005
Приложение 6. Данные для анализа температурных и гидравлических режимов отпуска тепла	52401.ОМ-ПСТ.001.006
Приложение 7. Зоны действия энергоисточников. Графическая часть	52401.ОМ-ПСТ.001.007
Приложение 8. Расчет показателей надежности	52401.ОМ-ПСТ.001.008
Глава 2. Существующее и перспективное потребление тепловой энергии на цели теплоснабжения	52401.ОМ-ПСТ.002.000
Приложение 1. Характеристика существующей и перспективной застройки и тепловой нагрузки по элементам территориального планирования	52401.ОМ-ПСТ.002.001
Приложение 2. Графическая часть	52401.ОМ-ПСТ.002.002
Глава 3. Электронная модель системы теплоснабжения города	52401.ОМ-ПСТ.003.000
Глава 4. Существующие и перспективные балансы тепловой мощности источников тепловой энергии и тепловой нагрузки потребителей	52401.ОМ-ПСТ 004.000
Глава 5. Мастер–план развития систем теплоснабжения города Омска	52401.ОМ-ПСТ 005.000
Глава 6. Существующие и перспективные балансы производительности водоподготовительных установок и максимального потребления теплоносителя теплопотребляющими установками потребителей, в том числе в аварийных режимах	52401.ОМ-ПСТ.006.000
Глава 7. Предложения по строительству, реконструкции, техническому перевооружению и (или) модернизации источников тепловой энергии	52401.ОМ-ПСТ 007.000
Глава 8. Предложения по строительству, реконструкции и (или) модернизации тепловых сетей	52401.ОМ-ПСТ.008.000
Приложение 1. Гидравлические расчеты	52401.ОМ-ПСТ.008.001
Приложение 2. Графическая часть	52401.ОМ-ПСТ.008.002
Глава 9. Предложения по переводу открытых систем теплоснабжения (горячего водоснабжения) в закрытые системы горячего водоснабжения	52401.ОМ-ПСТ.009.000
Приложение 1. Реестр потребителей, переводимых с открытой системы горячего водоснабжения на закрытую	52401.ОМ-ПСТ.009.001
Глава 10. Перспективные топливные балансы	52401.ОМ-ПСТ.010.000
Глава 11. Оценка надежности теплоснабжения	52401.ОМ-ПСТ.011.000
Глава 12. Обоснование инвестиций в строительство, реконструкцию, техническое перевооружение и (или) модернизацию	52401.ОМ-ПСТ.012.000
Глава 13. Индикаторы развития систем теплоснабжения города	52401.ОМ-ПСТ.013.000

Наименование документа	Шифр
Глава 14. Ценовые (тарифные) последствия	52401.ОМ-ПСТ.014.000
Глава 15. Реестр единых теплоснабжающих организаций	52401.ОМ-ПСТ.015.000
Приложение 1. Графическая часть	52401.ОМ-ПСТ.015.001
Глава 16. Реестр мероприятий схемы теплоснабжения	52401.ОМ-ПСТ.016.000
Глава 17. Замечания и предложения к проекту схемы теплоснабжения	52401.ОМ-ПСТ.017.000
Глава 18. Сводный том изменений, выполненных в актуализированной схеме теплоснабжения на 2016 год	52401.ОМ-ПСТ.018.000
Глава 19. Сводный том изменений, выполненных в актуализированной схеме теплоснабжения на 2018 год	52401.ОМ-ПСТ.019.000
Глава 20. Сводный том изменений, выполненных в актуализированной схеме теплоснабжения на 2019 год	52401.ОМ-ПСТ.020.000
Глава 21. Сводный том изменений, выполненных в актуализированной схеме теплоснабжения на 2021 год	52401.ОМ-ПСТ.021.000

Содержание

1. ОБЩИЕ ПОЛОЖЕНИЯ 12

2. ОБОСНОВАНИЕ ПРЕДЛОЖЕНИЙ ПО ТИПАМ ПРИСОЕДИНЕНИЙ ТЕПЛОПОТРЕБЛЯЮЩИХ УСТАНОВОК ПОТРЕБИТЕЛЕЙ (ИЛИ ПРИСОЕДИНЕНИЙ АБОНЕНТСКИХ ВВОДОВ) К ТЕПЛОВЫМ СЕТЯМ, ОБЕСПЕЧИВАЮЩИМ ПЕРЕВОД ПОТРЕБИТЕЛЕЙ, ПОДКЛЮЧЕННЫХ К ОТКРЫТОЙ СИСТЕМЕ ТЕПЛОСНАБЖЕНИЯ (ГОРЯЧЕГО ВОДОСНАБЖЕНИЯ), НА ЗАКРЫТУЮ СИСТЕМУ ГОРЯЧЕГО ВОДОСНАБЖЕНИЯ 14

3. ВЫБОР И ОБОСНОВАНИЕ МЕТОДА РЕГУЛИРОВАНИЯ ОТПУСКА ТЕПЛОВОЙ ЭНЕРГИИ ОТ ИСТОЧНИКОВ ТЕПЛОВОЙ ЭНЕРГИИ 19

4. ПРЕДЛОЖЕНИЯ ПО РЕКОНСТРУКЦИИ ТЕПЛОВЫХ СЕТЕЙ ДЛЯ ОБЕСПЕЧЕНИЯ ПЕРЕДАЧИ ТЕПЛОВОЙ ЭНЕРГИИ ПРИ ПЕРЕХОДЕ ОТ ОТКРЫТОЙ СИСТЕМЫ ТЕПЛОСНАБЖЕНИЯ (ГОРЯЧЕГО ВОДОСНАБЖЕНИЯ) К ЗАКРЫТОЙ СИСТЕМЕ ГОРЯЧЕГО ВОДОСНАБЖЕНИЯ 20

5. ПОТРЕБНОСТИ ИНВЕСТИЦИЙ ДЛЯ ПЕРЕВОДА ОТКРЫТОЙ СИСТЕМЫ ТЕПЛОСНАБЖЕНИЯ (ГОРЯЧЕГО ВОДОСНАБЖЕНИЯ) В ЗАКРЫТУЮ СИСТЕМУ ГОРЯЧЕГО ВОДОСНАБЖЕНИЯ 21

6. ОЦЕНКА ЦЕЛЕВЫХ ПОКАЗАТЕЛЕЙ ЭФФЕКТИВНОСТИ И КАЧЕСТВА ТЕПЛОСНАБЖЕНИЯ В ОТКРЫТОЙ СИСТЕМЕ ТЕПЛОСНАБЖЕНИЯ (ГОРЯЧЕГО ВОДОСНАБЖЕНИЯ) И ЗАКРЫТОЙ СИСТЕМЕ ГОРЯЧЕГО ВОДОСНАБЖЕНИЯ 142

7. ПРЕДЛОЖЕНИЯ ПО ИСТОЧНИКАМ ИНВЕСТИЦИЙ 169

Перечень таблиц

Таблица 1.1. Соотношение между закрытой и открытой схемами ГВС АО «ТГК-11» и АО «Омск РТС» 13

Таблица 3.1 Источники теплоснабжения с наличием потребителей с открытым водоразбором 19

Таблица 5.1 Перечень объектов, находящихся в аварийном состоянии, планируемые к сносу 23

Таблица 5.2 Перечень объектов, находящихся в зонах реновации и планируемой застройки 25

Таблица 5.3 Перечень объектов (потребителей) переведенных на закрытый водоразбор в 2018-2019 гг. 26

Таблица 5.4 Оценка потребности в инвестициях при переходе с открытой системы теплоснабжения (горячего водоснабжения) на закрытую систему горячего водоснабжения в зоне деятельности единой теплоснабжающей организации N1 28

Таблица 5.5 Оценка потребности в инвестициях при переходе с открытой системы теплоснабжения (горячего водоснабжения) на закрытую систему горячего водоснабжения в зоне деятельности единой теплоснабжающей организации N4 118

Таблица 5.6 Оценка потребности в инвестициях при переходе с открытой системы теплоснабжения (горячего водоснабжения) на закрытую систему горячего водоснабжения в зоне деятельности единой теплоснабжающей организации N5 119

Таблица 5.7 Оценка потребности в инвестициях при переходе с открытой системы теплоснабжения (горячего водоснабжения) на закрытую систему горячего водоснабжения в зоне деятельности единой теплоснабжающей организации N7 119

Таблица 5.8 Оценка потребности в инвестициях при переходе с открытой системы теплоснабжения (горячего водоснабжения) на закрытую систему горячего водоснабжения в зоне деятельности единой теплоснабжающей организации N8 119

Таблица 5.9 Оценка потребности в инвестициях при переходе с открытой системы теплоснабжения (горячего водоснабжения) на закрытую систему горячего водоснабжения в зоне деятельности единой теплоснабжающей организации N9 119

Таблица 5.10 Оценка потребности в инвестициях при переходе с открытой системы теплоснабжения (горячего водоснабжения) на закрытую систему горячего водоснабжения в зоне деятельности единой теплоснабжающей организации N16 120

Таблица 5.11 Оценка потребности в инвестициях при переходе с открытой системы теплоснабжения (горячего водоснабжения) на закрытую систему горячего водоснабжения в зоне деятельности единой теплоснабжающей организации N17 120

Таблица 5.12 Оценка потребности в инвестициях при переходе с открытой системы теплоснабжения (горячего водоснабжения) на закрытую систему горячего водоснабжения в зоне деятельности единой теплоснабжающей организации N18 120

Таблица 5.13 Оценка потребности в инвестициях при переходе с открытой системы теплоснабжения (горячего водоснабжения) на закрытую систему горячего водоснабжения в зоне деятельности единой теплоснабжающей организации N20 121

Таблица 5.14 Оценка потребности в инвестициях при переходе с открытой системы теплоснабжения (горячего водоснабжения) на закрытую систему горячего водоснабжения в зоне деятельности единой теплоснабжающей организации N23 121

Таблица 5.15 Оценка потребности в инвестициях при переходе с открытой системы теплоснабжения (горячего водоснабжения) на закрытую систему горячего водоснабжения в зоне деятельности единой теплоснабжающей организации N24 121

Таблица 5.16 Оценка потребности в инвестициях при переходе с открытой системы теплоснабжения (горячего водоснабжения) на закрытую систему горячего

водоснабжения в зоне деятельности единой теплоснабжающей организации N25 122

Таблица 5.17 Оценка потребности в инвестициях при переходе с открытой системы теплоснабжения (горячего водоснабжения) на закрытую систему горячего водоснабжения в зоне деятельности единой теплоснабжающей организации N31 122

Таблица 5.18 Оценка потребности в инвестициях при переходе с открытой системы теплоснабжения (горячего водоснабжения) на закрытую систему горячего водоснабжения в зоне деятельности единой теплоснабжающей организации N35 123

Таблица 5.19 Оценка потребности в инвестициях при переходе с открытой системы теплоснабжения (горячего водоснабжения) на закрытую систему горячего водоснабжения в зоне деятельности единой теплоснабжающей организации N42 124

Таблица 5.20 Оценка потребности в инвестициях при переходе с открытой системы теплоснабжения (горячего водоснабжения) на закрытую систему горячего водоснабжения в зоне деятельности единой теплоснабжающей организации N44 124

Таблица 5.21 Оценка потребности в инвестициях при переходе с открытой системы теплоснабжения (горячего водоснабжения) на закрытую систему горячего водоснабжения в зоне деятельности единой теплоснабжающей организации N45 125

Таблица 5.22 Оценка потребности в инвестициях при переходе с открытой системы теплоснабжения (горячего водоснабжения) на закрытую систему горячего водоснабжения в зоне деятельности единой теплоснабжающей организации N46 125

Таблица 5.23 Оценка потребности в инвестициях при переходе с открытой системы теплоснабжения (горячего водоснабжения) на закрытую систему горячего водоснабжения в зоне деятельности единой теплоснабжающей организации N51 126

Таблица 5.24 Оценка потребности в инвестициях при переходе с открытой системы теплоснабжения (горячего водоснабжения) на закрытую систему горячего водоснабжения в зоне деятельности единой теплоснабжающей организации N55 126

Таблица 5.25 Оценка потребности в инвестициях при переходе с открытой системы теплоснабжения (горячего водоснабжения) на закрытую систему горячего водоснабжения в зоне деятельности единой теплоснабжающей организации N55 126

Таблица 5.26 Оценка потребности в инвестициях при переходе с открытой системы теплоснабжения (горячего водоснабжения) на закрытую систему горячего водоснабжения в зоне деятельности единой теплоснабжающей организации N58 126

Таблица 5.27 Перечень потребителей частного сектора с незначительными тепловыми нагрузками, переводимых на «закрытый» водоразбор с использованием бытовых электрических водонагревателей. 127

Таблица 6.1 Показатели качества горячего водоснабжения в зоне деятельности единой теплоснабжающей организации N1 данные АО «Омск РТС» 147

Таблица 6.2 Показатели качества горячего водоснабжения в зоне деятельности единой теплоснабжающей организации N1 данные МП г. Омска «Тепловая компания» ЦТП-102 147

Таблица 6.3 Показатели качества горячего водоснабжения в зоне деятельности единой теплоснабжающей организации N1 данные МП г. Омска «Тепловая компания» ЦТП-269 148

Таблица 6.4 Показатели качества горячего водоснабжения в зоне деятельности единой теплоснабжающей организации N1 данные МП г. Омска «Тепловая компания» ЦТП-270 148

Таблица 6.5 Показатели качества горячего водоснабжения в зоне деятельности единой теплоснабжающей организации N1 данные МП г. Омска «Тепловая компания» ЦТП-302 149

Таблица 6.6 Показатели качества горячего водоснабжения в зоне деятельности единой теплоснабжающей организации N1 данные МП г. Омска «Тепловая

компания» ЦТП-306 149

Таблица 6.7 Показатели качества горячего водоснабжения в зоне деятельности единой теплоснабжающей организации N1 данные МП г. Омска «Тепловая компания» ЦТП-401 150

Таблица 6.8 Показатели качества горячего водоснабжения в зоне деятельности единой теплоснабжающей организации N1 данные МП г. Омска «Тепловая компания» ЦТП-501 150

Таблица 6.9 Показатели качества горячего водоснабжения в зоне деятельности единой теплоснабжающей организации N1 данные МП г. Омска «Тепловая компания» ЦТП-502 151

Таблица 6.10 Показатели качества горячего водоснабжения в зоне деятельности единой теплоснабжающей организации N1 данные МП г. Омска «Тепловая компания» ЦТП-503 151

Таблица 6.11 Показатели качества горячего водоснабжения в зоне деятельности единой теплоснабжающей организации N1 данные МП г. Омска «Тепловая компания» ЦТП-504 152

Таблица 6.12 Показатели качества горячего водоснабжения в зоне деятельности единой теплоснабжающей организации N1 данные МП г. Омска «Тепловая компания» ЦТП-545 152

Таблица 6.13 Показатели качества горячего водоснабжения в зоне деятельности единой теплоснабжающей организации N1 данные МП г. Омска «Тепловая компания» ЦТП-546 153

Таблица 6.14 Показатели качества горячего водоснабжения в зоне деятельности единой теплоснабжающей организации N1 данные МП г. Омска «Тепловая компания» ЦТП-547 153

Таблица 6.15 Показатели качества горячего водоснабжения в зоне деятельности единой теплоснабжающей организации N1 данные МП г. Омска «Тепловая компания» ЦТП-548 154

Таблица 6.16 Показатели качества горячего водоснабжения в зоне деятельности единой теплоснабжающей организации N1 данные МП г. Омска «Тепловая компания» ЦТП-549 154

Таблица 6.17 Показатели качества горячего водоснабжения в зоне деятельности единой теплоснабжающей организации N1 данные МП г. Омска «Тепловая компания» ЦТП-601 155

Таблица 6.18 Показатели качества горячего водоснабжения в зоне деятельности единой теплоснабжающей организации N1 данные МП г. Омска «Тепловая компания» ЦТП-602 155

Таблица 6.19 Показатели качества горячего водоснабжения в зоне деятельности единой теплоснабжающей организации N1 данные МП г. Омска «Тепловая компания» ЦТП-603 156

Таблица 6.20 Показатели качества горячего водоснабжения в зоне деятельности единой теплоснабжающей организации N1 данные МП г. Омска «Тепловая компания» ЦТП-604 156

Таблица 6.21 Показатели качества горячего водоснабжения в зоне деятельности единой теплоснабжающей организации N1 данные МП г. Омска «Тепловая компания» ЦТП-605 157

Таблица 6.22 Показатели качества горячего водоснабжения в зоне деятельности единой теплоснабжающей организации N1 данные МП г. Омска «Тепловая компания» ЦТП-614 157

Таблица 6.23 Показатели качества горячего водоснабжения в зоне деятельности

единой теплоснабжающей организации N1 данные МП г. Омска «Тепловая компания» ЦТП-645 ... 158

Таблица 6.24 Показатели качества горячего водоснабжения в зоне деятельности единой теплоснабжающей организации N1 данные МП г. Омска «Тепловая компания» ЦТП-646 ... 158

Таблица 6.25 Показатели качества горячего водоснабжения в зоне деятельности единой теплоснабжающей организации N1 данные МП г. Омска «Тепловая компания» ЦТП-657 ... 159

Таблица 6.26 Показатели качества горячего водоснабжения в зоне деятельности единой теплоснабжающей организации N1 данные МП г. Омска «Тепловая компания» ЦТП-658 ... 159

Таблица 6.27 Показатели качества горячего водоснабжения в зоне деятельности единой теплоснабжающей организации N1 данные МП г. Омска «Тепловая компания» ЦТП-660 ... 160

Таблица 6.28 Показатели качества горячего водоснабжения в зоне деятельности единой теплоснабжающей организации N1 данные МП г. Омска «Тепловая компания» ЦТП-662 ... 160

Таблица 6.29 Показатели качества горячего водоснабжения в зоне деятельности единой теплоснабжающей организации N1 данные МП г. Омска «Тепловая компания» ЦТП-663 ... 161

Таблица 6.30 Показатели качества горячего водоснабжения в зоне деятельности единой теплоснабжающей организации N1 данные МП г. Омска «Тепловая компания» ЦТП-676 ... 161

Таблица 6.31 Показатели качества горячего водоснабжения в зоне деятельности единой теплоснабжающей организации N1 данные МП г. Омска «Тепловая компания» ЦТП-678 ... 162

Таблица 6.32 Показатели качества горячего водоснабжения в зоне деятельности единой теплоснабжающей организации N1 данные МП г. Омска «Тепловая компания» ЦТП-680 ... 162

Таблица 6.33 Показатели качества горячего водоснабжения в зоне деятельности единой теплоснабжающей организации N1 данные МП г. Омска «Тепловая компания» ЦТП-683 ... 163

Таблица 6.34 Показатели качества горячего водоснабжения в зоне деятельности единой теплоснабжающей организации N1 данные МП г. Омска «Тепловая компания» ЦТП-683 ... 163

Таблица 6.35 Показатели качества горячего водоснабжения в зоне деятельности единой теплоснабжающей организации N1 данные МП г. Омска «Тепловая компания» ЦТП-684 ... 164

Таблица 6.36 Показатели качества горячего водоснабжения в зоне деятельности единой теплоснабжающей организации N1 данные МП г. Омска «Тепловая компания» ЦТП-686 ... 164

Таблица 6.37 Показатели качества горячего водоснабжения в зоне деятельности единой теплоснабжающей организации N1 данные МП г. Омска «Тепловая компания» ЦТП-689 ... 165

Таблица 6.38 Показатели качества горячего водоснабжения в зоне деятельности единой теплоснабжающей организации N1 данные МП г. Омска «Тепловая компания» ЦТП-701 ... 165

Таблица 6.39 Показатели качества горячего водоснабжения в зоне деятельности единой теплоснабжающей организации N1 данные МП г. Омска «Тепловая компания» ЦТП-702 ... 166

Таблица 6.40 Показатели качества горячего водоснабжения в зоне деятельности единой теплоснабжающей организации N1 данные МП г. Омска «Тепловая компания» ЦТП-703 ... 166

Таблица 6.41 Показатели качества горячего водоснабжения в зоне деятельности единой теплоснабжающей организации N1 данные МП г. Омска «Тепловая компания» ЦТП-704 ... 167

Таблица 6.42 Показатели качества горячего водоснабжения в зоне деятельности единой теплоснабжающей организации N30, 31 данные ООО «Омсктехуглерод» ... 167

Таблица 6.43 Показатели качества горячего водоснабжения в зоне деятельности единой теплоснабжающей организации N30, 31 данные МП г. Омска «Тепловая компания» ЦТП-203 ... 168

Таблица 6.44 Показатели качества горячего водоснабжения в зоне деятельности единой теплоснабжающей организации N35 данные АО «ОНИИП» ... 168

Таблица 7.1 Источники финансирования в зоне деятельности единой теплоснабжающей организации N1 ... 169

Таблица 7.2 Источники финансирования в зоне деятельности единой теплоснабжающей организации N4 ... 225

Таблица 7.3 Источники финансирования в зоне деятельности единой теплоснабжающей организации N5 ... 226

Таблица 7.4 Источники финансирования в зоне деятельности единой теплоснабжающей организации N7 ... 226

Таблица 7.5 Источники финансирования в зоне деятельности единой теплоснабжающей организации N8 ... 226

Таблица 7.6 Источники финансирования в зоне деятельности единой теплоснабжающей организации N9 ... 226

Таблица 7.7 Источники финансирования в зоне деятельности единой теплоснабжающей организации N16 ... 226

Таблица 7.8 Источники финансирования в зоне деятельности единой теплоснабжающей организации N17 ... 227

Таблица 7.9 Источники финансирования в зоне деятельности единой теплоснабжающей организации N18 ... 227

Таблица 7.10 Источники финансирования в зоне деятельности единой теплоснабжающей организации N20 ... 227

Таблица 7.11 Источники финансирования в зоне деятельности единой теплоснабжающей организации N23 ... 227

Таблица 7.12 Источники финансирования в зоне деятельности единой теплоснабжающей организации N24 ... 228

Таблица 7.13 Источники финансирования в зоне деятельности единой теплоснабжающей организации N24 ... 228

Таблица 7.14 Источники финансирования в зоне деятельности единой теплоснабжающей организации N31 ... 228

Таблица 7.15 Источники финансирования в зоне деятельности единой теплоснабжающей организации N35 ... 229

Таблица 7.16 Источники финансирования в зоне деятельности единой теплоснабжающей организации N42 ... 230

Таблица 7.17 Источники финансирования в зоне деятельности единой теплоснабжающей организации N44 ... 230

Таблица 7.18 Источники финансирования в зоне деятельности единой теплоснабжающей организации N45 231

Таблица 7.19 Источники финансирования в зоне деятельности единой теплоснабжающей организации N46 231

Таблица 7.20 Источники финансирования в зоне деятельности единой теплоснабжающей организации N51 232

Таблица 7.21 Источники финансирования в зоне деятельности единой теплоснабжающей организации N55 232

Таблица 7.22 Источники финансирования в зоне деятельности единой теплоснабжающей организации N56 232

Таблица 7.22 Источники финансирования в зоне деятельности единой теплоснабжающей организации N58 232

Перечень рисунков

Рисунок 2.1– Схема 2.Местный тепловой пункт с открытым водоразбором на ГВС и элеваторным присоединением СО 14

Рисунок 2.2–Схема 4. Местный тепловой пункт с открытым водоразбором на ГВС и непосредственным присоединением СО..... 14

Рисунок 2.3–Схема 26. Местный тепловой пункт с открытым водоразбором и циркуляционной линией 15

Рисунок 2.4–Схема 28. Местный тепловой пункт с параллельным подключением подогревателя ГВС и непосредственным присоединением СО 15

Рисунок 2.5 –Схема 18. Местный тепловой пункт с2-х ступенчатым смешанным подключением подогревателей ГВС..... 15

Рисунок 2.6– Схема 19. Местный тепловой пункт с параллельным подключением подогревателей ГВС и элеваторным присоединением СО..... 17

Рисунок 2.7– Схема 21. потребитель с параллельным подключением подогревателей ГВС и насосным присоединением СО и СВ 17

Рисунок 2.8– Схема 27. Местный тепловой пункт с подогревателями ГВС..... 17

Рисунок 2.9 – Схема 17. Местный тепловой пункт с двухступенчатым смешанным подключением подогревателей ГВС и насосным присоединением СО..... 17

Рисунок 6.1 Письмо Департамента городского хозяйства Администрации г. Омска 22

Рисунок 6.1 Экспертное заключение Испытательной лаборатории ООО «ЦНЭ» воды СП ТЭЦ-5 АО «ТГК-11» города Омска 145

1. ОБЩИЕ ПОЛОЖЕНИЯ

Предложения по переводу открытых систем теплоснабжения (горячего водоснабжения) в закрытые системы горячего водоснабжения разрабатываются в соответствии с ПП РФ №154 «Требования к схемам теплоснабжения, порядку их разработки и утверждения» и пунктом 68 ПП РФ №276 «О внесении изменений в некоторые акты Правительства Российской Федерации».

В результате разработки в соответствии с пунктом 68 ПП РФ №276 должны быть решены следующие задачи:

а) выполнено технико-экономическое обоснование предложений по типам присоединений теплопотребляющих установок потребителей (или присоединений абонентских вводов) к тепловым сетям, обеспечивающим перевод потребителей, подключенных к открытой системе теплоснабжения (горячего водоснабжения), на закрытую систему горячего водоснабжения;

б) выполнен выбор и обоснование метода регулирования отпуска тепловой энергии от источников тепловой энергии;

в) даны предложения по реконструкции тепловых сетей для обеспечения передачи тепловой энергии при переходе от открытой системы теплоснабжения (горячего водоснабжения) к закрытой системе горячего водоснабжения;

г) выполнен расчет потребности инвестиций для перевода открытой системы теплоснабжения (горячего водоснабжения) в закрытую систему горячего водоснабжения;

д) выполнена оценка целевых показателей эффективности и качества теплоснабжения в открытой системе теплоснабжения (горячего водоснабжения) и закрытой системе горячего водоснабжения;

е) даны предложения по источникам инвестиций.

В городе Омске в зоне действия источников АО «ТГК-11» и АО «Омск РТС» часть систем горячего водоснабжения абонентов присоединены к тепловым сетям как по открытой схеме. Соотношение между закрытой и открытой системами теплоснабжения в зоне действия источников АО «ТГК-11» и АО «Омск РТС» приведено ниже (Табл.1.1.).

Таблица 1.1. Соотношение между закрытой и открытой схемами ГВС АО «ТГК-11» и АО «Омск РТС»

Наименование источника	Соотношение, %		
	Открытая	Закрытая	График регулирования
ТЭЦ-3	41,0	59,0	150/70
ТЭЦ-4	0,0	100,0	150/70
ТЭЦ-5	31,3	68,7	150/70
АО «Омск РТС»			
ТЭЦ-2	69,6	30,4	150/70
КРК	27,0	73,0	150/70
ВСЕГО	**37,2**	**62,8**	

В целом по системам централизованного теплоснабжения источников АО «ТГК-11» и АО «Омск РТС» преобладает закрытая схема присоединения ГВС (62,8%).

2. ОБОСНОВАНИЕ ПРЕДЛОЖЕНИЙ ПО ТИПАМ ПРИСОЕДИНЕНИЙ ТЕПЛОПОТРЕБЛЯЮЩИХ УСТАНОВОК ПОТРЕБИТЕЛЕЙ (ИЛИ ПРИСОЕДИНЕНИЙ АБОНЕНТСКИХ ВВОДОВ) К ТЕПЛОВЫМ СЕТЯМ, ОБЕСПЕЧИВАЮЩИМ ПЕРЕВОД ПОТРЕБИТЕЛЕЙ, ПОДКЛЮЧЕННЫХ К ОТКРЫТОЙ СИСТЕМЕ ТЕПЛОСНАБЖЕНИЯ (ГОРЯЧЕГО ВОДОСНАБЖЕНИЯ), НА ЗАКРЫТУЮ СИСТЕМУ ГОРЯЧЕГО ВОДОСНАБЖЕНИЯ

Основные схемы присоединения абонентских вводов (системы отопления, вентиляции и горячего водоснабжения) к тепловым сетям в г. Омске представлены на рисунках 2.1.-2.5.

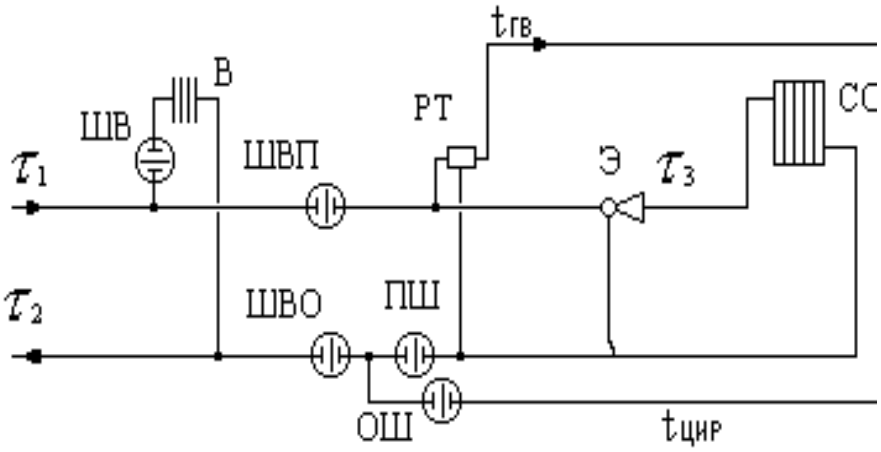

Рисунок 2.1– Схема 21.Местный тепловой пункт с открытым водоразбором на ГВС и элеваторным присоединением СО

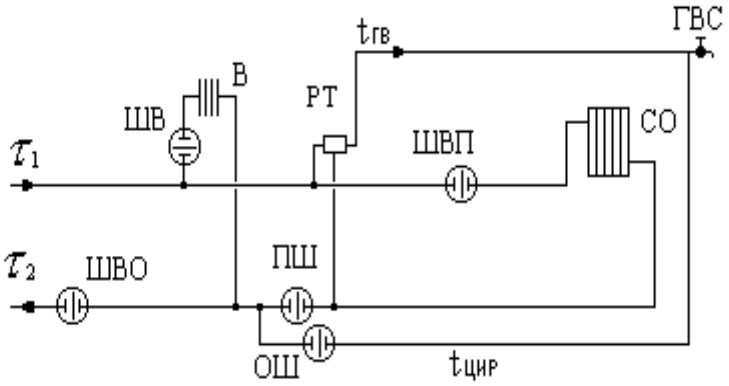

Рисунок 2.2–Схема 4. Местный тепловой пункт с открытым водоразбором на ГВС и непосредственным присоединением СО

Некоторые потребители не имеют тепловой нагрузки на системы отопления (СО) и для нужд ГВС, подключены к тепловым сетям напрямую без подогревателей (рис. 2.3).

[1]Номера схем присоединения потребителей к тепловым сетям приняты по программе «ZuluThermo»

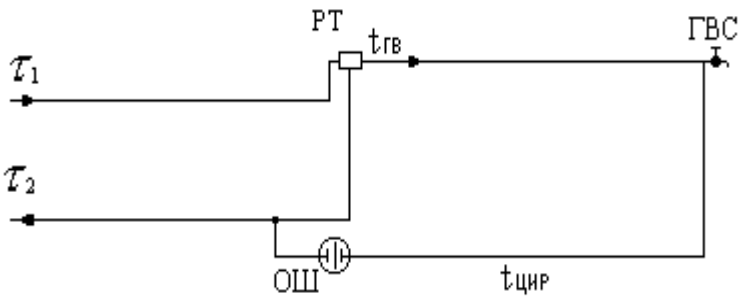

Рисунок 2.3–Схема 26. Местный тепловой пункт с открытым водоразбором и циркуляционной линией

Часть потребителей подключена по закрытой схеме с установкой подогревателя ГВС непосредственно в ИТП (Рисунок 2.4.).

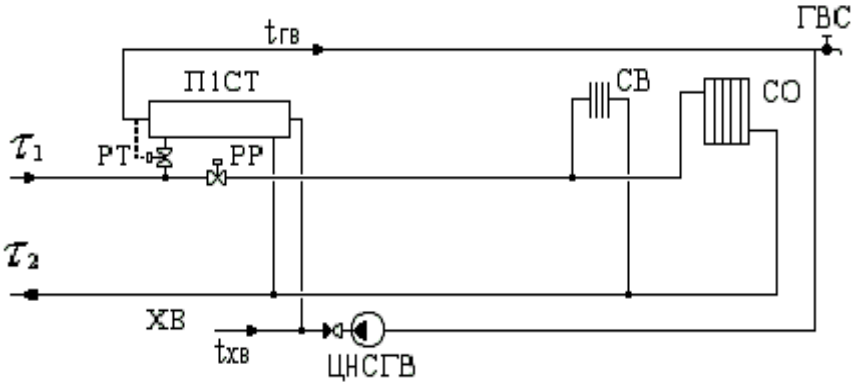

Рисунок 2.4–Схема 28. Местный тепловой пункт с параллельным подключением подогревателя ГВС и непосредственным присоединением СО

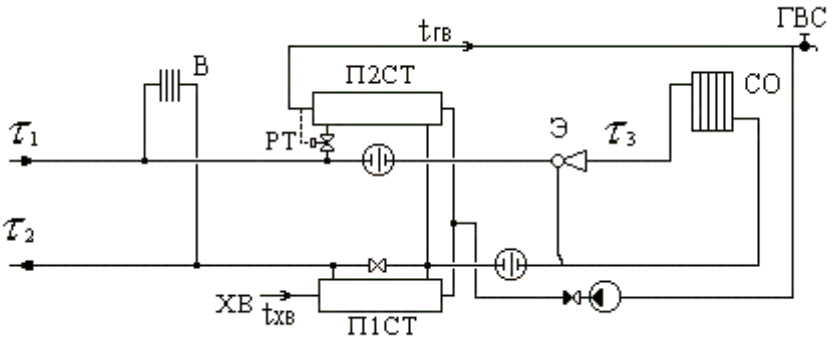

Рисунок 2.5 –Схема 18. Местный тепловой пункт с2-х ступенчатым смешанным подключением подогревателей ГВС

Предлагается при сохранении существующей схемы присоединения систем отопления абонентов, осуществлять подачу горячей воды через пластинчатые водо-водяные подогреватели.

При выборе схемы подключения подогревателей к системе теплоснабжения определяющим являлось: величина тепловой нагрузки, возможность снижения объема теплоносителя в первичном контуре и минимизация капитальных затрат при переводе с открытой схемы на закрытую. При подборе подогревателей при незначительной тепловой нагрузке применялась одноступенчатая параллельная схема подключения (рис.2.4). При высоких расходах сетевой воды – 2-х ступенчатая смешанная схема (рис.2.5).

Расчет производился с использованием программы ООО «Теплоконтроль» по подбору пластинчатых теплообменников марки ТР.

В качестве регуляторов температуры приняты регуляторы фирмы Danfoss типа AVTB, обеспечивающие поддержание заданной температуры на выходе из водяных подогревателей.

Для обеспечения циркуляции горячей воды по внутреннему контуру рассмотрено применение циркуляционных насосов фирмы GrundfosUPS серии 100.

Тепловой пункт (ТП) — один из главных элементов системы централизованного теплоснабжения зданий, выполняющий функции приема теплоносителя, преобразования (при необходимости) его параметров, распределения между потребителями тепловой энергии и учета ее расходования.

Для реализации данного решения в зданиях малоэтажной постройки предполагается установить автоматизированные тепловые пункты.

Для упрощения процесса проектирования, комплектации и монтажа ТП могут изготавливаться в заводских условиях и поставляться на объект строительства в виде готовых блоков — блочный тепловой пункт (БТП).

БТП представляет собой собранные на раме в общую конструкцию отдельные функциональные узлы, как правило, в комплекте с приборами и устройствами контроля, автоматического регулирования и управления.

На данный момент в России широко применяются стандартные автоматизированные блочные тепловые пункты полной заводской готовности, предназначенные для присоединения к тепловой сети различных систем теплопотребления и выполненные по типовым технологическим схемам с применением водоподогревателей на базе паяных или разборных пластинчатых теплообменников отечественного производства.

В соответствие с СП 41-101-95 «Проектирование тепловых пунктов» в зависимости от соотношения максимально-часовой тепловой нагрузки ГВС к нагрузке отопления предлагается оборудовать тепловые пункты абонентов одноступенчатыми (потребители малоэтажной застройки с незначительной тепловой нагрузкой ГВС), либо двухступенчатыми подогревателями ГВС (потребители многоквартирных домов). Подключение системы отопления предполагается осуществлять по существующей на данный момент в зданиях зависимой схеме. Схемы подключения тепловых пунктов абонентов в зависимости от количества подогревателей ГВС и регулирования теплоносителя в системе отопления представлены на рис. 2.6 ÷ 2.9.

Потребители малоэтажной застройки, подключенные по схемам 2 и 4, предлагается подключить по одноступенчатой параллельной схеме (Рисунок 2.6 ÷ Рисунок 2.7).

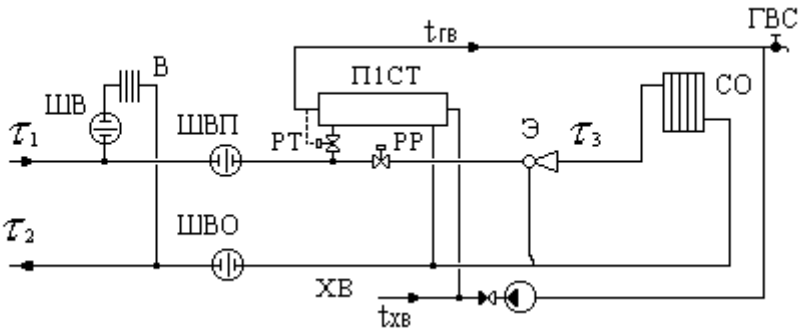

Рисунок 2.6– Схема 19. Местный тепловой пункт с параллельным подключением подогревателей ГВС и элеваторным присоединением СО

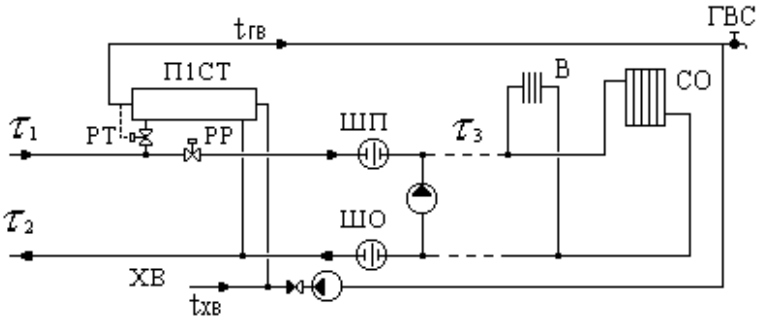

Рисунок 2.7– Схема 21. потребитель с параллельным подключением подогревателей ГВС и насосным присоединением СО и СВ

Потребители, не имеющие тепловой нагрузки СО и подключенные напрямую к тепловым сетям, предлагается подключить через подогреватель с установкой циркуляционного насоса и регулятора температуры.

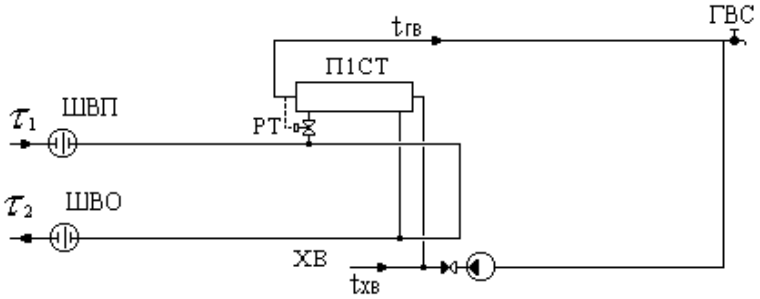

Рисунок 2.8– Схема 27. Местный тепловой пункт с подогревателями ГВС

Потребители многоэтажной застройки предлагается подключать к тепловым сетям по двухступенчатой смешанной схеме.

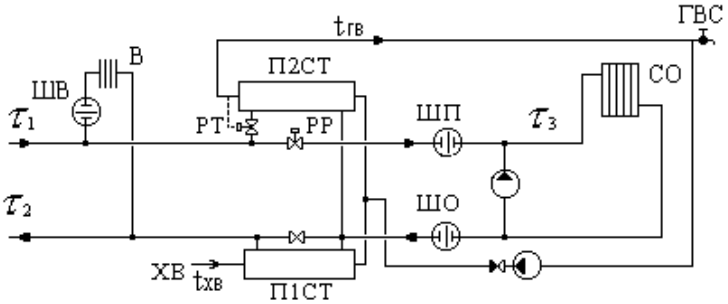

Рисунок 2.9 – Схема 17. Местный тепловой пункт с двухступенчатым смешанным подключением подогревателей ГВС и насосным присоединением СО

Как видно из рисунков, к реализации предлагаются стандартные тепловые схемы подключения абонентов к тепловой сети в соответствии с СП 41-101-95 «Проектирование тепловых пунктов», предполагающие автоматическое поддержание необходимых гидравлических режимов, температуры горячей воды и температурного графика в системе отопления зданий.

Схемы включают все необходимые функциональные узлы и модули теплового пункта:

- узел ввода;
- узлы обеспечения гидравлических режимов;
- узлы автоматического поддержания температурных параметров горячей воды;
- узлы присоединения систем отопления, вентиляции и горячего водоснабжения.

Для малоэтажных зданий рекомендуется рассмотреть использование параллельной схемы присоединения подогревателя ГВС, для многоэтажных – смешанной схемы (после уточнения тепловых нагрузок здания на отопление и ГВС).

3. ВЫБОР И ОБОСНОВАНИЕ МЕТОДА РЕГУЛИРОВАНИЯ ОТПУСКА ТЕПЛОВОЙ ЭНЕРГИИ ОТ ИСТОЧНИКОВ ТЕПЛОВОЙ ЭНЕРГИИ

Перечень источников теплоснабжения с наличием открытого водоразбора приведен в таблице 3.1.

Таблица 3.1 Источники теплоснабжения с наличием потребителей с открытым водоразбором

№ ист	Наименование источника	График регулирования
АО «ТГК-11»		
3	ТЭЦ-3	150/70
5	ТЭЦ-5	150/70
АО «Омск РТС		
2	ТЭЦ-2	150/70
6	КРК	150/70
Ведомственные теплоснабжающие организации		
3.14	ООО «Омсктехуглерод» ТФК цеха №15, ул. Барабинская, 20	150/70

Изменение графиков регулирования отпуска тепловой энергии от источников теплоснабжения при переходе на закрытый водоразбор не предусматривается.

4. ПРЕДЛОЖЕНИЯ ПО РЕКОНСТРУКЦИИ ТЕПЛОВЫХ СЕТЕЙ ДЛЯ ОБЕСПЕЧЕНИЯ ПЕРЕДАЧИ ТЕПЛОВОЙ ЭНЕРГИИ ПРИ ПЕРЕХОДЕ ОТ ОТКРЫТОЙ СИСТЕМЫ ТЕПЛОСНАБЖЕНИЯ (ГОРЯЧЕГО ВОДОСНАБЖЕНИЯ) К ЗАКРЫТОЙ СИСТЕМЕ ГОРЯЧЕГО ВОДОСНАБЖЕНИЯ

По результатам гидравлического расчета тепловых сетей при переходе с открытой системы теплоснабжения (горячего водоснабжения) на закрытую систему горячего водоснабжения реконструкция тепловых сетей для обеспечения передачи тепловой энергии не требуется, по причине обеспечения требуемого гидравлического режима за счет реализации мероприятий на тепловых сетях:

- строительство тепловых сетей в целях подключения потребителей;

- увеличение пропускной способности существующих тепловых сетей в целях подключения потребителей.

Перечень мероприятий приведен в Главе 8 Предложения по строительству, реконструкции и (или) модернизации тепловых сетей (52401.ОМ-ПСТ.008.000). Результаты гидравлических расчетов с учетом мероприятий на тепловых сетях, а также перехода на закрытые системы горячего водоснабжения приведены в Приложении 1 Главы 8 Предложения по строительству, реконструкции и (или) модернизации тепловых сетей (52401.ОМ-ПСТ.008.001).

При переходе на закрытую схему горячего водоснабжения по водоподготовительным установкам теплосети выполняются следующие мероприятия:

- ТЭЦ-2: демонтаж установленных деаэраторов 800 т/ч (1979 год), установка 2х деаэраторов меньшей производительности, 100 т/ч каждый;

- ТЭЦ-5: вывод из эксплуатации оборудования 1 очереди ВПУ;

- на ТЭЦ-3, ТЭЦ-4 и КРК мероприятия не требуются.

5. ПОТРЕБНОСТИ ИНВЕСТИЦИЙ ДЛЯ ПЕРЕВОДА ОТКРЫТОЙ СИСТЕМЫ ТЕПЛОСНАБЖЕНИЯ (ГОРЯЧЕГО ВОДОСНАБЖЕНИЯ) В ЗАКРЫТУЮ СИСТЕМУ ГОРЯЧЕГО ВОДОСНАБЖЕНИЯ

При разработке проекта схемы теплоснабжения (актуализация на 2021 г.) выполнена инвентаризация потребителей, подключенных к централизованным системам теплоснабжения путем отбора теплоносителя на нужды горячего водоснабжения. В результате инвентаризации из списка действующей схемы теплоснабжения исключены:

- объекты, находящиеся в аварийном состоянии планируемые к сносу;
- объекты, находящиеся в зонах реновации и планируемой застройки.

Перечни указанных объектов приведены в таблицах 5.1., 5.2.

Для определения необходимых затрат определены расходы на оборудование тепловых пунктов зданий на основании базы данных абонентов и данных о стоимости стандартных тепловых пунктов в зависимости от необходимой тепловой нагрузки.

Для малоэтажных зданий рекомендуется рассмотреть использование параллельной схемы присоединения подогревателя ГВС, для многоэтажных – смешанной схемы (после уточнения тепловых нагрузок здания на отопление и ГВС).

Данные о стоимости оборудования стандартных тепловых пунктов принимались в зависимости от технологической схемы по оптовым ценам ведущих компаний на 2020 г. При этом стоимость установки узлов учета потребляемой тепловой энергии не учитывалась. Стоимость монтажных работ принята 70% от стоимости оборудования. Стоимость проектно-изыскательских работ - 10% от общей стоимости.

Реестр потребителей, переводимых с открытой системы горячего водоснабжения на закрытую представлен в Приложении 1 Главы 9 (52401.ОМ-ПСТ.009.001). Реестр приведен отдельно для подключенных жилых, административных и промышленных зданий и сооружений. Все указанные в реестре потребители относятся к первой группе объектов, не требующих реконструкции и (или) модернизация внутридомовых систем горячего водоснабжения.

На рисунке 5.1 представлено письмо Департамента городского хозяйства Администрации г. Омска о согласовании реестра объектов по переводу с открытой системы горячего водоснабжения на закрытую по годам до 2028 года с указанием источника финансирования.

АДМИНИСТРАЦИЯ ГОРОДА ОМСКА

ДЕПАРТАМЕНТ ГОРОДСКОГО ХОЗЯЙСТВА

Гагарина ул., д.32/1, Омск, 644099

От 04 ФЕВ 2021 № Исх-ДГХ/ 01-11/340

На № _____ от _____

Директору
ООО «Новосибирскэнергопроект»

Русских Е.Е.

ул. Орджоникидзе, д. 37/1, оф. 401,
г. Новосибирск, 630099

kopylova.yana@mail.ru

Уважаемый Евгений Евгеньевич!

На Ваши обращения от 26.01.2021 № 2021/13, от 02.02.2021 № 2021/17, 2021/18 по вопросу об оказании содействия в сборе информации актуализации Схемы теплоснабжения города Омска сообщаю следующее.

Департамент городского хозяйства Администрации города Омска согласовывает реестр объектов по переводу с открытой системы горячего водоснабжения на закрытую по годам до 2028 года с указанием источника финансирования.

Полученная информация, согласовывающая перечень и подтверждающая наличие соответствующих источников финансирования мероприятий, предложенных в Схеме теплоснабжения, направлена в ООО «Новосибирскэнергопроект» по электронной почте PulnyiVG@nskep.ru, kopylova.yana@mail.ru.

Заместитель
директора департамента В.Ю. Шнипко

Рисунок 5.1 Письмо Департамента городского хозяйства Администрации г. Омска

В таблице 5.3 приведен перечень объектов (потребителей) переведенных на закрытый водоразбор в 2018-2019 гг.

В таблице 5.4 – 5.26 приведена оценка потребности в инвестициях при переходе с открытой системы теплоснабжения (горячего водоснабжения) на закрытую систему горячего водоснабжения в зоне деятельности единой теплоснабжающей организации.

В таблице 5.27 приведен перечень потребителей частного сектора с незначительными тепловыми нагрузками переводимых на «закрытый» водоразбор с использованием бытовых электрических водонагревателей.

Срок реализации проектов перевода на закрытую схему ГВС потребителей жилого фонда намечен на период с 2020 по 2028 гг. Срок перевода промышленно-производственных потребителей и потребителей общественных зданий — 2020-2028 гг.

Общая стоимость реализации проекта составляет 1 215,5 млн. рублей без НДС, в т.ч.:

- по жилым домам 902 млн. руб.;
- по зданиям общественного назначения – 274,3 млн. руб.;
- по производственным зданиям – 39,3 млн. руб.

Согласно утвержденной схеме водоснабжения и водоотведения города Омска на перспективу до 2027 г., начиная с 1997 года для нового строительства в городе Омске, одним из пунктов технических условий на подключение объектов к тепловым сетям, было обязательное устройство автоматизированных индивидуальных тепловых пунктов (ИТП) с закрытой схемой горячего водоснабжения (теплоснабжения), с применением пластинчатых теплообменников. Вводы водопровода в здания существующего фонда, с централизованной системой холодного водоснабжения, в городе Омске выполнены диаметром не менее 100 мм, для исключения промерзания трубопроводов.

В настоящее время, отдельные здания существующего фонда переводятся с открытой системы ГВС на закрытую, и, как показала практика, диаметры существующих вводов достаточны для пропуска воды с учетом расхода, в том числе, и на горячее водоснабжение.

Таким образом, при переходе потребителей систем централизованного теплоснабжения с «открытой» схемы ГВС на «закрытую» в зданиях существующего фонда, потребуется замена трубопроводов холодного водоснабжения только в том случае, если трубопровод аварийный.

Таблица 5.1 Перечень объектов, находящихся в аварийном состоянии, планируемые к сносу

№ п/п	Источник	Адрес потребителя	Наименование потребителя	Нагрузка на ГВС средняя, Гкал/ч	Нагрузка на ГВС максимальная, Гкал/ч
1	ТЭЦ-3	Комбинатский пер, 7	Жилой дом	0,011	0,051
2	Котельная 1.04	ул. Новостройка, 14	Жилой дом	0	0
3	Котельная 1.04	ул. Новостройка, 20	Жилой дом	0	0
4	Котельная 1.04	ул. Новостройка, 23	Жилой дом	0	0
5	ТЭЦ-5	ул. 14-я Северная, 151а	Жилой дом	0,006	0,029
6	ТЭЦ-5	ул. 10 лет Октября, 41	Частный жилой дом	0,001	0,005
7	ТЭЦ-2	ул. Лагоды, 17	Жилой дом	0,0105	0,0467
8	ТЭЦ-5	ул. 2-я Учхозная, 21	Жилой дом	0,0058	0,026
9	ТЭЦ-2	ул. Лагоды, 15	Жилой дом	0,007	0,0312
10	Котельная 1.03	1-й Граничный пер, 4	Жилой дом	0	0
11	ТЭЦ-5	ул. Звездова, 3	Частный жилой дом	0,011	0,051
12	ТЭЦ-5	ул. Масленникова, 211	Жилой дом	0,0058	0,026
13	ТЭЦ-5	ул. Масленникова, 213	Жилой дом	0,0058	0,026
14	ТЭЦ-5	ул. Успенского, 2	Жилой дом	0,002	0,0078
15	ТЭЦ-5	ул. 2-я Учхозная, 21	Жилой дом	0,0058	0,026
16	Котельная 1.03	ул. Сибирская, 51	Жилой дом	0	0
17	ТЭЦ-5	Камерный пер, 1	Жилой дом	0,009	0,04
18	ТЭЦ-2	ул. Павлова, 5	Жилой дом	0,007	0,03
19	ТЭЦ-2	ул. Желиховского, 4	Жилой дом	0,018	0,0779
20	Котельная 2.05	ул. Волго-Донская, 2	Жилой дом	0,003696	0,01645
21	Котельная 2.05	ул. Волго-Донская, 6	Жилой дом	0,00548	0,02439
22	ТЭЦ-2	ул. Гоголя, 80	Жилой дом	0,006	0,027
23	Котельная 2.10	ул. Новосортировочная, 23	Жилой дом	0,032392	0,07774
24	ТЭЦ-5	ул. 1-я Производственная, 20	Жилой дом	0,012	0,052
25	ТЭЦ-5	ул. 1-я Производственная, 4	Жилой дом	0,012	0,052

№ п/п	Источник	Адрес потребителя	Наименование потребителя	Нагрузка на ГВС средняя, Гкал/ч	Нагрузка на ГВС максимальная, Гкал/ч
26	ТЭЦ-5	ул. 3-я Учхозная, 4	Жилой дом	0,0058	0,026
27	ТЭЦ-5	ул. 3-я Учхозная, 12	Жилой дом	0,0058	0,026
28	ТЭЦ-2	ул. 5-я Чередовая, 31	Жилой дом	0,006	0,027
29	ТЭЦ-2	ул. 5-я Чередовая, 33	Жилой дом	0,006	0,027
30	Котельная 1.04	ул. Новостройка, 21	Жилой дом	0	0
31	Котельная 1.04	ул. Новостройка, 24	Жилой дом	0	0
32	Котельная 1.04	ул. Новостройка, 25	Жилой дом	0	0
33	ТЭЦ-5	ул. 10 лет Октября, 178/1	Жилой дом	0,007	0,031
34	Котельная 2.02	ул. 1-я Тепловозная, 26	Жилой дом	0,000359	0,0016
35	КРК	ул. 3-я Енисейская, 19	Жилой дом	0	0
36	ТЭЦ-5	ул. 4-я Заречная, 11	Жилой дом	0,01	0,04
37	Котельная 1.04	ул. 5-я Западная, 10	Жилой дом	0	0
38	Котельная 1.04	ул. 6-я Западная, 1	Жилой дом	0	0
39	Котельная 1.04	ул. 6-я Западная, 3	Жилой дом	0,00282	0,01255
40	ТЭЦ-5	ул. 8-я Линия, 128а	Жилой дом	0,0036	0,016
41	Котельная 1.03	ул. Южная, 101	Жилой дом, магазины	0	0
42	ТЭЦ-5	Камерный пер, 3	Жилой дом	0,009	0,04
43	Котельная 2.05	ул. Волго-Донская, 12	Жилой дом	0,003131	0,01394
44	Котельная 2.05	ул. Батумская, 10	Жилой дом	0,002821	0,01256
45	Котельная 2.05	ул. Волго-Донская, 21	Жилой дом	0,004893	0,02178
46	Котельная 2.05	ул. Волго-Донская, 23	Жилой дом	0,0049	0,02181
47	Котельная 2.05	ул. Волго-Донская, 4	Жилой дом	0,003275	0,01458
48	ТЭЦ-5	ул. Дальняя, 40	Жилой дом	0,007	0,031
49	Котельная 4.01	ул. Иртышская, 28	Частный жилой дом	0	0
50	ТЭЦ-2	ул. Калюжина, 43	Частный жилой дом	0,004	0,012
51	ТЭЦ-5	ул. Куйбышева, 131	Жилой дом	0,011	0,0467
52	Котельная 2.10	ул. Новосортировочная, 17г	Жилой дом	0,01971	0,0473
53	Котельная 4.01	ул. Косенкова, 18	Жилой дом	0,001588	0,00707
54	Котельная 1.04	ул. Перова, 70	Жилой дом	0	0
55	Котельная 5.36	ул. Сибмисовская, 1а	Жилой дом	0	0
56	Котельная 2.02	ул. 1-я Тепловозная, 12	Жилой дом	0,001325	0,0059
57	Котельная 1.03	ул. Хлебная, 23	Жилой дом	0	0
58	Котельная 4.01	ул. Школьная, 5	Жилой дом	0,001941	0,00864
59	Котельная 4.01	ул. Школьная, 8	Жилой дом	0,00246	0,01095
60	Котельная 2.02	ул. 2-я Тепловозная, 1а	Жилой дом	0,000462	0,00206
61	Котельная 1.04	ул. 2-я Кировская, 121а	Жилой дом	0	0
62	Котельная 5.23	ул. 2-я Челюскинцев, 19а	Жилой дом	0	0
63	Котельная 1.03	ул. Граничная, 55	Жилой дом	0	0
64	Котельная 1.03	ул. Семипалатинская, 2	Жилой дом	0	0
65	ТЭЦ-5	Камерный пер, 5	Жилой дом	0,009	0,04
66	ТЭЦ-3	ул. Комбинатская, 4	Жилой дом	0,002	0,007
67	Котельная 4.01	ул. Пролетарская, 6	Жилой дом	0,004997	0,02224
68	ТЭЦ-2	ул. Павлова, 15	Жилой дом	0,004	0,017
69	ТЭЦ-5	ул. Октябрьская, 3	Жилой дом	0,007	0,03
70	ТЭЦ-5	ул. Октябрьская, 9	Жилой дом	0,009	0,04
71	Котельная 5.23	ул. Сурикова, 7	Жилой дом	0	0
72	Котельная 2.05	2-й Путевой пер, 6	Жилой дом	0,003525	0,01569
73	Котельная 1.04	ул. Новостройка, 12	Жилой дом	0	0
74	Котельная 2.02	ул. 1-я Тепловозная, 6а	Жилой дом	0,000874	0,00389
75	Котельная 2.02	ул. 1-я Тепловозная, 22	Жилой дом	0,000925	0,00412
76	Котельная 2.02	ул. 2-я Тепловозная, 3	Жилой дом	0,000977	0,00435
77	ТЭЦ-5	ул. 20-я Линия, 25	Жилой дом	0,0056	0,025
78	Котельная 5.24	ул. 2-я Совхозная, 208	Жилой дом	0	0
79	Котельная 5.23	ул. 2-я Челюскинцев, 17б	Жилой дом	0	0
80	ТЭЦ-5	ул. 30 лет ВЛКСМ, 38	Жилой дом	0,004	0,0195
81	КРК	ул. 3-я Енисейская, 21	Жилой дом	0	0
82	Котельная 4.01	Почтовый пер, 18	Жилой дом	0,007662	0,01839
83	Котельная 2.02	ул. 1-я Тепловозная, 2	Жилой дом	0,000669	0,00298
84	Котельная 2.02	ул. 1-я Тепловозная, 2а	Жилой дом	0,000566	0,00252
85	Котельная 2.05	2-й Путевой пер, 6	Жилой дом	0,003525	0,01569
86	Котельная 1.04	ул. Мельничная, 100	Частный жилой дом	0	0
87	Котельная 1.04	ул. 9-я Кировская, 22	Жилой дом	0	0
88	Котельная 1.05	ул. Седова, 61	Жилой дом	0	0
89	ТЭЦ-5	ул. 8-я Линия, 188	Жилой дом	0,01	0,047
90	Котельная 4.01	ул. Школьная, 6	Жилой дом	0,003044	0,01355
91	Котельная 4.01	ул. Иртышская, 7	Жилой дом	0,003257	0,0145
92	ТЭЦ-2	ул. Радищева, 39	Жилой дом	0,006	0,027
93	Котельная 2.05	ул. Молодогвардейская, 39	Жилой дом	0,008128	0,03617
94	ТЭЦ-2	ул. Желиховского, 4	Жилой дом	0,018	0,0779
95	ТЭЦ-5	ул. Славянская, 1	Жилой дом, 20кв.	0,014	0,078

№ п/п	Источник	Адрес потребителя	Наименование потребителя	Нагрузка на ГВС средняя, Гкал/ч	Нагрузка на ГВС максимальная, Гкал/ч
96	ТЭЦ-2	ул. Территория ТПК, 12	Жилой дом	0,027	0,082
97	Котельная 2.02	ул. 1-я Тепловозная, 10	Жилой дом	0,000824	0,00367
98	Котельная 2.02	ул. 1-я Тепловозная, 24	Жилой дом	0,000977	0,00435
99	ТЭЦ-5	ул. 20 лет РККА, 180	Жилой дом	0,0058	0,026
100	ТЭЦ-5	ул. 3-й Разъезд, 29	Жилой дом	0,036	0,16
101	Котельная 5.01	ул. 11-я Ремесленная, 23а	Жилой дом	0,004582	0,02039
102	Котельная 2.02	Воровского пер, 6	Жилой дом	0,000669	0,00298
103	Котельная 2.02	ул. 1-я Тепловозная, 12а	Жилой дом	0,000721	0,00321
104	Котельная 2.02	ул. 2-я Тепловозная, 15	Жилой дом	0,000874	0,00389
105	Котельная 4.01	ул. Иртышская, 5	Жилой дом	0,004302	0,01915
106	ТЭЦ-3	ул. СибНИИСХоз, 20	Общежитие	0,0075	0,018
107	ТЭЦ-3	ул. 50 лет Профсоюзов, 85	Жилой дом	0,134	0,434
108	ТЭЦ-3	ул. 50 лет Профсоюзов, 81	Жилой дом	0,116	0,411
109	ТЭЦ-2	ул. Радищева, 33	Жилой дом	0	0
110	ТЭЦ-5	ул. Долгирева, 73	Жилой дом	0,007	0,03
111	ТЭЦ-5	ул. Успенского, 4	Жилой дом	0,003	0,0156
112	Котельная 2.05	ул. Деповская, 1	Жилой дом	0	0
113	Котельная 2.05	ул. Деповская, 5	Жилой дом	0	0
114	Котельная 2.02	1-й Тепловозный пер, 4	Жилой дом	0,000307	0,00137
115	ТЭЦ-3	Комбинатский пер, 14	Жилой дом	0,015	0,051
116	ТЭЦ-5	ул. 10 лет Октября, 172	Жилой дом	0,019	0,086
117	ТЭЦ-5	ул. 10 лет Октября, 178/5	Жилой дом	0,007	0,031
118	ТЭЦ-5	ул. 14-я Северная, 151б	Жилой дом	0,008	0,036
119	ТЭЦ-3	ул. 1-я Поселковая, 5	Жилой дом	0,02	0,069
120	Котельная 2.02	Воровского пер, 4	Жилой дом	0,000669	0,00298
121	Котельная 2.02	ул. 1-я Тепловозная, 4	Жилой дом	0,000258	0,00115
122	Котельная 2.02	ул. 1-я Тепловозная, 6	Жилой дом	0,000514	0,00229
123	Котельная 1.04	ул. 7-я Кировская, 3	Частный дом	0	0
124	Котельная 4.01	ул. Косенкова, 30	Жилой дом	0,000779	0,0035
125	Котельная 2.05	ул. Батумская, 4	Жилой дом	0,00226	0,01004
126	Котельная 5.23	ул. Сурикова, 9	Жилой дом	0,005	0,022
127	ТЭЦ-2	ул. Крымская, 78	Жилой дом	0,003	0,012
128	ТЭЦ-2	ул. Крымская, 78а	Жилой дом	0,003	0,012
129	ТЭЦ-2	ул. 4-я Транспортная, 50	Жилой дом	0,118	0,3905

Таблица 5.2 Перечень объектов, находящихся в зонах реновации и планируемой застройки

№ п/п	Источник	Адрес потребителя	Наименование потребителя	Нагрузка на ГВС средняя, Гкал/ч	Нагрузка на ГВС максимальная, Гкал/ч
25	ТЭЦ-5	ул. 14-я Северная, 151а	Жилой дом	0,006	0,029
62	ТЭЦ-5	ул. 2-я Совхозная, 87б	Жилой дом	0,006	0,029
133	ТЭЦ-5	ул. 10-я Северная, 155/1	Частный жилой дом	0,0002	0,001
134	ТЭЦ-5	ул. 10-я Северная, 155/2	Частный жилой дом	0,0002	0,001
135	ТЭЦ-5	ул. 10-я Северная, 156	Частный жилой дом	0,0002	0,001
136	ТЭЦ-5	ул. 10-я Северная, 157	Частный жилой дом	0,0002	0,001
137	ТЭЦ-5	ул. 10-я Северная, 163	Частный жилой дом	0,001	0,0024
138	ТЭЦ-5	ул. Тарская, 118	Частный жилой дом	0,0002	0,001
139	Котельная 5.01	ул. 1-я Северная, 77	жилой дом	0	0
140	Котельная 5.01	ул. 1-я Северная, 77	пристрой	0	0
141	Котельная 5.01	ул. 1-я Северная, 69	жилой дом	0	0
142	Котельная 5.01	ул. 1-я Северная, 69	пристрой	0	0
143	ТЭЦ-5	2-й Краснопахарский проезд, 10	Частный жилой дом	0,0006	0,003
144	ТЭЦ-5	ул. 14-я Северная, 151б	Жилой дом	0,008	0,036
145	ТЭЦ-5	ул. 2-я Совхозная, 92	Частный жилой дом	0,0005	0,001
146	ТЭЦ-3	ул. Энергетиков, 53	Частный жилой дом	0	0
147	ТЭЦ-3	ул. 4-я Новостроевская, 91	Частный жилой дом	0,0004	0,002
148	ТЭЦ-3	ул. 4-я Новостроевская, 91	Частный жилой дом	0,0002	0,001
149	ТЭЦ-3	ул. 4-я Новостроевская, 93	Частный жилой дом	0,0002	0,001
150	ТЭЦ-3	ул. 22 Апреля, 41	Частный жилой дом	0,0002	0,001
151	ТЭЦ-3	ул. 3-я Новостроевская, 90	Частный жилой дом	0,0002	0,001
152	ТЭЦ-3	ул. 3-я Новостроевская, 92	Частный жилой дом	0,0001	0,0006
153	ТЭЦ-3	ул. 3-я Новостроевская, 92	Пристрой	0,0001	0,0003
154	ТЭЦ-5	ул. 21-я Линия, 169	Частный жилой дом	0,0024	0,011
155	ТЭЦ-3	ул. 3-я Новостроевская, 13	Частный жилой дом	0,0004	0,002
156	ТЭЦ-3	ул. 4-я Новостроевская, 15	Частный жилой дом	0,0002	0,001
157	ТЭЦ-3	ул. 4-я Новостроевская, 17	Частный жилой дом	0,0002	0,001
158	ТЭЦ-3	ул. 4-я Новостроевская, 19	Частный жилой дом	0,0002	0,001
159	ТЭЦ-3	ул. 4-я Новостроевская, 19а	Частный жилой дом	0,0002	0,001

№ п/п	Источник	Адрес потребителя	Наименование потребителя	Нагрузка на ГВС средняя, Гкал/ч	Нагрузка на ГВС максимальная, Гкал/ч
160	ТЭЦ-3	ул. 4-я Новостроевская, 21	Частный жилой дом	0,0002	0,001
161	ТЭЦ-3	ул. 4-я Новостроевская, 23	Частный жилой дом	0,0002	0,001
164	Котельная 5.01	ул. 1-я Северная, 51	жилой дом	0	0
165	Котельная 5.01	ул. 1-я Северная, 51	пристрой	0	0
166	Котельная 5.01	ул. 1-я Северная, 58	жилой дом	0	0
167	Котельная 5.01	ул. 1-я Северная, 58	пристрой	0	0
168	Котельная 5.01	ул. 1-я Северная, 57	жилой дом	0	0
169	Котельная 5.01	ул. 1-я Северная, 61	жилой дом	0	0
170	ТЭЦ-5	ул. Тарская, 142	Частный жилой дом	0,0002	0,001
171	ТЭЦ-5	ул. Бульварная, 35	Частный жилой дом	0,001	0,005
172	ТЭЦ-5	ул. 9-я Линия, 210	Частный жилой дом	0,001	0,004
173	ТЭЦ-5	ул. 4-я Линия, 189	1/2 частного жилого дома	0,0005	0,002
174	ТЭЦ-5	ул. 4-я Линия, 189	1/2 частного жилого дома	0,0003	0,0013
175	ТЭЦ-5	ул. 4-я Линия, 189/1	Частный жилой дом	0,0002	0,001
176	ТЭЦ-5	ул. 4-я Линия, 187	Частный жилой дом	0,0011	0,005
177	ТЭЦ-5	ул. 4-я Линия, 185/1	Частный жилой дом	0,0004	0,0016
178	ТЭЦ-5	ул. 4-я Линия, 185/2	Частный жилой дом	0,0003	0,001
179	ТЭЦ-5	ул. 4-я Линия, 185/3	Частный жилой дом	0,0003	0,001
180	ТЭЦ-5	ул. 4-я Линия, 181	Частный жилой дом	0,0003	0,0013
181	ТЭЦ-5	ул. 4-я Линия, 181а	Частный жилой дом	0,0003	0,001
182	ТЭЦ-5	ул. 4-я Линия, 181б	Частный жилой дом	0,0003	0,0013
183	ТЭЦ-5	ул. 4-я Линия, 183	Частный жилой дом	0,0003	0,001
184	ТЭЦ-5	ул. 1905 года, 53	Частный жилой дом	0,0009	0,004
185	ТЭЦ-5	ул. 4-я Линия, 179	Частный жилой дом	0,0007	0,00323
186	ТЭЦ-5	ул. 4-я Линия, 177а	Частный жилой дом	0,0007	0,003
187	ТЭЦ-5	ул. 4-я Линия, 177	Частный жилой дом	0,0007	0,003
188	ТЭЦ-5	ул. 4-я Линия, 175а	Частный жилой дом	0,0007	0,003
189	ТЭЦ-5	ул. 9-я Линия, 198 / ул. 1905 года, 82	Жилой дом	0,0009	0,005
190	ТЭЦ-5	ул. Кемеровская, 135	Частный жилой дом	0,001	0,005
191	ТЭЦ-5	ул. 9-я Северная, 171	Частный жилой дом	0	0
192	ТЭЦ-5	ул. Орджоникидзе, 158	Частный жилой дом	0,0002	0,001
193	ТЭЦ-3	ул. 50 лет Профсоюзов, 72	Частный жилой дом	0,001	0,002
194	ТЭЦ-3	ул. Энергетиков, 54	Частный жилой дом	0	0
195	ТЭЦ-3	ул. Энергетиков, 40	Частный жилой дом	0,001	0,0171
196	ТЭЦ-3	ул. Энергетиков, 42	Частный жилой дом	0,0002	0,001
198	ТЭЦ-3	ул. Энергетиков, 44	Частный жилой дом	0,0002	0,001
199	ТЭЦ-3	ул. 2-я Новостроевская, 24	Частный жилой дом	0,0002	0,001
200	ТЭЦ-3	ул. Строителей, 27а	Частный жилой дом	0,0002	0,001
201	ТЭЦ-3	ул. 1-я Новостроевская, 30	Частный жилой дом	0,0004	0,002
202	ТЭЦ-3	ул. 1-я Новостроевская, 32	Частный жилой дом	0,0002	0,001
203	ТЭЦ-3	ул. 1-я Новостроевская, 34	Частный жилой дом	0,0002	0,001
204	ТЭЦ-2	ул. Гоголя, 116	Частный жилой дом	0,004	0,0187
205	ТЭЦ-2	ул. 8-я Чередовая, 11	Частный жилой дом	0,0004	0,0029
206	ТЭЦ-2	ул. 8-я Чередовая, 5	Частный жилой дом	0,0004	0,001
207	ТЭЦ-2	ул. 2-я Ломоносова, 9	Частный жилой дом	0,0004	0,003
208	ТЭЦ-2	ул. 7-я Чередовая, 1	Частный жилой дом	0,0005	0,0021
209	ТЭЦ-2	ул. 7-я Чередовая, 3, кв.1	Частный жилой дом	0,0007	0,003
210	ТЭЦ-2	ул. 7-я Чередовая, 3, кв.2	Частный жилой дом	0,0005	0,0021
211	ТЭЦ-2	ул. 7-я Чередовая, 3/1	Частный жилой дом	0,0007	0,003

Таблица 5.3 Перечень объектов (потребителей) переведенных на закрытый водоразбор в 2018-2019 гг.

№ п/п	Источник тепло-снабжения	Адрес потребителя	Наименование потребителя	Нагрузка ГВС (средняя), Гкал/ч	Нагрузка ГВС (максимальная), Гкал/ч	2018	2019
Всего						**17**	**44**
Жилой фонд						**9**	**38**
1	ТЭЦ-3	22 Апреля, 57	Жилой дом	0,248	0,583		+
2	ТЭЦ-5	27 Северная, 1а	Жилой дом	0,074	0,275		+
3	ТЭЦ-3	50 лет Профсоюзов, 119	Жилой дом	0,262	0,735		+
4	ТЭЦ-5	1905 года, 38	Жилой дом	0,129	0,458		+
5	ТЭЦ-3	Бархатовой, 1Б	Жилой дом	0,115	0,31	+	
6	ТЭЦ-3	Бархатовой, 7	Жилой дом	0,117	0,31		+
7	ТЭЦ-3	Блюхера, 12а	Жилой дом	0,115	0,31		+

№ п/п	Источник тепло-снабжения	Адрес потребите-ля	Наименование потребителя	Нагрузка ГВС (средняя), Гкал/ч	Нагрузка ГВС (макси-мальная), Гкал/ч	2018	2019
8	ТЭЦ-2	Избышева, 15/1	Жилой дом	0,075	0,241		+
9	ТЭЦ-3	Коммунальная, 17	Жилой дом	0,111	0,31		+
10	ТЭЦ-5	Пр.Маркса, 5	Жилой дом	0,097	0,253		+
11	ТЭЦ-5	Пр.Маркса, 14	Жилой дом	0,0421	0,1872	+	
12	ТЭЦ-5	Масленникова, 78	Жилой дом	0,131	0,432		+
13	ТЭЦ-5	Маяковского, 21	Жилой дом	0,041	0,1787		+
14	ТЭЦ-5	Маяковского, 83	Жилой дом	0,0713	0,36	+	
15	ТЭЦ-3	Пр.Мира, 82/1	Жилой дом	0,144	0,467		+
16	ТЭЦ-3	Пр.Мира, 102	Жилой дом	0,248	0,583	+	
17	ТЭЦ-5	Панфилова, 12	Жилой дом	0,063	0,214		+
18	ТЭЦ-2	Рождественского, 9/2	Жилой дом	0,142	0,454		+
19	ТЭЦ-5	Чкалова, 33	Жилой дом	0,066	0,19		+
20	ТЭЦ-5	Омская, 160	Жилой дом	0,0284	0,796	+	
21	ТЭЦ-5	Омская, 158	Жилой дом	0,23	0,69	+	
22	ТЭЦ-5	Волочаевская, 17ж	Жилой дом	0,121	0,394	+	
23	ТЭЦ-5	Красный Путь, 80	Жилой дом	0,0794	0,3		+
24	ТЭЦ-5	Омская, 162/2	Жилой дом	0,088	0,312		+
25	ТЭЦ-3	ул. Стрельникова, 7	Жилой дом с адм. помещениями	0,087	0,248		+
26	ТЭЦ-3	ул. 20-го Партсъезда, 25	Жилой дом	0,0113	0,051		+
27	ТЭЦ-3	пр. Мира, 23б	Жилой дом	0,038	0,171		+
28	ТЭЦ-3	ул. 50 лет Проф-союзов, 109а	Жилой дом с адм. помещениями	0,075	0,218		+
29	ТЭЦ-3	ул. 4-я Поселковая, 44	Жилой дом, Мага-зины	0,0638	0,2316		+
30	ТЭЦ-3	пр. Мира, 51	Жилой дом	0,071	0,273		+
31	ТЭЦ-3	ул. Светлая, 12	Жилой дом	0,076	0,281		+
32	ТЭЦ-3	ул. Энергетиков, 69а	Жилой дом	0,115	0,31		+
33	Котельная 5.36	ул. 1-й Квартал, 6	Жилой дом	0,00825	0,0198	+	
34	Котельная 5.01	ул. 5-я Северная, 203	Жилой дом	0,003804	0,01693	+	
35	Котельная 1.03	ул. Севастополь-ская, 22	Жилой дом	0,035973	0,1563		+
36	ТЭЦ-3	ул. Магистральная, 56б	Жилой дом	0,063	0,184		+
37	Котельная 5.23	ул. 24-я Северная, 175	Жилой дом	0,044	0,161		+
38	Котельная 2.10	ул. Гуртьева, 1а	Жилой дом	0,06242	0,1498		+
39	Котельная 1.03	ул. Профинтерна, 9	Жилой дом	0,018046	0,08031		+
40	ТЭЦ-3	ул. 19-я Партсъез-да, 3	Жилой дом	0,011	0,047		+
41	ТЭЦ-5	ул. Осоавиахимов-ская, 157	Жилой дом	0,035	0,203		+
42	ТЭЦ-5	ул. Индустриаль-ная, 4а	Жилой дом	0,072	0,225		+
43	ТЭЦ-5	ул. Вавилова, 234а	Жилой дом	0,035	0,154		+
44	ТЭЦ-5	ул. Олимпийская, 7	Жилой дом	0,119	0,31		+
45	Котельная 2.05	ул. Заслонова, 3а	Жилой дом	0,005	0,022		+
46	Котельная 5.23	ул. 3-я Челюскин-цев, 97	Жилой дом	0,045	0,167		+
47	ТЭЦ-5	ул. Красный Путь, 80б	Жилой дом	0,088	0,311		+
Общественно - деловая застройка						**8**	**5**
48	ТЭЦ-5	Б.Хмельницкого, 218	ФГБУ ЦЛАТИ	0,0019	0,013	+	
49	ТЭЦ-5	Горная, 11	Адм.здание	0,089	0,177		+
50	ТЭЦ-5	Жукова, 154	ФГБУ Обь-Иртышское УГСМ	0,0026	0,018	+	
51	ТЭЦ-5	Ленина, 27	Собор РПЦ	0,0015	0,01		+
52	ТЭЦ-5	Ленина, 36	БУК "Созвездие"	0,015	0,044	+	

№ п/п	Источник тепло-снабжения	Адрес потребите-ля	Наименование потребителя	Нагрузка ГВС (средняя), Гкал/ч	Нагрузка ГВС (макси-мальная), Гкал/ч	2018	2019
53	ТЭЦ-3	Энергетиков, 35	ФГБУ Обь-Иртышское УГСМ	0,0042	0,029		+
54	ТЭЦ-5	Гагарина, 32	Административное здание	0,0552	0,379	+	
55	ТЭЦ-5	П.Осминина, 34	Административное здание	0,0503	0,345	+	
56	ТЭЦ-5	К.Либкнехта, 4	Административное здание	0,056	0,113	+	
57	ТЭЦ-5	20 Линия, 102	Мечеть	0,0106	0,073	+	
58	ТЭЦ-5	Красный Путь, 18	Административное здание	0,005	0,0344	+	
59	ТЭЦ-5	7-я Ремесленная, 77	Школа	0,027	0,185		+
60	ТЭЦ-5	Тарская, 14	Административное здание	0,025	0,05		+
Производственная застройка						**0**	**1**
61	ТЭЦ-2	Леконта, 28	ОАО РЖД	0,0059	0,058		+

Таблица 5.4 Оценка потребности в инвестициях при переходе с открытой системы теплоснабжения (горячего водоснабжения) на закрытую систему горячего водоснабжения в зоне деятельности единой теплоснабжающей организации N1

Реестровый номер здания	Источник тепловой энергии	Тепловая нагрузка отопления, Гкал/ч	Среднечасовая тепловая нагрузка горячего водоснабжения, Гкал/ч	Максимально-часовая тепловая нагрузка горячего водоснабжения, Гкал/ч	Капитальные затраты в строительство ИТП, тыс. руб.	Год реализации мероприятия
1	ТЭЦ-2	0,277	0,015	0,068	170,3	2020
2	ТЭЦ-2	0,143	0,037	0,122	234,5	2020
3	ТЭЦ-2	0,113	0,041	0,1345	234,5	2020
4	ТЭЦ-2	0,4387	0,101	0,3581	499,5	2020
5	ТЭЦ-2	0,2789	0,078	0,219	279,4	2020
6	ТЭЦ-2	0,255	0,08	0,328	309,7	2020
7	ТЭЦ-3	0,05	0,01	0,034	170,3	2020
8	ТЭЦ-3	0,159	0,044	0,163	234,5	2020
9	ТЭЦ-3	0,228	0,071	0,261	279,4	2020
10	ТЭЦ-3	0,24	0,076	0,281	279,4	2020
11	ТЭЦ-3	0,25	0,077	0,283	279,4	2020
12	ТЭЦ-3	0,34	0,113	0,31	309,7	2020
13	ТЭЦ-3	0,097	0,0113	0,051	170,3	2020
14	ТЭЦ-3	0,25	0,06	0,18	279,4	2020
15	ТЭЦ-3	0,181	0,043	0,191	279,4	2020
16	ТЭЦ-3	0,29	0,068	0,2606	279,4	2020
17	ТЭЦ-3	0,255	0,075	0,281	279,4	2020
18	ТЭЦ-3	0,438	0,143	0,35	499,5	2020
19	ТЭЦ-5	0,214	0,062	0,229	279,4	2020
20	ТЭЦ-5	0,241	0,074	0,22	279,4	2020
21	ТЭЦ-5	0,229	0,078	0,248	279,4	2020
22	ТЭЦ-3	0,225	0,0764	0,275	279,4	2020
24	ТЭЦ-2	0,2543	0,057	0,21	234,3	2020
25	ТЭЦ-5	0,137	0,028	0,125	234,3	2020
26	ТЭЦ-5	0,21	0,075	0,205	279,4	2020
27	ТЭЦ-5	0,263	0,054	0,199	234,3	2020

Реестровый номер здания	Источник тепловой энергии	Тепловая нагрузка отопления, Гкал/ч	Среднечасовая тепловая нагрузка горячего водоснабжения, Гкал/ч	Максимально-часовая тепловая нагрузка горячего водоснабжения, Гкал/ч	Капитальные затраты в строительство ИТП, тыс. руб.	Год реализации мероприятия
28	ТЭЦ-5	0,2082	0,031	0,13846	234,3	2020
29	ТЭЦ-5	0,4	0,132	0,345	499,5	2020
30	ТЭЦ-5	0,337	0,119	0,31	499,5	2020
31	ТЭЦ-4	0,383	0,115	0,31	499,5	2020
36	ТЭЦ-2	0,25	0,064	0,24	279,4	2020
37	ТЭЦ-3	0,232	0,067	0,248	279,4	2020
41	ТЭЦ-5	0,4	0,132	0,345	499,5	2020
42	ТЭЦ-3	0,34	0,1187	0,3174	499,5	2020
43	ТЭЦ-5	0,143	0,043	0,078	234,3	2020
44	КРК	0,338	0,115	0,276	279,4	2020
49	ТЭЦ-3	0,47	0,113	0,302	175,9	2020
50	ТЭЦ-5	0,34	0,088	0,311	309,7	2020
51	КРК	0,3371	0,119	0,31	309,7	2020
52	КРК	0,2435	0,08	0,224	279,4	2020
53	ТЭЦ-3	0,29	0,117	0,31	309,7	2020
54	ТЭЦ-3	0,26	0,076	0,281	279,4	2020
55	ТЭЦ-3	0,26	0,067	0,2	279,4	2020
56	ТЭЦ-3	0,26	0,061	0,176	279,4	2020
57	КРК	0,266	0,077	0,232	279,4	2020
58	КРК	0,2415	0,089	0,1785	279,4	2020
59	КРК	0,2415	0,089	0,1785	279,4	2020
60	ТЭЦ-3	0,31	0,115	0,31	309,7	2020
61	ТЭЦ-5	0	0,012	0,062	170,3	2020
62	КРК	0,2435	0,077	0,224	279,4	2020
63	ТЭЦ-5	0,339	0,087	0,31	279,4	2020
64	ТЭЦ-3	0,3	0,076	0,281	279,4	2020
65	ТЭЦ-3	0,4	0,13	0,345	499,5	2020
67	ТЭЦ-3	0,107	0,017	0,077	170,3	2020
68	ТЭЦ-3	0,302	0,071	0,262	279,4	2020
69	ТЭЦ-3	0,174	0,0605	0,145	279,4	2020
70	ТЭЦ-3	0,174	0,0605	0,145	279,4	2020
71	ТЭЦ-2	0,206	0,06	0,164	279,4	2020
72	ТЭЦ-2	0,254	0,076	0,2	279,4	2020
73	ТЭЦ-2	0,2	0,065	0,186	279,4	2020
74	ТЭЦ-3	0,345	0,117	0,31	243,2	2020
75	ТЭЦ-3	0,143	0,038	0,171	234,3	2020
76	ТЭЦ-3	0,056	0,008	0,034	170,3	2020
77	ТЭЦ-3	0,415	0,115	0,31	309,7	2020
78	ТЭЦ-2	0,3094	0,08	0,189	279,4	2020
79	ТЭЦ-2	0,3093	0,08	0,187	279,4	2020
80	ТЭЦ-2	0,3093	0,08	0,187	279,4	2020
81	ТЭЦ-3	0,185	0,05	0,145	234,3	2020
82	ТЭЦ-3	0,185	0,05	0,145	234,3	2020
83	ТЭЦ-3	0,185	0,05	0,145	234,3	2020
84	ТЭЦ-3	0,185	0,05	0,145	234,3	2020

Реестровый номер здания	Источник тепловой энергии	Тепловая нагрузка отопления, Гкал/ч	Среднечасовая тепловая нагрузка горячего водоснабжения, Гкал/ч	Максимально-часовая тепловая нагрузка горячего водоснабжения, Гкал/ч	Капитальные затраты в строительство ИТП, тыс. руб.	Год реализации мероприятия
85	ТЭЦ-2	0,339	0,103	0,275	279,4	2020
86	ТЭЦ-5	0,2002	0,0473	0,142	234,5	2021
87	ТЭЦ-5	0,203	0,062	0,179	279,4	2021
88	ТЭЦ-5	0,2201	0,035	0,1558	234,3	2021
89	ТЭЦ-5	0,1492	0,027	0,1207	234,5	2021
90	ТЭЦ-2	0,4691	0,0044	0,1565	234,5	2021
91	ТЭЦ-2	0,4691	0,0084	0,1655	234,5	2021
92	ТЭЦ-2	0,2595	0,144	0,4548	499,5	2021
93	ТЭЦ-2	0,2188	0,053	0,1966	279,4	2021
94	ТЭЦ-2	0,273	0,072	0,209	279,4	2021
95	ТЭЦ-2	0,272	0,073	0,211	279,4	2021
97	ТЭЦ-3	0,1535	0,061	0,232	279,4	2021
98	ТЭЦ-2	0,337	0,102	0,31	309,7	2021
99	ТЭЦ-3	0,74	0,061	0,146	234,5	2021
100	ТЭЦ-3	0,74	0,061	0,146	234,5	2021
101	ТЭЦ-3	0,74	0,061	0,146	234,5	2021
102	ТЭЦ-3	0,74	0,061	0,146	234,5	2021
103	ТЭЦ-2	0,08	0,012	0,0545	170,3	2021
104	ТЭЦ-2	0,255	0,035	0,1557	234,5	2021
105	ТЭЦ-2	0,9271	0,08	0,194	279,4	2021
106	ТЭЦ-2	0,9271	0,08	0,194	279,4	2021
107	ТЭЦ-2	0,9271	0,08	0,195	279,4	2021
108	ТЭЦ-2	0,2242	0,047	0,1965	279,4	2021
109	ТЭЦ-2	0,223	0,057	0,202	279,4	2021
110	ТЭЦ-2	0,284	0,073	0,211	279,4	2021
111	ТЭЦ-2	0,245	0,08	0,222	279,4	2021
112	ТЭЦ-2	0,042	0,08	0,222	279,4	2021
113	ТЭЦ-2	0,305	0,07	0,224	279,4	2021
114	ТЭЦ-2	0,243	0,079	0,224	279,4	2021
115	ТЭЦ-2	0,244	0,079	0,224	279,4	2021
116	ТЭЦ-2	0,244	0,079	0,224	279,4	2021
117	ТЭЦ-2	0,258	0,085	0,227	279,4	2021
118	ТЭЦ-2	0,25	0,064	0,24	279,4	2021
119	ТЭЦ-2	0,2708	0,089	0,248	279,4	2021
120	ТЭЦ-2	0,1143	0,084	0,24815	279,4	2021
121	ТЭЦ-2	0,1143	0,084	0,24815	279,4	2021
122	ТЭЦ-2	0,284	0,087	0,253	279,4	2021
123	ТЭЦ-2	0,3022	0,113	0,272	279,4	2021
124	ТЭЦ-2	0,4	0,133	0,345	499,5	2021
125	ТЭЦ-2	0,277	0,101	0,3581	499,5	2021
126	ТЭЦ-2	0,035	0,004	0,017	170,3	2021
127	ТЭЦ-2	0,0738	0,011	0,0467	170,3	2021
128	ТЭЦ-2	0,122	0,012	0,0623	170,3	2021
129	ТЭЦ-2	0,061	0,0162	0,0739	170,3	2021
130	ТЭЦ-2	0,07	0,018	0,0779	170,3	2021

Реестровый номер здания	Источник тепловой энергии	Тепловая нагрузка отопления, Гкал/ч	Среднечасовая тепловая нагрузка горячего водоснабжения, Гкал/ч	Максимально-часовая тепловая нагрузка горячего водоснабжения, Гкал/ч	Капитальные затраты в строительство ИТП, тыс. руб.	Год реализации мероприятия
131	ТЭЦ-2	0,1238	0,025	0,109	234,5	2021
132	ТЭЦ-2	0,162	0,034	0,12	234,5	2021
133	ТЭЦ-2	0,497	0,041	0,1213	234,5	2021
134	ТЭЦ-2	0,291	0,032	0,1402	234,5	2021
135	ТЭЦ-2	0,1329	0,032	0,1441	234,5	2021
136	ТЭЦ-2	0,1599	0,035	0,1557	234,5	2021
137	ТЭЦ-2	0,1567	0,035	0,1558	234,5	2021
138	ТЭЦ-2	0,1546	0,035	0,1558	234,5	2021
139	ТЭЦ-2	0,1595	0,035	0,1558	234,5	2021
140	ТЭЦ-2	0,148	0,035	0,1558	234,5	2021
141	ТЭЦ-2	0,483	0,072	0,1785	279,4	2021
142	ТЭЦ-2	0,483	0,072	0,1785	279,4	2021
143	ТЭЦ-2	0,483	0,072	0,1785	279,4	2021
144	ТЭЦ-2	0,483	0,072	0,1785	279,4	2021
145	ТЭЦ-2	0,206	0,041	0,1837	279,4	2021
146	ТЭЦ-2	0,2783	0,065	0,186	279,4	2021
147	ТЭЦ-2	0,245	0,067	0,195	279,4	2021
148	ТЭЦ-2	0,359	0,07	0,201	279,4	2021
149	ТЭЦ-2	0,359	0,07	0,201	279,4	2021
150	ТЭЦ-2	0,359	0,07	0,201	279,4	2021
151	ТЭЦ-2	0,207	0,054	0,2011	279,4	2021
152	ТЭЦ-2	0,2811	0,071	0,202	279,4	2021
153	ТЭЦ-2	0,238	0,071	0,202	279,4	2021
154	ТЭЦ-2	0,3372	0,073	0,206	279,4	2021
155	ТЭЦ-2	0,234	0,055	0,2072	279,4	2021
156	ТЭЦ-2	0,278	0,073	0,211	279,4	2021
157	ТЭЦ-2	0,2184	0,056	0,2181	279,4	2021
158	ТЭЦ-2	0,284	0,079	0,22	279,4	2021
159	ТЭЦ-2	0,258	0,08	0,222	279,4	2021
160	ТЭЦ-2	0,243	0,08	0,224	279,4	2021
161	ТЭЦ-2	0,243	0,08	0,224	279,4	2021
162	ТЭЦ-2	0,2503	0,06	0,2255	279,4	2021
163	ТЭЦ-2	0,272	0,084	0,239	279,4	2021
164	ТЭЦ-2	0,289	0,077	0,243	279,4	2021
165	ТЭЦ-2	0,2797	0,075	0,2456	279,4	2021
166	ТЭЦ-2	0,151	0,087	0,246	279,4	2021
167	ТЭЦ-2	0,2747	0,087	0,254	279,4	2021
168	ТЭЦ-2	0,257	0,085	0,2555	279,4	2021
169	ТЭЦ-2	0,25	0,072	0,26	279,4	2021
170	ТЭЦ-2	0,23	0,093	0,264	279,4	2021
171	ТЭЦ-2	0,2886	0,061	0,2719	279,4	2021
172	ТЭЦ-2	0,339	0,103	0,275	279,4	2021
173	ТЭЦ-2	0,4441	0,128	0,332	309,7	2021
174	ТЭЦ-2	0,4	0,133	0,345	499,5	2021
175	ТЭЦ-2	0,489	0,101	0,3462	499,5	2021

Реестровый номер здания	Источник тепловой энергии	Тепловая нагрузка отопления, Гкал/ч	Среднечасовая тепловая нагрузка горячего водоснабжения, Гкал/ч	Максимально-часовая тепловая нагрузка горячего водоснабжения, Гкал/ч	Капитальные затраты в строительство ИТП, тыс. руб.	Год реализации мероприятия
176	ТЭЦ-2	0,41	0,105	0,3581	499,5	2021
177	ТЭЦ-2	0,9171	0,237	0,557	842,1	2021
178	ТЭЦ-3	0,05	0,01	0,034	170,3	2021
179	ТЭЦ-3	0,092	0,013	0,051	170,3	2021
180	ТЭЦ-3	0,075	0,016	0,064	170,3	2021
181	ТЭЦ-3	0,101	0,03	0,103	234,5	2021
182	ТЭЦ-3	0,305	0,047	0,137	234,5	2021
183	ТЭЦ-3	0,143	0,034	0,151	234,5	2021
184	ТЭЦ-3	0,246	0,035	0,154	234,5	2021
185	ТЭЦ-3	0,14	0,037	0,154	234,5	2021
186	ТЭЦ-3	0,253	0,038	0,171	234,5	2021
187	ТЭЦ-3	0,23	0,064	0,194	279,4	2021
188	ТЭЦ-3	0,143	0,044	0,198	279,4	2021
189	ТЭЦ-3	0,378	0,067	0,201	279,4	2021
190	ТЭЦ-3	0,243	0,084	0,224	279,4	2021
191	ТЭЦ-3	0,202	0,052	0,231	279,4	2021
192	ТЭЦ-3	0,3	0,085	0,248	279,4	2021
193	ТЭЦ-3	0,25	0,068	0,252	279,4	2021
194	ТЭЦ-3	0,1985	0,075	0,2584	279,4	2021
195	ТЭЦ-3	0,224	0,074	0,275	279,4	2021
196	ТЭЦ-3	0,228	0,076	0,281	279,4	2021
197	ТЭЦ-3	0,25	0,107	0,3	309,7	2021
198	ТЭЦ-3	0,24	0,0824	0,305	309,7	2021
199	ТЭЦ-3	0,278	0,115	0,31	309,7	2021
200	ТЭЦ-3	0,279	0,115	0,31	309,7	2021
201	ТЭЦ-3	0,31	0,115	0,31	309,7	2021
202	ТЭЦ-3	0,356	0,115	0,31	309,7	2021
203	ТЭЦ-3	0,34	0,117	0,31	309,7	2021
204	ТЭЦ-3	0,37	0,125	0,326	309,7	2021
205	ТЭЦ-3	0,301	0,091	0,337	309,7	2021
206	ТЭЦ-3	0,4	0,13	0,345	499,5	2021
207	ТЭЦ-3	0,4	0,132	0,345	499,5	2021
208	ТЭЦ-3	0,4	0,132	0,345	499,5	2021
209	ТЭЦ-3	0,4	0,132	0,345	499,5	2021
210	ТЭЦ-3	0,417	0,117	0,382	499,5	2021
211	ТЭЦ-3	0,453	0,1167	0,455	499,5	2021
212	ТЭЦ-3	0,253	0,146	0,477	499,5	2021
213	ТЭЦ-3	0,042	0,007	0,034	170,3	2021
214	ТЭЦ-3	0,042	0,008	0,034	170,3	2021
215	ТЭЦ-3	0,062	0,008	0,034	170,3	2021
216	ТЭЦ-3	0,05	0,01	0,034	170,3	2021
217	ТЭЦ-3	0,087	0,01	0,034	170,3	2021
218	ТЭЦ-3	0,075	0,011	0,051	170,3	2021
219	ТЭЦ-3	0,078	0,0113	0,051	170,3	2021
220	ТЭЦ-3	0,068	0,015	0,051	170,3	2021

Реестровый номер здания	Источник тепловой энергии	Тепловая нагрузка отопления, Гкал/ч	Среднечасовая тепловая нагрузка горячего водоснабжения, Гкал/ч	Максимально-часовая тепловая нагрузка горячего водоснабжения, Гкал/ч	Капитальные затраты в строительство ИТП, тыс. руб.	Год реализации мероприятия
221	ТЭЦ-3	0,096	0,012	0,053	170,3	2021
222	ТЭЦ-3	0,136	0,017	0,077	170,3	2021
223	ТЭЦ-3	0,112	0,017	0,077	170,3	2021
224	ТЭЦ-3	0,11	0,013	0,103	234,5	2021
225	ТЭЦ-3	0,09	0,023	0,103	234,5	2021
226	ТЭЦ-3	0,138	0,023	0,103	234,5	2021
227	ТЭЦ-3	0,112	0,029	0,103	234,5	2021
228	ТЭЦ-3	0,352	0,1125	0,368	234,5	2021
229	ТЭЦ-3	0,188	0,026	0,116	234,5	2021
230	ТЭЦ-3	0,09	0,034	0,119	234,5	2021
231	ТЭЦ-3	0,2255	0,032	0,123	234,5	2021
232	ТЭЦ-3	0,206	0,039	0,163	234,5	2021
233	ТЭЦ-3	0,141	0,038	0,171	234,5	2021
234	ТЭЦ-3	0,368	0,042	0,187	279,4	2021
235	ТЭЦ-3	0,255	0,055	0,203	279,4	2021
236	ТЭЦ-3	0,276	0,067	0,211	279,4	2021
237	ТЭЦ-3	0,117	0,065	0,216	279,4	2021
238	ТЭЦ-3	0,221	0,038	0,218	279,4	2021
239	ТЭЦ-3	0,2015	0,073	0,2218	279,4	2021
240	ТЭЦ-3	0,244	0,074	0,224	279,4	2021
241	ТЭЦ-3	0,244	0,077	0,224	279,4	2021
242	ТЭЦ-3	0,244	0,077	0,224	279,4	2021
243	ТЭЦ-3	0,24	0,078	0,224	279,4	2021
244	ТЭЦ-3	0,254	0,062	0,231	279,4	2021
245	ТЭЦ-3	0,206	0,062	0,231	279,4	2021
246	ТЭЦ-3	0,23	0,062	0,231	279,4	2021
247	ТЭЦ-3	0,332	0,081	0,234	279,4	2021
248	ТЭЦ-3	0,1701	0,064	0,24	279,4	2021
249	ТЭЦ-3	0,26	0,086	0,248	279,4	2021
250	ТЭЦ-3	0,266	0,089	0,248	279,4	2021
251	ТЭЦ-3	0,256	0,056	0,252	279,4	2021
252	ТЭЦ-3	0,27	0,096	0,273	279,4	2021
253	ТЭЦ-3	0,255	0,074	0,275	279,4	2021
254	ТЭЦ-3	0,225	0,0764	0,275	279,4	2021
255	ТЭЦ-3	0,23	0,076	0,281	279,4	2021
256	ТЭЦ-3	0,297	0,076	0,281	279,4	2021
257	ТЭЦ-3	0,235	0,076	0,281	279,4	2021
258	ТЭЦ-3	0,258	0,076	0,281	279,4	2021
259	ТЭЦ-3	0,24	0,076	0,281	279,4	2021
260	ТЭЦ-3	0,3344	0,116	0,308	309,7	2021
261	ТЭЦ-3	0,29	0,111	0,31	309,7	2021
262	ТЭЦ-3	0,29	0,111	0,31	309,7	2021
263	ТЭЦ-3	0,31	0,115	0,31	309,7	2021
264	ТЭЦ-3	0,29	0,119	0,31	309,7	2021
265	ТЭЦ-3	0,24	0,077	0,337	309,7	2021

Реестровый номер здания	Источник тепловой энергии	Тепловая нагрузка отопления, Гкал/ч	Среднечасовая тепловая нагрузка горячего водоснабжения, Гкал/ч	Максимально-часовая тепловая нагрузка горячего водоснабжения, Гкал/ч	Капитальные затраты в строительство ИТП, тыс. руб.	Год реализации мероприятия
266	ТЭЦ-3	0,36	0,132	0,35	499,5	2021
267	ТЭЦ-3	0,36	0,134	0,35	499,5	2021
268	ТЭЦ-3	0,422	0,11	0,358	499,5	2021
269	ТЭЦ-3	0,459	0,102	0,363	499,5	2021
270	ТЭЦ-3	0,32	0,111	0,366	499,5	2021
271	ТЭЦ-3	0,36	0,121	0,394	499,5	2021
272	ТЭЦ-3	0,473	0,157	0,47	499,5	2021
273	ТЭЦ-3	0,246	0,164	0,534	842,1	2021
274	ТЭЦ-3	0,89	0,224	0,58	842,1	2021
275	ТЭЦ-5	0,077	0,009	0,04	170,3	2021
276	ТЭЦ-5	0,156	0,044	0,131	234,5	2021
277	ТЭЦ-5	0,156	0,045	0,131	234,5	2021
278	ТЭЦ-5	0,4127	0,054	0,151	234,5	2021
279	ТЭЦ-5	0,417	0,057	0,164	234,5	2021
280	ТЭЦ-5	0,191	0,022	0,17	234,5	2021
281	ТЭЦ-5	0,191	0,041	0,181	279,4	2021
282	ТЭЦ-5	0,35	0,048	0,199	279,4	2021
283	ТЭЦ-5	0,202	0,053	0,21	279,4	2021
284	ТЭЦ-5	0,29	0,062	0,229	279,4	2021
285	ТЭЦ-5	0,264	0,061	0,2291	279,4	2021
286	ТЭЦ-5	0,2093	0,063	0,2329	279,4	2021
287	ТЭЦ-5	0,251	0,09	0,236	279,4	2021
288	ТЭЦ-5	0,301	0,088	0,311	309,7	2021
289	ТЭЦ-5	0,44	0,125	0,312	309,7	2021
290	ТЭЦ-5	0,258	0,108	0,341	309,7	2021
291	ТЭЦ-5	0,087	0,005	0,022	170,3	2021
292	ТЭЦ-5	0,056	0,009	0,032	170,3	2021
293	ТЭЦ-5	0,083	0,011	0,05	170,3	2021
294	ТЭЦ-5	0,07	0,012	0,05	170,3	2021
295	ТЭЦ-5	0,0676	0,0116	0,052	170,3	2021
296	ТЭЦ-5	0,12	0,013	0,058	170,3	2021
297	ТЭЦ-5	0,07	0,015	0,06	170,3	2021
298	ТЭЦ-5	0,16	0,016	0,07	170,3	2021
299	ТЭЦ-5	0,102	0,021	0,093	170,3	2021
300	ТЭЦ-5	0,179	0,0276	0,123	234,5	2021
301	ТЭЦ-5	0,189	0,0276	0,123	234,5	2021
302	ТЭЦ-5	0,268	0,037	0,124	234,5	2021
303	ТЭЦ-5	0,227	0,028	0,125	234,5	2021
304	ТЭЦ-5	0,136	0,043	0,127	234,5	2021
305	ТЭЦ-5	0,171	0,03	0,132	234,5	2021
306	ТЭЦ-5	0,18	0,0339	0,151	234,5	2021
307	ТЭЦ-5	0,244	0,046	0,151	234,5	2021
308	ТЭЦ-5	0,244	0,046	0,151	234,5	2021
309	ТЭЦ-5	0,338	0,06	0,17	234,5	2021
310	ТЭЦ-5	0,253	0,058	0,181	279,4	2021

Реестровый номер здания	Источник тепловой энергии	Тепловая нагрузка отопления, Гкал/ч	Среднечасовая тепловая нагрузка горячего водоснабжения, Гкал/ч	Максимально-часовая тепловая нагрузка горячего водоснабжения, Гкал/ч	Капитальные затраты в строительство ИТП, тыс. руб.	Год реализации мероприятия
311	ТЭЦ-5	0,4732	0,056	0,21	279,4	2021
312	ТЭЦ-5	0,2134	0,076	0,214	279,4	2021
313	ТЭЦ-5	0,231	0,054	0,215	279,4	2021
314	ТЭЦ-5	0,1339	0,064	0,223	279,4	2021
315	ТЭЦ-5	0,244	0,069	0,224	279,4	2021
316	ТЭЦ-5	0,262	0,087	0,248	279,4	2021
317	ТЭЦ-5	0,4571	0,0993	0,2696	279,4	2021
318	ТЭЦ-5	0,2279	0,091	0,274	279,4	2021
319	ТЭЦ-5	0,308	0,076	0,281	279,4	2021
320	ТЭЦ-5	0,358	0,125	0,312	309,7	2021
321	ТЭЦ-5	0,358	0,125	0,312	309,7	2021
322	ТЭЦ-5	0,375	0,126	0,326	309,7	2021
323	ТЭЦ-5	0,483	0,152	0,357	499,5	2021
324	ТЭЦ-5	0,6516	0,122	0,42	499,5	2021
325	КРК	0,957	0,0713	0,179	279,4	2021
326	КРК	0,957	0,0713	0,179	279,4	2021
327	КРК	0,957	0,0713	0,179	279,4	2021
328	КРК	0,91	0,081	0,194	279,4	2021
329	КРК	0,91	0,081	0,194	279,4	2021
330	КРК	0,91	0,081	0,194	279,4	2021
331	КРК	0,91	0,081	0,194	279,4	2021
332	КРК	0,91	0,081	0,194	279,4	2021
333	КРК	0,91	0,081	0,194	279,4	2021
334	КРК	0,91	0,081	0,1943	279,4	2021
335	КРК	0,91	0,081	0,1943	279,4	2021
336	КРК	0,91	0,081	0,1943	279,4	2021
337	КРК	0,91	0,081	0,1943	279,4	2021
338	КРК	0,91	0,081	0,1943	279,4	2021
339	КРК	0,91	0,081	0,1943	279,4	2021
340	КРК	0,773	0,083	0,2	279,4	2021
341	КРК	0,773	0,083	0,2	279,4	2021
342	КРК	0,773	0,083	0,2	279,4	2021
343	КРК	0,5064	0,084	0,21	279,4	2021
344	КРК	0,5064	0,084	0,21	279,4	2021
345	КРК	0,2435	0,077	0,224	279,4	2021
346	КРК	0,2435	0,08	0,224	279,4	2021
347	КРК	0,2435	0,08	0,224	279,4	2021
348	КРК	0,243	0,08	0,224	279,4	2021
349	КРК	0,243	0,08	0,224	279,4	2021
350	КРК	0,2435	0,081	0,2261	279,4	2021
351	КРК	0,5071	0,095	0,265	279,4	2021
352	КРК	0,5071	0,098	0,265	279,4	2021
353	КРК	0,5071	0,098	0,265	279,4	2021
354	КРК	0,336	0,095	0,266	279,4	2021
355	КРК	0,5892	0,1065	0,2664	279,4	2021

Реестровый номер здания	Источник тепловой энергии	Тепловая нагрузка отопления, Гкал/ч	Среднечасовая тепловая нагрузка горячего водоснабжения, Гкал/ч	Максимально-часовая тепловая нагрузка горячего водоснабжения, Гкал/ч	Капитальные затраты в строительство ИТП, тыс. руб.	Год реализации мероприятия
356	КРК	0,5892	0,1065	0,2664	279,4	2021
357	КРК	0,5892	0,1065	0,2664	279,4	2021
358	КРК	0,5892	0,1065	0,2664	279,4	2021
359	КРК	0,4005	0,1407	0,3619	499,5	2021
360	КРК	0,301	0,08	0,192	279,4	2021
361	КРК	0,2433	0,077	0,224	279,4	2021
362	КРК	0,2433	0,077	0,224	279,4	2021
363	КРК	0,2436	0,08	0,224	279,4	2021
364	КРК	0,243	0,08	0,224	279,4	2021
365	КРК	0,244	0,08	0,224	279,4	2021
366	КРК	0,336	0,095	0,266	279,4	2021
367	КРК	0,337	0,115	0,276	279,4	2021
368	КРК	0,3209	0,115	0,31	309,7	2021
369	КРК	0,2436	0,119	0,31	309,7	2021
370	КРК	0,4	0,135	0,349	499,5	2021
372	КРК	0,09	0,02	0,079	170,3	2021
373	КРК	0,256	0,082	0,238	279,4	2021
374	КРК	0,337	0,115	0,31	309,7	2021
375	ТЭЦ-3	0,39	0,043	0,129	234,3	2021
376	КРК	0,272	0,073	0,212	279,4	2021
377	ТЭЦ-2	0,07	0,007	0,034	170,3	2021
378	КРК	0,4	0,138	0,345	499,5	2021
379	ТЭЦ-5	0	0,064	0,236	279,4	2021
380	ТЭЦ-3	0,26	0,086	0,254	279,4	2021
381	ТЭЦ-3	0,37	0,121	0,394	309,7	2021
382	ТЭЦ-3	0,107	0,017	0,077	170,3	2021
383	ТЭЦ-3	0,258	0,092	0,258	312,4	2021
384	ТЭЦ-3	0,236	0,083	0,294	279,4	2021
385	ТЭЦ-3	0,266	0,058	0,174	234,3	2021
386	ТЭЦ-3	0,439	0,116	0,31	309,7	2021
387	ТЭЦ-3	0,367	0,04	0,18	234,3	2021
388	ТЭЦ-3	0,215	0,062	0,231	279,4	2021
389	ТЭЦ-5	0,125	0,028	0,1246	234,3	2021
390	ТЭЦ-3	0,246	0,069	0,194	279,4	2021
391	ТЭЦ-3	0,246	0,069	0,194	279,4	2021
392	ТЭЦ-3	0,246	0,069	0,194	279,4	2021
393	ТЭЦ-3	0,385	0,007	0,014	170,3	2021
394	ТЭЦ-3	0,2199	0,094	0,188	279,4	2021
395	ТЭЦ-2	0,4	0,133	0,345	499,5	2021
396	КРК	0,253	0,065	0,16865	279,4	2021
397	КРК	0,278	0,065	0,16865	279,4	2021
398	ТЭЦ-3	0,109	0,035	0,158	234,3	2021
399	ТЭЦ-5	0,155	0,026	0,116	234,3	2021
400	КРК	0,054	0,058	0,115	234,3	2022
401	КРК	0,303	0,081	0,1944	279,4	2022

Реестровый номер здания	Источник тепловой энергии	Тепловая нагрузка отопления, Гкал/ч	Среднечасовая тепловая нагрузка горячего водоснабжения, Гкал/ч	Максимально-часовая тепловая нагрузка горячего водоснабжения, Гкал/ч	Капитальные затраты в строительство ИТП, тыс. руб.	Год реализации мероприятия
402	КРК	0,21	0,1125	0,27	279,4	2022
403	КРК	0,21	0,1125	0,27	279,4	2022
404	КРК	0,295	0,1065	0,266	279,4	2022
405	КРК	0,295	0,1065	0,266	279,4	2022
406	КРК	0,0363	0,012	0,025	170,3	2022
407	КРК	0,08	0,009	0,019	170,3	2022
408	КРК	0,21	0,1125	0,27	279,4	2022
409	КРК	0,242	0,084	0,167	279,4	2022
410	КРК	0,242	0,084	0,167	279,4	2022
411	КРК	0,242	0,084	0,167	279,4	2022
412	КРК	0,21	0,1125	0,27	279,4	2022
413	КРК	0,242	0,084	0,167	279,4	2022
414	КРК	0,242	0,084	0,167	279,4	2022
415	КРК	0,242	0,084	0,167	279,4	2022
416	КРК	0,09	0,02	0,0792	170,3	2022
417	КРК	0,087	0,009	0,037	170,3	2022
418	КРК	0,2523	0,055	0,22	234,3	2022
419	КРК	0,395	0,043	0,129	234,3	2022
420	КРК	0,128	0,006	0,0121	170,3	2022
421	КРК	0,4	0,138	0,345	499,5	2022
422	КРК	0,28	0,077	0,208	279,4	2022
423	КРК	0,337	0,115	0,31	309,7	2022
424	КРК	0,2435	0,077	0,224	279,4	2022
425	КРК	0,1893	0,055	0,219	234,3	2022
426	КРК	0,3622	0,126	0,317	309,7	2022
427	КРК	0,337	0,119	0,31	309,7	2022
428	КРК	0,1076	0,029	0,0826	234,3	2022
429	КРК	0,1076	0,029	0,0826	234,3	2022
430	КРК	0,1406	0,032	0,0896	234,3	2022
431	КРК	0,3371	0,119	0,31	309,7	2022
432	КРК	0,4004	0,133	0,345	499,5	2022
433	КРК	0,4528	0,147	0,3749	499,5	2022
434	КРК	0,2435	0,08	0,224	279,4	2022
435	КРК	0,2435	0,08	0,224	279,4	2022
436	КРК	0,2435	0,08	0,224	279,4	2022
437	КРК	0,3371	0,119	0,31	309,7	2022
438	КРК	0,0084	0,0015	0,0016	170,3	2022
439	КРК	0,243	0,066	0,133	279,4	2022
440	КРК	0,2435	0,08	0,224	279,4	2022
441	КРК	0,4005	0,133	0,345	499,5	2022
442	КРК	0,238	0,043	0,129	234,3	2022
443	КРК	0,2531	0,084	0,211	279,4	2022
444	КРК	0,299	0,101	0,244	279,4	2022
445	КРК	0,299	0,101	0,244	279,4	2022
446	КРК	0,4005	0,133	0,345	499,5	2022

Реестровый номер здания	Источник тепловой энергии	Тепловая нагрузка отопления, Гкал/ч	Среднечасовая тепловая нагрузка горячего водоснабжения, Гкал/ч	Максимально-часовая тепловая нагрузка горячего водоснабжения, Гкал/ч	Капитальные затраты в строительство ИТП, тыс. руб.	Год реализации мероприятия
447	КРК	0,427	0,124	0,321	309,7	2022
448	КРК	0,2646	0,069	0,2	279,4	2022
449	КРК	0,303	0,28	0,28	842,1	2022
450	КРК	0	0,197	0,594	842,1	2022
451	ТЭЦ-3	0,29	0,111	0,31	279,4	2022
452	ТЭЦ-3	0,26	0,086	0,248	279,4	2022
453	ТЭЦ-3	0,26	0,088	0,248	279,4	2022
454	ТЭЦ-3	0,301	0,069	0,194	279,4	2022
455	ТЭЦ-3	0,301	0,069	0,194	279,4	2022
456	ТЭЦ-3	0,301	0,069	0,194	279,4	2022
457	ТЭЦ-3	0,4	0,13	0,345	499,5	2022
458	ТЭЦ-3	0,26	0,079	0,224	279,4	2022
459	ТЭЦ-3	0,03	0,003	0,006	170,3	2022
460	ТЭЦ-3	0,34	0,115	0,31	309,7	2022
461	ТЭЦ-3	0,34	0,115	0,31	309,7	2022
462	ТЭЦ-3	0,206	0,071	0,283	279,4	2022
463	ТЭЦ-3	0,02	0,005	0,01	170,3	2022
464	ТЭЦ-2	0,1409	0,006	0,0119	170,3	2022
465	ТЭЦ-2	0,2846	0,101	0,3086	279,4	2022
466	ТЭЦ-2	0,255	0,0792	0,2701	279,4	2022
467	ТЭЦ-2	0,203	0,057	0,21	234,3	2022
468	ТЭЦ-2	0,2344	0,053	0,21	234,3	2022
469	ТЭЦ-2	0,367	0,092	0,248	279,4	2022
470	ТЭЦ-2	0,139	0,035	0,118	234,3	2022
471	ТЭЦ-2	0,258	0,09	0,248	279,4	2022
472	ТЭЦ-2	0,3179	0,09	0,248	279,4	2022
473	ТЭЦ-2	0,1012	0,0184	0,0285	170,3	2022
474	ТЭЦ-2	0,0986	0,0097	0,06885	170,3	2022
475	ТЭЦ-5	0,163	0,0233	0,0456	234,3	2022
476	ТЭЦ-5	0,2726	0,061	0,2291	279,4	2022
477	ТЭЦ-5	0,1019	0,0324	0,0647	234,3	2022
478	ТЭЦ-5	0,107	0,031	0,062	234,3	2022
479	ТЭЦ-5	0,044	0,003	0,007	170,3	2022
480	ТЭЦ-2	0,3389	0,069	0,2559	279,4	2022
481	ТЭЦ-2	0,1782	0,035	0,1558	234,3	2022
482	ТЭЦ-5	0,157	0,07	0,188	279,4	2022
483	ТЭЦ-3	0,297	0,076	0,218	279,4	2022
484	ТЭЦ-3	0,22	0,055	0,218	234,3	2022
485	ТЭЦ-3	0,267	0,076	0,281	279,4	2022
486	ТЭЦ-3	0,024	0,001	0,002	170,3	2022
487	ТЭЦ-3	0,23	0,08	0,224	279,4	2022
488	ТЭЦ-3	0,297	0,075	0,218	279,4	2022
489	ТЭЦ-3	0,436	0,143	0,35	499,5	2022
490	ТЭЦ-3	0,23	0,076	0,281	279,4	2022
491	ТЭЦ-3	0,17	0,055	0,154	234,3	2022

Реестровый номер здания	Источник тепловой энергии	Тепловая нагрузка отопления, Гкал/ч	Среднечасовая тепловая нагрузка горячего водоснабжения, Гкал/ч	Максимально-часовая тепловая нагрузка горячего водоснабжения, Гкал/ч	Капитальные затраты в строительство ИТП, тыс. руб.	Год реализации мероприятия
492	ТЭЦ-3	0,36	0,142	0,35	499,5	2022
493	ТЭЦ-3	0,25	0,087	0,244	279,4	2022
494	ТЭЦ-3	0,14	0,001	0,002	170,3	2022
495	ТЭЦ-3	0,13	0,0435	0,087	234,3	2022
496	ТЭЦ-3	0,29	0,086	0,318	279,4	2022
497	ТЭЦ-3	0,04	0,001	0,002	170,3	2022
498	ТЭЦ-3	0,23	0,076	0,281	279,4	2022
499	ТЭЦ-3	0,244	0,082	0,305	279,4	2022
500	ТЭЦ-3	0,185	0,058	0,146	234,3	2022
501	ТЭЦ-3	0,185	0,058	0,146	234,3	2022
502	ТЭЦ-3	0,23	0,076	0,281	279,4	2022
503	ТЭЦ-3	0,163	0,0487	0,12667	234,3	2022
504	ТЭЦ-3	0,326	0,0973	0,25333	279,4	2022
505	ТЭЦ-3	0,34	0,115	0,31	309,7	2022
506	ТЭЦ-3	0,25	0,087	0,243	279,4	2022
507	ТЭЦ-3	0,29	0,091	0,337	279,4	2022
508	ТЭЦ-3	0,29	0,091	0,337	279,4	2022
509	ТЭЦ-3	0,185	0,058	0,146	234,3	2022
510	ТЭЦ-3	0,185	0,058	0,146	234,3	2022
511	ТЭЦ-3	0,815	0,082	0,23	279,4	2022
512	ТЭЦ-3	0,276	0,053	0,235	234,3	2022
513	ТЭЦ-3	0,016	0,005	0,01	170,3	2022
514	ТЭЦ-5	0,2911	0,0092	0,022	170,3	2022
515	ТЭЦ-3	0,3911	0,015	0,0298	170,3	2022
516	ТЭЦ-3	0,021	0,001	0,001	170,3	2022
517	ТЭЦ-3	0,098	0,06	0,06	279,4	2022
518	ТЭЦ-3	0,4413	0,034	0,034	234,3	2022
519	ТЭЦ-3	4,7105	0,1105	0,1584	279,4	2022
520	ТЭЦ-3	2,095	1,483	1,517	842,1	2022
521	ТЭЦ-3	0,24	0,0125	0,03	170,3	2022
522	ТЭЦ-5	0,162	0,024	0,106	234,3	2022
523	ТЭЦ-5	0,379	0,056	0,168	234,3	2022
524	ТЭЦ-5	0,033	0,065	0,13	279,4	2022
525	ТЭЦ-5	0,538	0,142	0,428	499,5	2022
526	ТЭЦ-5	0,295	0,058	0,171	234,3	2022
527	ТЭЦ-5	0,351	0,048	0,192	234,3	2022
528	ТЭЦ-5	0,13	0,029	0,057	234,3	2022
529	ТЭЦ-5	0,0243	0,005	0,01	170,3	2022
530	ТЭЦ-5	0,103	0,005	0,007	170,3	2022
531	ТЭЦ-5	0,051	0,053	0,106	234,3	2022
532	ТЭЦ-5	0,152	0,027	0,054	234,3	2022
533	ТЭЦ-5	0,2566	0,0032	0,0064	170,3	2022
534	ТЭЦ-5	0,0475	0,135	0,27	499,5	2022
535	ТЭЦ-5	0,16	0,1667	0,4	842,1	2022
536	ТЭЦ-5	0,3097	0,212	0,541	842,1	2022

Реестровый номер здания	Источник тепловой энергии	Тепловая нагрузка отопления, Гкал/ч	Среднечасовая тепловая нагрузка горячего водоснабжения, Гкал/ч	Максимально-часовая тепловая нагрузка горячего водоснабжения, Гкал/ч	Капитальные затраты в строительство ИТП, тыс. руб.	Год реализации мероприятия
537	ТЭЦ-5	0,0328	0,0033	0,0065	170,3	2022
538	ТЭЦ-5	0,062	0,0025	0,005	170,3	2022
539	ТЭЦ-5	0,059	0,001	0,003	170,3	2022
540	ТЭЦ-5	0,032	0,028	0,057	234,3	2022
541	ТЭЦ-5	0,3222	0,122	0,42	309,7	2022
542	ТЭЦ-5	0,3446	0,122	0,42	309,7	2022
543	ТЭЦ-5	0,0398	0,0035	0,007	170,3	2022
544	ТЭЦ-5	0,195	0,015	0,03	170,3	2022
545	ТЭЦ-5	0,02	0,002	0,003	170,3	2022
546	ТЭЦ-5	0,0104	0,001	0,001	170,3	2022
547	ТЭЦ-5	0,35	0,107	0,28	279,4	2022
548	ТЭЦ-5	0,018	0,002	0,004	170,3	2022
549	ТЭЦ-5	0,5	0,111	0,301	279,4	2022
550	ТЭЦ-2	0,1082	0,36	0,36	842,1	2022
551	ТЭЦ-2	0,272	0,091	0,264	279,4	2022
552	ТЭЦ-2	0,08	0,065	0,065	279,4	2022
553	ТЭЦ-2	0,245	0,065	0,26	279,4	2022
554	ТЭЦ-2	0,0139	0,038	0,076	234,3	2022
555	ТЭЦ-2	0,05	0,002	0,004	170,3	2022
556	ТЭЦ-2	0,265	0,16	0,509	842,1	2022
557	ТЭЦ-2	0,077	0,016	0,03	170,3	2022
558	ТЭЦ-2	0,346	0,054	0,163	234,3	2022
559	ТЭЦ-2	0,102	0,014	0,0623	170,3	2022
560	ТЭЦ-2	0,13	0,029	0,1285	234,3	2022
561	ТЭЦ-2	0,12	0,019	0,0857	170,3	2022
562	ТЭЦ-2	0,4324	0,056	0,224	234,3	2022
563	ТЭЦ-2	0,305	0,04	0,176	234,3	2022
564	ТЭЦ-2	0,2204	0,122	0,329	309,7	2022
565	ТЭЦ-2	0,483	0,138	0,357	499,5	2022
566	ТЭЦ-2	0,102	0,003	0,0072	170,3	2022
567	ТЭЦ-2	0,352	0,016	0,033	170,3	2022
568	ТЭЦ-2	0,189	0,066	0,097	279,4	2022
569	ТЭЦ-2	0,204	0,054	0,1403	234,3	2022
570	ТЭЦ-2	0,204	0,054	0,1404	234,3	2022
571	ТЭЦ-2	0,0788	0,015	0,03	170,3	2022
572	ТЭЦ-2	0,204	0,054	0,1403	234,3	2022
573	ТЭЦ-2	0,0882	0,018	0,0779	170,3	2022
574	ТЭЦ-2	0,249	0,055	0,22	234,3	2022
575	ТЭЦ-2	0,42	0,086	0,3053	279,4	2022
576	ТЭЦ-2	0,42	0,087	0,3106	279,4	2022
577	ТЭЦ-2	0,42	0,087	0,3106	279,4	2022
578	ТЭЦ-2	0,102	0,016	0,0701	170,3	2022
579	ТЭЦ-2	0,102	0,016	0,0701	170,3	2022
580	ТЭЦ-2	0,102	0,016	0,0701	170,3	2022
581	ТЭЦ-2	0,102	0,016	0,0701	170,3	2022

Реестровый номер здания	Источник тепловой энергии	Тепловая нагрузка отопления, Гкал/ч	Среднечасовая тепловая нагрузка горячего водоснабжения, Гкал/ч	Максимально-часовая тепловая нагрузка горячего водоснабжения, Гкал/ч	Капитальные затраты в строительство ИТП, тыс. руб.	Год реализации мероприятия
582	ТЭЦ-2	0,1191	0,016	0,0701	170,3	2022
583	ТЭЦ-2	0,1178	0,016	0,0701	170,3	2022
584	ТЭЦ-2	0,173	0,039	0,1558	234,3	2022
585	ТЭЦ-2	0,148	0,036	0,16	234,3	2022
586	ТЭЦ-2	0,162	0,056	0,22	234,3	2022
587	ТЭЦ-2	0,13	0,02	0,09	170,3	2022
588	ТЭЦ-2	0,3862	0,109	0,35	279,4	2022
589	ТЭЦ-2	0,2643	0,1	0,2	279,4	2022
590	ТЭЦ-3	0,218	0,065	0,231	279,4	2022
591	КРК	0,25	0,131	0,353	499,5	2022
592	КРК	0,061	0,008	0,019	170,3	2022
593	ТЭЦ-3	0,8	0,005	0,014	170,3	2022
594	ТЭЦ-5	0,085	0,002	0,009	170,3	2022
595	ТЭЦ-3	0,48	0,043	0,129	234,3	2022
596	ТЭЦ-3	0,36	0,132	0,35	499,5	2022
597	ТЭЦ-3	0,23	0,085	0,231	279,4	2022
598	ТЭЦ-3	0,24	0,08	0,224	279,4	2022
599	ТЭЦ-3	0,255	0,086	0,21	279,4	2022
600	ТЭЦ-3	0,255	0,086	0,21	279,4	2022
601	ТЭЦ-3	0,462	0,043	0,129	234,3	2022
602	ТЭЦ-3	0,462	0,043	0,129	234,3	2022
603	ТЭЦ-3	0,3265	0,076	0,21	279,4	2022
604	ТЭЦ-3	0,3265	0,076	0,21	279,4	2022
605	ТЭЦ-3	0,27	0,009	0,018	170,3	2022
606	ТЭЦ-3	0,4815	0,3431	0,3431	842,1	2022
607	ТЭЦ-3	0,316	0,033	0,1	234,3	2022
608	ТЭЦ-5	0,147	0,036	0,072	234,3	2022
609	ТЭЦ-5	0,046	0,015	0,022	170,3	2022
610	ТЭЦ-5	0,343	0,085	0,17	279,4	2022
611	ТЭЦ-5	0,072	0,006	0,012	170,3	2022
612	ТЭЦ-5	0,097	0,018	0,047	170,3	2022
613	ТЭЦ-5	0,043	0,0005	0,001	170,3	2022
614	ТЭЦ-5	0,019	0,0001	0,0002	170,3	2022
615	ТЭЦ-5	0,927	0,105	0,105	279,4	2022
616	ТЭЦ-5	0,014	0,003	0,005	170,3	2022
617	ТЭЦ-5	0,218	0,018	0,036	170,3	2022
618	ТЭЦ-5	0,439	0,029	0,087	234,3	2022
619	ТЭЦ-5	0,104	0,003	0,006	170,3	2022
620	ТЭЦ-5	0,241	0,017	0,033	170,3	2022
621	ТЭЦ-5	0,387	0,033	0,1	234,3	2022
622	ТЭЦ-5	0,306	0,009	0,018	170,3	2022
623	ТЭЦ-5	0,1347	0,035	0,0616	234,3	2022
624	ТЭЦ-5	0,114	0,002	0,004	170,3	2022
625	ТЭЦ-5	0,0681	0,0119	0,0236	170,3	2022
626	ТЭЦ-5	0,1805	0,016	0,032	170,3	2022

Реестровый номер здания	Источник тепловой энергии	Тепловая нагрузка отопления, Гкал/ч	Среднечасовая тепловая нагрузка горячего водоснабжения, Гкал/ч	Максимально-часовая тепловая нагрузка горячего водоснабжения, Гкал/ч	Капитальные затраты в строительство ИТП, тыс. руб.	Год реализации мероприятия
627	ТЭЦ-5	0,297	0,03	0,09	234,3	2022
628	ТЭЦ-5	0,169	0,084	0,167	279,4	2022
629	ТЭЦ-5	0,345	0,007	0,014	170,3	2022
630	ТЭЦ-5	0,077	0,008	0,036	170,3	2022
631	ТЭЦ-5	0,238	0,057	0,21	234,3	2022
632	ТЭЦ-5	0,221	0,024	0,042	234,3	2022
633	ТЭЦ-5	0,085	0,012	0,024	170,3	2022
634	ТЭЦ-5	0,427	0,05	0,1	234,3	2022
635	ТЭЦ-5	0,339	0,022	0,08	234,3	2022
636	ТЭЦ-5	0,14	0,035	0,156	234,3	2022
637	ТЭЦ-5	0,25	0,0742	0,207	279,4	2022
638	ТЭЦ-5	0,497	0,117	0,233	309,7	2022
639	ТЭЦ-5	0,075	0,002	0,004	170,3	2022
640	ТЭЦ-5	0,2298	0,0845	0,169	279,4	2022
641	ТЭЦ-5	0,081	0,002	0,003	170,3	2022
642	ТЭЦ-5	0,143	0,011	0,051	170,3	2022
643	ТЭЦ-5	0,068	0,027	0,054	234,3	2022
644	ТЭЦ-5	0,103	0,032	0,032	234,3	2022
645	ТЭЦ-5	0,222	0,036	0,15	234,3	2022
646	ТЭЦ-5	0,154	0,0088	0,021	170,3	2022
647	ТЭЦ-5	0,476	0,002	0,007	170,3	2022
648	ТЭЦ-5	0,182	0,005	0,01	170,3	2022
649	ТЭЦ-5	0,235	0,17	0,405	842,1	2022
650	ТЭЦ-5	0,142	0,0466	0,154	234,3	2022
651	ТЭЦ-5	0,013	0,00004	0,0001	170,3	2022
652	ТЭЦ-5	0,373	0,0825	0,165	279,4	2022
653	ТЭЦ-5	0,159	0,007	0,04	170,3	2022
654	ТЭЦ-5	0	0,09	0,372	279,4	2022
655	ТЭЦ-5	0	0,1638	0,418	842,1	2022
656	ТЭЦ-5	0	0,047	0,165	234,3	2022
657	ТЭЦ-5	0	0,047	0,165	234,3	2022
658	ТЭЦ-5	0	0,126	0,394	309,7	2022
659	ТЭЦ-5	0	0,008	0,0159	170,3	2022
660	ТЭЦ-5	0	0,016	0,07	170,3	2022
661	ТЭЦ-5	0	0,02	0,09	170,3	2022
662	ТЭЦ-5	0	0,016	0,07	170,3	2022
663	ТЭЦ-5	0	0,016	0,065	170,3	2022
664	ТЭЦ-5	0	0,015	0,0614	170,3	2022
665	ТЭЦ-5	0	0,016	0,07	170,3	2022
666	ТЭЦ-5	0	0,001	0,005	170,3	2022
667	ТЭЦ-5	0	0,085	0,316	279,4	2022
668	ТЭЦ-5	0	0,198	0,7932	842,1	2022
669	ТЭЦ-5	0	0,117	0,3955	309,7	2022
670	ТЭЦ-5	0	0,07	0,246	279,4	2022
671	ТЭЦ-5	0	0,1575	0,4864	842,1	2022

Реестровый номер здания	Источник тепловой энергии	Тепловая нагрузка отопления, Гкал/ч	Среднечасовая тепловая нагрузка горячего водоснабжения, Гкал/ч	Максимально-часовая тепловая нагрузка горячего водоснабжения, Гкал/ч	Капитальные затраты в строительство ИТП, тыс. руб.	Год реализации мероприятия
672	ТЭЦ-5	0	0,158	0,4867	842,1	2022
673	ТЭЦ-5	0	0,065	0,234	279,4	2022
674	ТЭЦ-5	0	0,155	0,4801	499,5	2022
675	ТЭЦ-5	0	0,068	0,266	279,4	2022
676	ТЭЦ-5	0	0,044	0,1865	234,3	2022
677	ТЭЦ-5	0	0,075	0,21	279,4	2022
678	ТЭЦ-5	0	0,341	0,785	842,1	2022
679	ТЭЦ-5	0	0,038	0,151	234,3	2022
680	ТЭЦ-5	0	0,007	0,015	170,3	2022
681	ТЭЦ-5	0	0,04	0,12	234,3	2022
682	ТЭЦ-5	0	0,073	0,146	279,4	2022
683	ТЭЦ-5	0	0,1245	0,3902	309,7	2022
684	ТЭЦ-5	0	0,02	0,0896	170,3	2022
685	ТЭЦ-5	0	0,07	0,264	279,4	2022
686	ТЭЦ-5	0	0,08	0,224	279,4	2022
687	ТЭЦ-5	0	0,096	0,3867	279,4	2022
688	ТЭЦ-5	0	0,095	0,3302	279,4	2022
689	ТЭЦ-5	0	0,126	0,4095	309,7	2022
690	ТЭЦ-5	0	0,09	0,341	279,4	2022
691	ТЭЦ-5	0	0,028	0,125	234,3	2022
692	ТЭЦ-5	0	0,124	0,224	309,7	2022
693	ТЭЦ-5	0	0,028	0,125	234,3	2022
694	ТЭЦ-5	0	0,065	0,117	279,4	2022
695	ТЭЦ-5	0	0,064	0,116	279,4	2022
696	ТЭЦ-5	0	0,068	0,122	279,4	2022
697	ТЭЦ-5	0	0,054	0,097	234,3	2022
698	ТЭЦ-5	0	0,006	0,031	170,3	2022
699	ТЭЦ-5	0	0,006	0,031	170,3	2022
700	ТЭЦ-5	0	0,006	0,031	170,3	2022
701	ТЭЦ-5	0	0,006	0,031	170,3	2022
702	ТЭЦ-5	0	0,006	0,031	170,3	2022
703	ТЭЦ-5	0	0,0005	0,001	170,3	2022
704	ТЭЦ-5	0	0,019	0,086	170,3	2022
705	ТЭЦ-5	0	0,015	0,078	170,3	2022
706	ТЭЦ-5	0	0,021	0,101	170,3	2022
707	ТЭЦ-5	0	0,016	0,071	170,3	2022
708	ТЭЦ-5	0	0,0227	0,117	234,3	2022
709	ТЭЦ-5	0	0,005	0,018	170,3	2022
710	ТЭЦ-5	0	0,047	0,22	234,3	2022
711	ТЭЦ-5	0	0,028	0,056	234,3	2022
712	ТЭЦ-5	0	0,04	0,08	234,3	2022
713	ТЭЦ-5	0	0,0513	0,231	234,3	2022
714	ТЭЦ-5	0	0,0243	0,125	234,3	2022
715	ТЭЦ-5	0	0,006	0,031	170,3	2022
716	ТЭЦ-5	0	0,006	0,031	170,3	2022

Реестровый номер здания	Источник тепловой энергии	Тепловая нагрузка отопления, Гкал/ч	Среднечасовая тепловая нагрузка горячего водоснабжения, Гкал/ч	Максимально-часовая тепловая нагрузка горячего водоснабжения, Гкал/ч	Капитальные затраты в строительство ИТП, тыс. руб.	Год реализации мероприятия
717	ТЭЦ-5	0	0,012	0,062	170,3	2022
718	ТЭЦ-5	0	0,012	0,059	170,3	2022
719	ТЭЦ-5	0	0,012	0,062	170,3	2022
720	ТЭЦ-5	0	0,006	0,031	170,3	2022
721	ТЭЦ-5	0	0,0055	0,028	170,3	2022
722	ТЭЦ-5	0	0,006	0,028	170,3	2022
723	ТЭЦ-5	0	0,005	0,028	170,3	2022
724	ТЭЦ-5	0	0,004	0,018	170,3	2022
725	ТЭЦ-5	0	0,002	0,002	170,3	2022
726	ТЭЦ-5	0	0,061	0,199	279,4	2022
727	ТЭЦ-5	0	0,047	0,207	234,3	2022
728	ТЭЦ-5	0	0,109	0,387	279,4	2022
729	ТЭЦ-5	0	0,138	0,51	499,5	2022
730	ТЭЦ-5	0	0,064	0,254	279,4	2022
731	ТЭЦ-5	0	0,047	0,207	234,3	2022
732	ТЭЦ-5	0	0,173	0,563	842,1	2022
733	ТЭЦ-5	0	0,0791	0,3132	279,4	2022
734	ТЭЦ-5	0	0,006	0,031	170,3	2022
735	ТЭЦ-5	0,337	0,108	0,292	279,4	2022
736	ТЭЦ-5	0,337	0,108	0,292	279,4	2022
737	ТЭЦ-5	0,06	0,017	0,034	170,3	2022
738	ТЭЦ-3	0	0,243	0,5822	842,1	2022
739	ТЭЦ-3	0	0,0206	0,0481	170,3	2022
740	ТЭЦ-3	0	0,004	0,0072	170,3	2022
741	ТЭЦ-3	0	0,243	0,5832	842,1	2022
742	ТЭЦ-3	0	0,275	0,675	842,1	2022
743	ТЭЦ-3	0,043	0,022	0,045	234,3	2022
744	ТЭЦ-3	0,047	0,002	0,002	170,3	2022
745	ТЭЦ-3	0,049	0,006	0,012	170,3	2022
746	ТЭЦ-3	0	0,137	0,4084	499,5	2022
747	ТЭЦ-3	0	0,225	0,54	842,1	2022
748	ТЭЦ-3	0	0,141	0,432	499,5	2022
749	ТЭЦ-3	0	0,582	1,164	842,1	2022
750	ТЭЦ-3	0	0,237	0,564	842,1	2022
751	ТЭЦ-3	0	0,192	0,4987	842,1	2022
752	ТЭЦ-3	0	0,022	0,101	234,3	2022
753	ТЭЦ-3	0	0,225	0,54	842,1	2022
754	ТЭЦ-3	0	0,256	0,6651	842,1	2022
755	ТЭЦ-3	0	0,243	0,583	842,1	2022
756	ТЭЦ-3	0	0,198	0,396	842,1	2022
757	ТЭЦ-3	0	0,533	1,3315	842,1	2022
758	ТЭЦ-3	0	0,262	0,68	842,1	2022
759	ТЭЦ-3	0	0,243	0,5829	842,1	2022
760	ТЭЦ-3	0	0,2021	0,4821	842,1	2022
761	ТЭЦ-5	0,0626	0,002	0,0041	170,3	2022

Реестровый номер здания	Источник тепловой энергии	Тепловая нагрузка отопления, Гкал/ч	Среднечасовая тепловая нагрузка горячего водоснабжения, Гкал/ч	Максимально-часовая тепловая нагрузка горячего водоснабжения, Гкал/ч	Капитальные затраты в строительство ИТП, тыс. руб.	Год реализации мероприятия
762	ТЭЦ-3	0	0,242	0,569	842,1	2022
763	ТЭЦ-3	0	0,192	0,4987	842,1	2022
764	ТЭЦ-3	0	0,118	0,3524	309,7	2022
765	ТЭЦ-3	0	0,283	0,68	842,1	2022
766	ТЭЦ-3	0	0,2301	0,568	842,1	2022
767	ТЭЦ-3	0	0,305	0,749	842,1	2022
768	ТЭЦ-3	0	0,305	0,749	842,1	2022
769	ТЭЦ-3	0	0,141	0,34	499,5	2022
770	ТЭЦ-3	0	0,333	0,8014	842,1	2022
771	ТЭЦ-3	0	0,206	0,713	842,1	2022
772	ТЭЦ-3	0	0,25	0,665	842,1	2022
773	ТЭЦ-3	0,052	0,006	0,012	170,3	2022
774	ТЭЦ-3	0,3749	0,1192	0,3899	309,7	2022
775	ТЭЦ-3	0,3693	0,1165	0,3845	309,7	2022
776	ТЭЦ-4	0	0,173	0,626	842,1	2022
777	ТЭЦ-3	0,1	0,038	0,077	234,3	2022
778	ТЭЦ-3	0	0,275	0,588	842,1	2022
779	ТЭЦ-3	0	0,3133	0,7517	842,1	2022
780	ТЭЦ-3	0	0,235	0,5345	842,1	2022
781	ТЭЦ-3	0	0,243	0,583	842,1	2022
782	ТЭЦ-3	0	0,09	0,266	279,4	2022
783	ТЭЦ-3	0	0,235	0,5345	842,1	2022
784	ТЭЦ-3	0	0,071	0,282	279,4	2022
785	ТЭЦ-3	0	0,277	0,6649	842,1	2022
786	ТЭЦ-3	0	0,141	0,34	499,5	2022
787	ТЭЦ-3	0	0,194	0,4859	842,1	2022
788	ТЭЦ-5	0,2422	0,013	0,0309	170,3	2022
789	ТЭЦ-5	0,351	0,088	0,311	279,4	2022
790	ТЭЦ-3	0,383	0,101	0,243	279,4	2022
791	ТЭЦ-3	0,303	0,081	0,194	279,4	2022
792	ТЭЦ-3	0,2967	0,093	0,234	279,4	2022
793	ТЭЦ-3	0,431	0,1051	0,385	279,4	2022
794	ТЭЦ-3	0,303	0,081	0,194	279,4	2022
795	ТЭЦ-3	0,2967	0,093	0,234	279,4	2022
796	ТЭЦ-3	0,383	0,102	0,243	279,4	2022
797	ТЭЦ-3	0,303	0,081	0,194	279,4	2022
798	ТЭЦ-3	0,8624	0,212	0,7633	842,1	2022
799	ТЭЦ-5	0	0,244	0,842	842,1	2022
800	ТЭЦ-5	0	0,025	0,05	234,3	2022
801	ТЭЦ-5	0	0,184	0,46	842,1	2022
802	ТЭЦ-5	0	0,063	0,2329	279,4	2022
803	ТЭЦ-5	0	0,2	0,546	842,1	2022
804	ТЭЦ-5	0	0,012	0,012	170,3	2022
805	ТЭЦ-5	0,048	0,013	0,025	170,3	2022
806	ТЭЦ-5	0,3084	0,0762	0,1671	279,4	2022

Реестровый номер здания	Источник тепловой энергии	Тепловая нагрузка отопления, Гкал/ч	Среднечасовая тепловая нагрузка горячего водоснабжения, Гкал/ч	Максимально-часовая тепловая нагрузка горячего водоснабжения, Гкал/ч	Капитальные затраты в строительство ИТП, тыс. руб.	Год реализации мероприятия
807	ТЭЦ-5	0,091	0,004	0,008	170,3	2022
808	ТЭЦ-5	0,254	0,075	0,212	279,4	2022
809	ТЭЦ-5	0,1216	0,005	0,01	170,3	2022
810	ТЭЦ-5	0,1643	0,031	0,14	234,3	2022
811	ТЭЦ-5	0,302	0,07	0,2559	279,4	2022
812	ТЭЦ-5	0,03	0,002	0,005	170,3	2022
965	ТЭЦ-2	0,236	0,145	0,4575	499,5	2023
966	ТЭЦ-2	0,2546	0,06	0,2645	279,4	2023
967	ТЭЦ-2	0,26	0,062	0,224	279,4	2023
968	ТЭЦ-2	0,272	0,083	0,264	279,4	2023
969	ТЭЦ-2	0,187	0,051	0,1323	234,3	2023
970	ТЭЦ-2	0,187	0,051	0,1324	234,3	2023
971	ТЭЦ-2	0,188	0,051	0,1323	234,3	2023
972	ТЭЦ-2	0,168	0,0324	0,1441	234,3	2023
973	ТЭЦ-2	0,007	0,001	0,002	170,3	2023
974	ТЭЦ-2	0,037	0,0002	0,001	170,3	2023
975	ТЭЦ-2	0,118	0,04	0,108	234,3	2023
976	ТЭЦ-2	0,496	0,02	0,02	170,3	2023
977	ТЭЦ-2	0,029	0,001	0,002	170,3	2023
978	ТЭЦ-2	0,134	0,001	0,001	170,3	2023
979	ТЭЦ-2	0,026	0,001	0,002	170,3	2023
980	ТЭЦ-2	0,22	0,151	0,151	499,5	2023
981	ТЭЦ-2	0,24	0,07	0,22	279,4	2023
982	ТЭЦ-2	0,24	0,07	0,19	279,4	2023
983	ТЭЦ-2	0,29	0,072	0,215	279,4	2023
984	ТЭЦ-2	0,243	0,08	0,224	279,4	2023
985	ТЭЦ-2	0,278	0,058	0,234	234,3	2023
986	ТЭЦ-2	0,62	0,147	0,5342	499,5	2023
987	ТЭЦ-2	0,28	0,04	0,108	234,3	2023
988	ТЭЦ-2	0,28	0,04	0,108	234,3	2023
989	ТЭЦ-2	0,5297	0,028	0,116	234,3	2023
990	ТЭЦ-2	0,5494	0,046	0,12	234,3	2023
991	ТЭЦ-2	0,243	0,08	0,224	279,4	2023
992	ТЭЦ-2	0,3059	0,094	0,35	279,4	2023
993	ТЭЦ-2	0,058	0,014	0,0553	170,3	2023
994	ТЭЦ-2	0,057	0,013	0,0514	170,3	2023
995	ТЭЦ-2	0,0763	0,0068	0,0135	170,3	2023
996	ТЭЦ-2	0,058	0,007	0,014	170,3	2023
997	ТЭЦ-2	0,119	0,034	0,069	234,3	2023
998	ТЭЦ-2	0,2264	0,012	0,024	170,3	2023
999	ТЭЦ-2	0,1081	0,02	0,084	170,3	2023
1000	ТЭЦ-2	0,1284	0,0253	0,0505	234,3	2023
1001	ТЭЦ-2	0,367	0,101	0,3588	279,4	2023
1002	ТЭЦ-2	0,067	0,036	0,054	234,3	2023
1003	ТЭЦ-2	0,146	0,027	0,11	234,3	2023

Реестровый номер здания	Источник тепловой энергии	Тепловая нагрузка отопления, Гкал/ч	Среднечасовая тепловая нагрузка горячего водоснабжения, Гкал/ч	Максимально-часовая тепловая нагрузка горячего водоснабжения, Гкал/ч	Капитальные затраты в строительство ИТП, тыс. руб.	Год реализации мероприятия
1004	ТЭЦ-2	0,255	0,077	0,216	279,4	2023
1005	ТЭЦ-2	0,137	0,027	0,11	234,3	2023
1006	ТЭЦ-2	0,255	0,082	0,264	279,4	2023
1007	ТЭЦ-2	0,238	0,071	0,216	279,4	2023
1008	ТЭЦ-2	0,074	0,007	0,03	170,3	2023
1009	ТЭЦ-2	0,006	0,001	0,002	170,3	2023
1010	ТЭЦ-2	0,221	0,025	0,05	234,3	2023
1011	ТЭЦ-2	0,314	0,036	0,12	234,3	2023
1012	ТЭЦ-2	0,07	0,007	0,03	170,3	2023
1013	ТЭЦ-2	0,094	0,022	0,078	234,3	2023
1014	ТЭЦ-2	0	0,513	1,673	842,1	2023
1015	ТЭЦ-2	0,4	0,133	0,345	499,5	2023
1016	КРК	0,2945	0,053	0,2665	234,3	2023
1017	КРК	0,2945	0,053	0,2665	234,3	2023
1018	КРК	0,24	0,135	0,324	499,5	2023
1019	КРК	0,24	0,135	0,324	499,5	2023
1020	КРК	0,3371	0,115	0,31	309,7	2023
1021	КРК	0,341	0,043	0,129	234,3	2023
1022	КРК	0,224	0,11	0,219	279,4	2023
1023	КРК	0,2435	0,077	0,224	279,4	2023
1024	КРК	0,2435	0,077	0,224	279,4	2023
1025	КРК	0,2435	0,077	0,224	279,4	2023
1026	КРК	0,2435	0,077	0,224	279,4	2023
1027	КРК	0,2435	0,077	0,224	279,4	2023
1028	КРК	0,303	0,081	0,194	279,4	2023
1029	КРК	0,303	0,081	0,194	279,4	2023
1030	КРК	0,303	0,081	0,194	279,4	2023
1031	КРК	0,157	0,067	0,187	279,4	2023
1032	КРК	0,163	0,016	0,0321	170,3	2023
1033	КРК	0,286	0,086	0,23	279,4	2023
1034	КРК	0,303	0,081	0,1944	279,4	2023
1035	КРК	0,4556	0,116	0,312	309,7	2023
1036	КРК	0,275	0,077	0,2	279,4	2023
1037	КРК	0,4	0,138	0,345	499,5	2023
1038	КРК	0,036	0,024	0,048	234,3	2023
1039	КРК	0,169	0,15	0,3	499,5	2023
1040	КРК	0,243	0,08	0,224	279,4	2023
1041	КРК	0,2685	0,099	0,273	279,4	2023
1042	КРК	0,342	0,1206	0,3233	309,7	2023
1043	КРК	0,3718	0,115	0,31	309,7	2023
1044	КРК	0,3791	0,1181	0,317	309,7	2023
1045	КРК	0,3371	0,119	0,31	309,7	2023
1046	КРК	0,303	0,081	0,1943	279,4	2023
1047	КРК	0,303	0,081	0,1943	279,4	2023
1048	КРК	0,243	0,077	0,224	279,4	2023

Реестровый номер здания	Источник тепловой энергии	Тепловая нагрузка отопления, Гкал/ч	Среднечасовая тепловая нагрузка горячего водоснабжения, Гкал/ч	Максимально-часовая тепловая нагрузка горячего водоснабжения, Гкал/ч	Капитальные затраты в строительство ИТП, тыс. руб.	Год реализации мероприятия
1049	КРК	0,30427	0,081	0,19447	279,4	2023
1050	КРК	0,30427	0,081	0,19447	279,4	2023
1051	КРК	0,30427	0,081	0,19447	279,4	2023
1052	КРК	0,337	0,115	0,31	309,7	2023
1053	КРК	0,337	0,115	0,31	309,7	2023
1054	КРК	0,243	0,077	0,224	279,4	2023
1055	КРК	0,3371	0,119	0,31	309,7	2023
1056	КРК	0,303	0,081	0,1943	279,4	2023
1057	КРК	0,303	0,081	0,1943	279,4	2023
1058	КРК	0,303	0,081	0,1943	279,4	2023
1059	КРК	0,303	0,081	0,1943	279,4	2023
1060	КРК	0,0189	0,0038	0,0076	170,3	2023
1061	КРК	0,0423	0,014	0,0281	170,3	2023
1062	КРК	0,4005	0,133	0,345	499,5	2023
1063	КРК	0,3371	0,119	0,31	309,7	2023
1064	КРК	0,0276	0,02	0,03	170,3	2023
1065	КРК	0,079	0,006	0,012	170,3	2023
1066	КРК	0,248	0,055	0,22	234,3	2023
1067	КРК	0,336	0,095	0,266	279,4	2023
1068	КРК	0,2435	0,08	0,224	279,4	2023
1069	КРК	0,3371	0,12	0,325	309,7	2023
1070	КРК	0,2946	0,1065	0,2664	279,4	2023
1071	КРК	0,0428	0,02	0,04	170,3	2023
1072	ТЭЦ-4	0	0,059	0,189	234,3	2023
1073	ТЭЦ-3	0	0,072	0,282	279,4	2023
1074	ТЭЦ-3	0	0,069	0,195	279,4	2023
1075	ТЭЦ-3	0	0,093	0,268	279,4	2023
1076	ТЭЦ-3	0	0,128	0,346	499,5	2023
1077	ТЭЦ-3	0	0,128	0,346	499,5	2023
1078	ТЭЦ-3	0	0,165	0,429	842,1	2023
1079	ТЭЦ-3	0	0,215	0,537	842,1	2023
1080	ТЭЦ-3	0	0,192	0,499	842,1	2023
1081	ТЭЦ-3	0	0,431	1,094	842,1	2023
1082	ТЭЦ-3	0	0,192	0,499	842,1	2023
1083	ТЭЦ-3	0	0,192	0,499	842,1	2023
1084	ТЭЦ-3	0	0,093	0,269	279,4	2023
1085	ТЭЦ-3	0	0,192	0,499	842,1	2023
1086	ТЭЦ-3	0	0,42	0,968	842,1	2023
1087	ТЭЦ-3	0	0,192	0,5	842,1	2023
1088	ТЭЦ-3	0	0,487	1,203	842,1	2023
1089	ТЭЦ-3	0	0,166	0,54	842,1	2023
1090	ТЭЦ-3	0	0,051	0,102	234,3	2023
1091	ТЭЦ-3	0	0,346	0,831	842,1	2023
1092	ТЭЦ-3	0	0,404	0,969	842,1	2023
1093	ТЭЦ-3	0	0,346	0,831	842,1	2023

Реестровый номер здания	Источник тепловой энергии	Тепловая нагрузка отопления, Гкал/ч	Среднечасовая тепловая нагрузка горячего водоснабжения, Гкал/ч	Максимально-часовая тепловая нагрузка горячего водоснабжения, Гкал/ч	Капитальные затраты в строительство ИТП, тыс. руб.	Год реализации мероприятия
1094	ТЭЦ-3	0	0,264	0,788	842,1	2023
1095	ТЭЦ-3	0	0,271	0,65	842,1	2023
1096	ТЭЦ-3	0	0,346	0,831	842,1	2023
1097	ТЭЦ-3	0	0,111	0,311	279,4	2023
1098	ТЭЦ-3	0	0,118	0,33	309,7	2023
1099	ТЭЦ-3	0	0,346	0,831	842,1	2023
1100	ТЭЦ-3	0	0,225	0,54	842,1	2023
1101	ТЭЦ-3	0	0,225	0,54	842,1	2023
1102	ТЭЦ-3	0	0,448	1,119	842,1	2023
1103	ТЭЦ-3	0	0,346	0,831	842,1	2023
1104	ТЭЦ-3	0	0,128	0,51	499,5	2023
1105	ТЭЦ-3	0,066	0,006	0,012	170,3	2023
1106	ТЭЦ-3	0,022	0,01	0,011	170,3	2023
1107	ТЭЦ-3	0,06	0,034	0,034	234,3	2023
1108	ТЭЦ-2	0,11	0,028	0,056	234,3	2023
1109	ТЭЦ-2	0,284	0,085	0,23	279,4	2023
1110	ТЭЦ-5	0,25	0,077	0,216	279,4	2023
1111	ТЭЦ-5	0,23255	0,0993	0,2696	279,4	2023
1112	ТЭЦ-5	0,1744	0,012	0,0545	170,3	2023
1113	ТЭЦ-5	0,244	0,083	0,231	279,4	2023
1114	ТЭЦ-5	0,17	0,049	0,148	234,3	2023
1115	ТЭЦ-5	0,523	0,077	0,2782	279,4	2023
1116	ТЭЦ-5	0,1363	0,032	0,0684	234,3	2023
1117	ТЭЦ-5	0,286	0,039	0,1729	234,3	2023
1118	ТЭЦ-5	0,124	0,006	0,012	170,3	2023
1119	ТЭЦ-5	0,239	0,063	0,126	279,4	2023
1120	ТЭЦ-5	0,162	0,021	0,0935	170,3	2023
1121	ТЭЦ-5	0,19	0,042	0,1812	234,3	2023
1122	ТЭЦ-5	0,18	0,037	0,1336	234,3	2023
1123	ТЭЦ-5	0,18	0,037	0,1336	234,3	2023
1124	ТЭЦ-5	0,474	0,091	0,3205	279,4	2023
1125	ТЭЦ-5	0,39	0,041	0,1635	234,3	2023
1126	ТЭЦ-5	0,2	0,031	0	234,3	2023
1127	ТЭЦ-5	0,523	0,103	0,292	279,4	2023
1128	ТЭЦ-5	0,2209	0,031	0,1363	234,3	2023
1129	ТЭЦ-5	0,4815	0,24	0,584	842,1	2023
1130	ТЭЦ-5	0,055	0,02	0,078	170,3	2023
1131	ТЭЦ-5	0,087	0,019	0,029	170,3	2023
1132	ТЭЦ-5	0,7791	0,004	0,008	170,3	2023
1133	ТЭЦ-5	0,243	0,069	0,224	279,4	2023
1134	ТЭЦ-5	0,0539	0,007	0,0145	170,3	2023
1135	ТЭЦ-5	0,3358	0,1152	0,2303	309,7	2023
1136	ТЭЦ-5	0,0368	0,004	0,008	170,3	2023
1137	ТЭЦ-5	0	0,055	0,22	234,3	2023
1138	ТЭЦ-5	0	0,123	0,4006	309,7	2023

Реестровый номер здания	Источник тепловой энергии	Тепловая нагрузка отопления, Гкал/ч	Среднечасовая тепловая нагрузка горячего водоснабжения, Гкал/ч	Максимально-часовая тепловая нагрузка горячего водоснабжения, Гкал/ч	Капитальные затраты в строительство ИТП, тыс. руб.	Год реализации мероприятия
1139	ТЭЦ-5	0	0,08	0,224	279,4	2023
1140	ТЭЦ-5	0	0,15	0,4329	499,5	2023
1141	ТЭЦ-5	0	0,069	0,242	279,4	2023
1142	ТЭЦ-5	0	0,1	0,264	279,4	2023
1143	ТЭЦ-5	0	0,08	0,224	279,4	2023
1144	ТЭЦ-5	0	0,216	0,583	842,1	2023
1145	ТЭЦ-5	0	0,012	0,012	170,3	2023
1146	ТЭЦ-5	0	0,126	0,4089	309,7	2023
1147	ТЭЦ-5	0	0,216	0,583	842,1	2023
1148	ТЭЦ-5	0	0,08	0,224	279,4	2023
1149	ТЭЦ-5	0	0,064	0,193	279,4	2023
1150	ТЭЦ-5	0	0,07	0,28	279,4	2023
1151	ТЭЦ-5	0	0,08	0,224	279,4	2023
1152	ТЭЦ-5	0,05	0,005	0,005	170,3	2023
1153	ТЭЦ-5	0,339	0,087	0,31	279,4	2023
1154	ТЭЦ-5	0,339	0,087	0,31	279,4	2023
1155	ТЭЦ-5	0,169	0,049	0,147	234,3	2023
1156	ТЭЦ-5	0,169	0,049	0,147	234,3	2023
1157	ТЭЦ-5	0,169	0,049	0,147	234,3	2023
1158	ТЭЦ-5	0,285	0,112	0,369	279,4	2023
1159	ТЭЦ-5	0,285	0,112	0,369	279,4	2023
1160	ТЭЦ-5	0,285	0,112	0,369	279,4	2023
1161	ТЭЦ-5	0,285	0,112	0,369	279,4	2023
1162	ТЭЦ-5	0,285	0,112	0,369	279,4	2023
1163	ТЭЦ-5	0,285	0,112	0,369	279,4	2023
1164	ТЭЦ-5	0,169	0,049	0,147	234,3	2023
1165	ТЭЦ-5	0,169	0,049	0,147	234,3	2023
1166	ТЭЦ-5	0,169	0,049	0,147	234,3	2023
1167	ТЭЦ-5	0,337	0,086	0,308	279,4	2023
1168	ТЭЦ-5	0,339	0,087	0,31	279,4	2023
1169	ТЭЦ-5	0,51	0,144	0,476	499,5	2023
1170	ТЭЦ-5	0,281	0,055	0,224	234,3	2023
1171	ТЭЦ-5	0,256	0,06	0,238	279,4	2023
1172	ТЭЦ-5	0,256	0,06	0,238	279,4	2023
1173	ТЭЦ-5	0,123	0,013	0,026	170,3	2023
1174	ТЭЦ-5	0,091	0,009	0,04	170,3	2023
1175	ТЭЦ-5	0,128	0,024	0,109	234,3	2023
1176	ТЭЦ-5	0,116	0,019	0,075	170,3	2023
1177	ТЭЦ-5	0,128	0,03	0,12	234,3	2023
1178	ТЭЦ-5	0,128	0,03	0,12	234,3	2023
1179	ТЭЦ-5	0,122	0,031	0,14	234,3	2023
1180	ТЭЦ-5	0,089	0,004	0,016	170,3	2023
1181	ТЭЦ-5	0,026	0,002	0,005	170,3	2023
1182	ТЭЦ-5	0,082	0,011	0,05	170,3	2023
1183	ТЭЦ-5	0,082	0,011	0,05	170,3	2023

Реестровый номер здания	Источник тепловой энергии	Тепловая нагрузка отопления, Гкал/ч	Среднечасовая тепловая нагрузка горячего водоснабжения, Гкал/ч	Максимально-часовая тепловая нагрузка горячего водоснабжения, Гкал/ч	Капитальные затраты в строительство ИТП, тыс. руб.	Год реализации мероприятия
1184	ТЭЦ-5	0,082	0,011	0,05	170,3	2023
1185	ТЭЦ-5	0,083	0,011	0,05	170,3	2023
1186	ТЭЦ-5	0,082	0,011	0,05	170,3	2023
1187	ТЭЦ-5	0,083	0,009	0,04	170,3	2023
1188	ТЭЦ-5	0,092	0,009	0,04	170,3	2023
1189	ТЭЦ-5	0,09	0,009	0,04	170,3	2023
1190	ТЭЦ-5	0,091	0,009	0,04	170,3	2023
1191	ТЭЦ-5	0,091	0,009	0,04	170,3	2023
1192	ТЭЦ-5	0,063	0,006	0,011	170,3	2023
1193	ТЭЦ-5	0,127	0,038	0,15	234,3	2023
1194	ТЭЦ-5	0,116	0,019	0,075	170,3	2023
1195	ТЭЦ-5	0,12	0,025	0,1	234,3	2023
1196	ТЭЦ-5	0,1	0,009	0,04	170,3	2023
1197	ТЭЦ-5	0,097	0,009	0,04	170,3	2023
1198	ТЭЦ-5	0,303	0,058	0,214	234,3	2023
1199	ТЭЦ-5	0,301	0,058	0,224	234,3	2023
1200	ТЭЦ-5	0,287	0,058	0,23	234,3	2023
1201	ТЭЦ-5	0,097	0,009	0,04	170,3	2023
1202	ТЭЦ-5	0,092	0,009	0,04	170,3	2023
1203	ТЭЦ-5	0,092	0,009	0,04	170,3	2023
1204	ТЭЦ-5	0,091	0,009	0,04	170,3	2023
1205	ТЭЦ-5	0,071	0,001	0,004	170,3	2023
1206	ТЭЦ-5	0,339	0,087	0,31	279,4	2023
1207	ТЭЦ-5	0,338	0,087	0,31	279,4	2023
1208	ТЭЦ-5	0,29	0,055	0,204	234,3	2023
1209	ТЭЦ-5	0,339	0,087	0,31	279,4	2023
1210	ТЭЦ-5	0,338	0,087	0,31	279,4	2023
1211	ТЭЦ-5	0,396	0,087	0,31	279,4	2023
1212	ТЭЦ-5	0,219	0,069	0,256	279,4	2023
1213	ТЭЦ-5	0,219	0,063	0,233	279,4	2023
1214	ТЭЦ-5	0,339	0,087	0,31	279,4	2023
1215	ТЭЦ-5	0,339	0,087	0,31	279,4	2023
1216	ТЭЦ-5	0,315	0,058	0,215	234,3	2023
1217	ТЭЦ-5	0,024	0,001	0,002	170,3	2023
1218	ТЭЦ-5	0,386	0,087	0,31	279,4	2023
1219	ТЭЦ-5	0,256	0,058	0,227	234,3	2023
1220	ТЭЦ-5	0,30675	0,063	0,17625	279,4	2023
1221	ТЭЦ-5	0,377	0,098	0,3045	279,4	2023
1222	ТЭЦ-5	0,377	0,098	0,3045	279,4	2023
1223	ТЭЦ-5	0,046	0,029	0,058	234,3	2023
1224	ТЭЦ-5	0,30675	0,063	0,17625	279,4	2023
1225	ТЭЦ-5	0,30675	0,063	0,17625	279,4	2023
1226	ТЭЦ-5	0,0395	0,0025	0,005	170,3	2023
1227	ТЭЦ-5	0,253	0,05	0,195	234,3	2023
1228	ТЭЦ-5	0,253	0,05	0,195	234,3	2023

Реестровый номер здания	Источник тепловой энергии	Тепловая нагрузка отопления, Гкал/ч	Среднечасовая тепловая нагрузка горячего водоснабжения, Гкал/ч	Максимально-часовая тепловая нагрузка горячего водоснабжения, Гкал/ч	Капитальные затраты в строительство ИТП, тыс. руб.	Год реализации мероприятия
1229	ТЭЦ-5	0,247	0,055	0,22	234,3	2023
1230	ТЭЦ-5	0,51	0,144	0,476	499,5	2023
1231	ТЭЦ-5	0,205	0,045	0,184	234,3	2023
1232	ТЭЦ-5	0,4163	0,124	0,3324	309,7	2023
1233	ТЭЦ-5	0,30675	0,063	0,17625	279,4	2023
1234	ТЭЦ-5	0,273	0,055	0,224	234,3	2023
1235	ТЭЦ-5	0,115	0,011	0,022	170,3	2023
1236	ТЭЦ-5	0,0355	0,0088	0,0176	170,3	2023
1237	ТЭЦ-5	0,083	0,02	0,04	170,3	2023
1238	ТЭЦ-5	0,18	0,055	0,22	234,3	2023
1239	ТЭЦ-5	0,15	0,089	0,354	279,4	2023
1240	ТЭЦ-5	0,339	0,087	0,31	279,4	2023
1241	ТЭЦ-5	0,019	0,002	0,004	170,3	2023
1242	ТЭЦ-5	0,252	0,063	0,271	279,4	2023
1243	ТЭЦ-5	0,253	0,055	0,22	234,3	2023
1244	ТЭЦ-5	0,272	0,061	0,245	279,4	2023
1245	ТЭЦ-5	0,274	0,061	0,245	279,4	2023
1246	ТЭЦ-5	0,032	0,006	0,011	170,3	2023
1247	ТЭЦ-5	0,339	0,087	0,31	279,4	2023
1248	ТЭЦ-5	0,281	0,055	0,224	234,3	2023
1249	ТЭЦ-5	0,256	0,06	0,238	279,4	2023
1250	ТЭЦ-5	0,339	0,06	0,226	279,4	2023
1251	ТЭЦ-5	0,598	0,037	0,112	234,3	2023
1252	ТЭЦ-5	0,042	0,006	0,013	170,3	2023
1253	ТЭЦ-5	0,346	0,098	0,274	279,4	2023
1254	ТЭЦ-2	0,117	0,04	0,108	234,3	2023
1255	ТЭЦ-5	0,2378	0,0027	0,0054	170,3	2023
1256	ТЭЦ-5	0,134	0,038	0,076	234,3	2023
1257	ТЭЦ-5	0,079	0,011	0,047	170,3	2023
1258	ТЭЦ-5	0,149	0,033	0,148	234,3	2023
1259	ТЭЦ-3	0,4	0,128	0,345	499,5	2023
1260	ТЭЦ-3	0,087	0,028	0,078	234,3	2023
1261	ТЭЦ-3	0,086	0,028	0,078	234,3	2023
1262	ТЭЦ-3	0,086	0,027	0,078	234,3	2023
1263	ТЭЦ-5	0	0,027	0,122	234,3	2023
1264	ТЭЦ-5	0	0,0051	0,0223	170,3	2023
1265	ТЭЦ-5	0	0,047	0,207	234,3	2023
1266	ТЭЦ-5	0	0,0052	0,023	170,3	2023
1267	ТЭЦ-5	0	0,014	0,062	170,3	2023
1268	ТЭЦ-5	0	0,0036	0,018	170,3	2023
1269	ТЭЦ-5	0,044	0,0062	0,031	170,3	2023
1270	ТЭЦ-5	0,0162	0,0016	0,007	170,3	2023
1271	ТЭЦ-5	0	0,0056	0,025	170,3	2023
1272	ТЭЦ-5	0	0,0935	0,2335	279,4	2023
1273	ТЭЦ-5	0	0,0935	0,234	279,4	2023

Реестровый номер здания	Источник тепловой энергии	Тепловая нагрузка отопления, Гкал/ч	Среднечасовая тепловая нагрузка горячего водоснабжения, Гкал/ч	Максимально-часовая тепловая нагрузка горячего водоснабжения, Гкал/ч	Капитальные затраты в строительство ИТП, тыс. руб.	Год реализации мероприятия
1274	ТЭЦ-5	0	0,0935	0,234	279,4	2023
1275	ТЭЦ-5	0	0,0935	0,234	279,4	2023
1276	ТЭЦ-5	0	0,0935	0,234	279,4	2023
1277	ТЭЦ-5	0	0,003	0,012	170,3	2023
1278	ТЭЦ-5	0	0,0757	0,1498	279,4	2023
1279	ТЭЦ-5	0	0,081	0,289	279,4	2023
1280	ТЭЦ-5	0	0,0935	0,2335	279,4	2023
1281	ТЭЦ-5	0	0,103	0,364	279,4	2023
1282	ТЭЦ-5	0	0,101	0,16425	279,4	2023
1283	ТЭЦ-5	0	0,042	0,186	234,3	2023
1284	ТЭЦ-5	0	0,0635	0,207	279,4	2023
1285	ТЭЦ-5	0	0,085	0,303	279,4	2023
1286	ТЭЦ-5	0	0,088	0,353	279,4	2023
1287	ТЭЦ-5	0	0,042	0,186	234,3	2023
1288	ТЭЦ-5	0	0,069	0,256	279,4	2023
1289	ТЭЦ-5	0	0,126	0,409	309,7	2023
1290	ТЭЦ-5	0	0,063	0,2045	279,4	2023
1291	ТЭЦ-5	0	0,0686	0,2492	279,4	2023
1292	ТЭЦ-5	0	0,126	0,409	309,7	2023
1293	ТЭЦ-5	0	0,079	0,27	279,4	2023
1294	ТЭЦ-5	0	0,014	0,014	170,3	2023
1295	ТЭЦ-5	0	0,124	0,3025	309,7	2023
1296	ТЭЦ-5	0	0,002	0,006	170,3	2023
1297	ТЭЦ-5	0	0,05	0,14	234,3	2023
1298	ТЭЦ-5	0	0,1	0,25	279,4	2023
1299	ТЭЦ-5	0	0,0735	0,199	279,4	2023
1300	ТЭЦ-5	0	0,0715	0,1935	279,4	2023
1301	ТЭЦ-5	0	0,11	0,2755	279,4	2023
1302	ТЭЦ-5	0	0,052	0,223	234,3	2023
1303	ТЭЦ-5	0	0,215	0,537	842,1	2023
1304	ТЭЦ-3	0	0,066	0,246	279,4	2023
1305	ТЭЦ-3	0	0,038	0,19	234,3	2023
1306	ТЭЦ-3	0	0,239	0,478	842,1	2023
1307	ТЭЦ-3	0	0,038	0,148	234,3	2023
1308	ТЭЦ-3	0	0,066	0,246	279,4	2023
1309	ТЭЦ-3	0	0,072	0,268	279,4	2023
1310	ТЭЦ-3	0	0,067	0,298	279,4	2023
1311	ТЭЦ-3	0	0,032	0,064	234,3	2023
1312	ТЭЦ-3	0,11	0,004	0,008	170,3	2023
1313	ТЭЦ-3	0,35	0,077	0,27	279,4	2023
1314	ТЭЦ-3	0,217	0,055	0,055	234,3	2023
1315	ТЭЦ-3	0,15	0,034	0,154	234,3	2023
1316	ТЭЦ-3	0,208	0,063	0,234	279,4	2023
1317	ТЭЦ-3	0,15	0,034	0,154	234,3	2023
1318	ТЭЦ-3	0,15	0,034	0,151	234,3	2023

Реестровый номер здания	Источник тепловой энергии	Тепловая нагрузка отопления, Гкал/ч	Среднечасовая тепловая нагрузка горячего водоснабжения, Гкал/ч	Максимально-часовая тепловая нагрузка горячего водоснабжения, Гкал/ч	Капитальные затраты в строительство ИТП, тыс. руб.	Год реализации мероприятия
1319	ТЭЦ-3	0,18	0,011	0,011	170,3	2023
1320	ТЭЦ-3	0,13	0,0736	0,18	279,4	2023
1321	ТЭЦ-3	0,16	0,042	0,121	234,3	2023
1322	ТЭЦ-3	0,08	0,011	0,048	170,3	2023
1323	ТЭЦ-3	0,197	0,065	0,13	279,4	2023
1324	ТЭЦ-3	0,03	0,002	0,002	170,3	2023
1325	ТЭЦ-3	0,6288	0,1436	0,3522	499,5	2023
1326	ТЭЦ-3	0,356	0,105	0,31	279,4	2023
1327	ТЭЦ-3	0,4	0,13	0,345	499,5	2023
1328	ТЭЦ-3	0,4	0,135	0,345	499,5	2023
1329	ТЭЦ-3	0,4	0,13	0,345	499,5	2023
1330	ТЭЦ-3	0,376	0,117	0,31	309,7	2023
1331	ТЭЦ-3	0,4	0,132	0,345	499,5	2023
1332	ТЭЦ-3	0,31	0,115	0,31	309,7	2023
1333	ТЭЦ-3	0,22	0,055	0,218	234,3	2023
1334	ТЭЦ-3	0,227	0,046	0,184	234,3	2023
1335	ТЭЦ-3	0,26	0,08	0,224	279,4	2023
1336	ТЭЦ-3	0,26	0,08	0,275	279,4	2023
1337	ТЭЦ-3	0,37	0,125	0,326	309,7	2023
1338	ТЭЦ-3	0,4	0,135	0,345	499,5	2023
1339	ТЭЦ-3	0,4	0,135	0,345	499,5	2023
1340	ТЭЦ-3	0,4	0,13	0,345	499,5	2023
1341	ТЭЦ-3	0,3	0,08	0,281	279,4	2023
1342	ТЭЦ-3	0,4	0,043	0,129	234,3	2023
1343	ТЭЦ-3	0,31	0,115	0,31	309,7	2023
1344	ТЭЦ-3	0,22	0,055	0,218	234,3	2023
1345	ТЭЦ-3	0,27	0,082	0,273	279,4	2023
1346	ТЭЦ-3	0,07	0,068	0,204	279,4	2023
1347	ТЭЦ-3	0,3	0,079	0,281	279,4	2023
1348	ТЭЦ-3	0,349	0,107	0,31	279,4	2023
1349	ТЭЦ-3	0,31	0,109	0,31	279,4	2023
1350	ТЭЦ-3	0,3	0,0949	0,281	279,4	2023
1351	ТЭЦ-3	0,4	0,13	0,345	499,5	2023
1352	ТЭЦ-3	0,22	0,055	0,218	234,3	2023
1353	ТЭЦ-3	0,27	0,086	0,244	279,4	2023
1354	ТЭЦ-3	0,12	0,026	0,103	234,3	2023
1355	ТЭЦ-3	0,24	0,057	0,24	234,3	2023
1356	ТЭЦ-3	0,13	0,035	0,154	234,3	2023
1357	ТЭЦ-3	0,13	0,035	0,154	234,3	2023
1358	ТЭЦ-3	0,13	0,026	0,151	234,3	2023
1359	ТЭЦ-3	0,14	0,028	0,11	234,3	2023
1360	ТЭЦ-3	0,07	0,017	0,068	170,3	2023
1361	ТЭЦ-3	0,26	0,088	0,254	279,4	2023
1362	ТЭЦ-3	0,547	0,1395	0,375	499,5	2023
1363	ТЭЦ-3	0,31	0,115	0,31	309,7	2023

Реестровый номер здания	Источник тепловой энергии	Тепловая нагрузка отопления, Гкал/ч	Среднечасовая тепловая нагрузка горячего водоснабжения, Гкал/ч	Максимально-часовая тепловая нагрузка горячего водоснабжения, Гкал/ч	Капитальные затраты в строительство ИТП, тыс. руб.	Год реализации мероприятия
1364	ТЭЦ-3	0,4	0,133	0,345	499,5	2023
1365	ТЭЦ-3	0,31	0,115	0,31	309,7	2023
1366	ТЭЦ-3	0,31	0,115	0,31	309,7	2023
1367	ТЭЦ-3	0,22	0,055	0,218	234,3	2023
1368	ТЭЦ-3	0,4	0,132	0,345	499,5	2023
1369	ТЭЦ-3	0,4	0,138	0,345	499,5	2023
1370	ТЭЦ-3	0,2	0,062	0,151	279,4	2023
1371	ТЭЦ-3	0,2	0,062	0,151	279,4	2023
1372	ТЭЦ-3	0,4	0,043	0,129	234,3	2023
1373	ТЭЦ-3	0,2	0,062	0,151	279,4	2023
1374	ТЭЦ-3	0,4	0,138	0,345	499,5	2023
1375	ТЭЦ-3	0,512	0,1195	0,311	309,7	2023
1376	ТЭЦ-3	0,4	0,132	0,345	499,5	2023
1377	ТЭЦ-3	0,27	0,073	0,211	279,4	2023
1378	ТЭЦ-3	0,22	0,022	0,065	234,3	2023
1379	ТЭЦ-3	0,18	0,061	0,184	279,4	2023
1380	ТЭЦ-3	0,18	0,063	0,184	279,4	2023
1381	ТЭЦ-3	0,18	0,061	0,184	279,4	2023
1382	ТЭЦ-3	0,37	0,123	0,326	309,7	2023
1383	ТЭЦ-3	0,29	0,111	0,31	279,4	2023
1384	ТЭЦ-3	0,332	0,107	0,308	279,4	2023
1385	ТЭЦ-3	0,31	0,069	0,234	279,4	2023
1386	ТЭЦ-3	0,188	0,0505	0,223	234,3	2023
1387	ТЭЦ-3	0,285	0,105	0,339	279,4	2023
1388	ТЭЦ-3	0,2	0,078	0,2	279,4	2023
1389	ТЭЦ-3	0,08	0,093	0,156	279,4	2023
1544	КРК	0,30333	0,081	0,19433	279,4	2024
1545	КРК	0,0396	0,0042	0,0085	170,3	2024
1546	КРК	0,2435	0,08	0,224	279,4	2024
1547	КРК	0,062	0,003	0,005	170,3	2024
1548	КРК	0,3371	0,119	0,31	309,7	2024
1549	КРК	0,31	0,067	0,1944	279,4	2024
1550	КРК	0,0683	0,002	0,0044	170,3	2024
1551	КРК	0,3095	0,0833	0,2306	279,4	2024
1552	КРК	0,2945	0,10655	0,2665	279,4	2024
1553	КРК	0,2946	0,1065	0,2664	279,4	2024
1554	КРК	0,2435	0,08	0,224	279,4	2024
1555	КРК	0,2945	0,10655	0,2665	279,4	2024
1556	КРК	0,2435	0,08	0,224	279,4	2024
1557	КРК	0,336	0,095	0,266	279,4	2024
1558	КРК	0,2435	0,08	0,224	279,4	2024
1559	КРК	0,4496	0,133	0,3469	499,5	2024
1560	КРК	0,2971	0,081	0,2261	279,4	2024
1561	КРК	0,272	0,07	0,28	279,4	2024
1562	КРК	0,609	0,137	0,4	499,5	2024

Реестровый номер здания	Источник тепловой энергии	Тепловая нагрузка отопления, Гкал/ч	Среднечасовая тепловая нагрузка горячего водоснабжения, Гкал/ч	Максимально-часовая тепловая нагрузка горячего водоснабжения, Гкал/ч	Капитальные затраты в строительство ИТП, тыс. руб.	Год реализации мероприятия
1563	КРК	0,3371	0,119	0,31	309,7	2024
1564	КРК	0,268	0,105	0,28	279,4	2024
1565	КРК	0,1646	0,006	0,0097	170,3	2024
1566	КРК	0,362	0,132	0,357	499,5	2024
1567	КРК	0,0765	0,0606	0,1212	279,4	2024
1568	КРК	0,542	0,164	0,435	842,1	2024
1569	КРК	0,507	0,095	0,265	279,4	2024
1570	КРК	0,2435	0,08	0,224	279,4	2024
1571	КРК	0,2531	0,084	0,211	279,4	2024
1572	КРК	0,507	0,095	0,265	279,4	2024
1573	КРК	0,032	0,017	0,033	170,3	2024
1574	КРК	0	0,087	0,356	279,4	2024
1575	КРК	0	0,111	0,3	279,4	2024
1576	КРК	0	0,096	0,2683	279,4	2024
1577	КРК	0	0,03	0,054	234,3	2024
1578	КРК	0	0,096	0,268	279,4	2024
1579	КРК	0	0,0965	0,268	279,4	2024
1580	КРК	0	0,218	0,653	842,1	2024
1581	КРК	0	0,356	1,176	842,1	2024
1582	КРК	0	0,514	1,1825	842,1	2024
1583	КРК	0	0,243	0,7334	842,1	2024
1584	КРК	0	0,035	0,084	234,3	2024
1585	КРК	0	0,216	0,648	842,1	2024
1586	КРК	0	0,121	0,339	309,7	2024
1587	КРК	0	0,278	0,695	842,1	2024
1588	КРК	0	0,1035	0,259	279,4	2024
1589	КРК	0	0,1035	0,259	279,4	2024
1590	КРК	0	0,15	0,404	499,5	2024
1591	КРК	0	0,102	0,244	279,4	2024
1592	КРК	0	0,102	0,244	279,4	2024
1593	КРК	0	0,102	0,244	279,4	2024
1594	КРК	0,62	0,1	0,3	279,4	2024
1595	КРК	0,22	0,073	0,198	279,4	2024
1596	КРК	0	0,27	0,65	842,1	2024
1597	КРК	0	0,5472	1,3692	842,1	2024
1598	КРК	0,21	0,112	0,27	279,4	2024
1599	КРК	0,21	0,112	0,27	279,4	2024
1600	КРК	0,1188	0,024	0,049	234,3	2024
1601	КРК	0,21	0,112	0,27	279,4	2024
1602	КРК	0,21	0,112	0,27	279,4	2024
1603	КРК	0,0667	0,016	0,032	170,3	2024
1604	КРК	0,21	0,112	0,27	279,4	2024
1605	КРК	0,039	0,017	0,035	170,3	2024
1606	КРК	0	0,13	0,32	499,5	2024
1607	КРК	0	0,103	0,277	279,4	2024

Реестровый номер здания	Источник тепловой энергии	Тепловая нагрузка отопления, Гкал/ч	Среднечасовая тепловая нагрузка горячего водоснабжения, Гкал/ч	Максимально-часовая тепловая нагрузка горячего водоснабжения, Гкал/ч	Капитальные затраты в строительство ИТП, тыс. руб.	Год реализации мероприятия
1608	КРК	0	0,077	0,224	279,4	2024
1609	КРК	0	0,096	0,268	279,4	2024
1610	КРК	0	0,096	0,268	279,4	2024
1611	КРК	0	0,094	0,378	279,4	2024
1612	КРК	0	0,095	0,2683	279,4	2024
1613	КРК	0	0,096	0,268	279,4	2024
1614	КРК	0	0,096	0,2683	279,4	2024
1615	ТЭЦ-4	0	0,055	0,226	234,3	2024
1616	ТЭЦ-2	0,117	0,04	0,108	234,3	2024
1617	ТЭЦ-2	0,066	0,022	0,044	234,3	2024
1618	ТЭЦ-2	0,235	0,071	0,22	279,4	2024
1619	ТЭЦ-2	0	0,012	0,012	170,3	2024
1620	ТЭЦ-2	0,401	0,048	0,144	234,3	2024
1621	ТЭЦ-2	0,167	0,005	0,0104	170,3	2024
1622	ТЭЦ-2	0,126	0,065	0,13	279,4	2024
1623	ТЭЦ-2	0,085	0,022	0,032	234,3	2024
1624	ТЭЦ-2	0,343	0,0923	0,3194	279,4	2024
1625	ТЭЦ-2	0,222	0,066	0,198	279,4	2024
1626	ТЭЦ-2	0,318	0,105	0,318	279,4	2024
1627	ТЭЦ-2	0,0813	0,008	0,0164	170,3	2024
1628	ТЭЦ-2	0,4155	0,11	0,3581	279,4	2024
1629	ТЭЦ-2	0,272	0,026	0,117	234,3	2024
1630	ТЭЦ-2	0,065	0,002	0,002	170,3	2024
1631	ТЭЦ-2	0,405	0,091	0,27	279,4	2024
1632	ТЭЦ-2	0,025	0,0008	0,002	170,3	2024
1633	ТЭЦ-2	0,119	0,031	0,126	234,3	2024
1634	ТЭЦ-2	0,058	0,014	0,0553	170,3	2024
1635	ТЭЦ-5	0	0,063	0,127	279,4	2024
1636	ТЭЦ-5	0	0,104	0,292	279,4	2024
1637	ТЭЦ-5	0	0,048	0,145	234,3	2024
1638	ТЭЦ-5	0	0,097	0,39	279,4	2024
1639	ТЭЦ-2	0	0,134	0,4291	499,5	2024
1640	ТЭЦ-2	0	0,08	0,354	279,4	2024
1641	ТЭЦ-2	0	0,191	0,523	842,1	2024
1642	ТЭЦ-2	0	0,134	0,4291	499,5	2024
1643	ТЭЦ-2	0	0,111	0,443	279,4	2024
1644	ТЭЦ-2	0	0,307	0,839	842,1	2024
1645	ТЭЦ-2	0	0,08	0,287	279,4	2024
1646	ТЭЦ-2	0	0,083	0,258	279,4	2024
1647	ТЭЦ-2	0	0,004	0,008	170,3	2024
1648	ТЭЦ-2	0	0,1703	0,486	842,1	2024
1649	ТЭЦ-2	0	0,207	0,509	842,1	2024
1650	ТЭЦ-2	0	0,223	0,535	842,1	2024
1651	ТЭЦ-2	0	0,1904	0,6588	842,1	2024
1652	ТЭЦ-2	0,07	0,005	0,03	170,3	2024

Реестровый номер здания	Источник тепловой энергии	Тепловая нагрузка отопления, Гкал/ч	Среднечасовая тепловая нагрузка горячего водоснабжения, Гкал/ч	Максимально-часовая тепловая нагрузка горячего водоснабжения, Гкал/ч	Капитальные затраты в строительство ИТП, тыс. руб.	Год реализации мероприятия
1653	ТЭЦ-2	0	0,006	0,011	170,3	2024
1654	ТЭЦ-2	0	0,066	0,1317	279,4	2024
1655	ТЭЦ-2	0	0,012	0,012	170,3	2024
1656	ТЭЦ-2	0	0,18	0,539	842,1	2024
1657	ТЭЦ-2	0	0,115	0,4082	309,7	2024
1658	ТЭЦ-2	0	0,185	0,556	842,1	2024
1659	ТЭЦ-2	0	0,218	0,6297	842,1	2024
1660	ТЭЦ-2	0	0,053	0,236	234,3	2024
1661	ТЭЦ-2	0	0,07	0,283	279,4	2024
1662	ТЭЦ-2	0	0,075	0,285	279,4	2024
1663	ТЭЦ-2	0	0,012	0,012	170,3	2024
1664	ТЭЦ-2	0	0,006	0,012	170,3	2024
1665	ТЭЦ-2	0	0,275	0,634	842,1	2024
1666	ТЭЦ-2	0	0,095	0,3338	279,4	2024
1667	ТЭЦ-2	0	0,216	0,65	842,1	2024
1668	ТЭЦ-2	0	0,075	0,279	279,4	2024
1669	ТЭЦ-2	0	0,122	0,396	309,7	2024
1670	ТЭЦ-2	0	0,168	0,549	842,1	2024
1671	ТЭЦ-2	0	0,08	0,292	279,4	2024
1672	ТЭЦ-2	0	0,042	0,185	234,3	2024
1673	ТЭЦ-2	0	0,055	0,243	234,3	2024
1674	ТЭЦ-2	0	0,055	0,243	234,3	2024
1675	ТЭЦ-2	0	0,0945	0,4207	279,4	2024
1676	ТЭЦ-2	0	0,007	0,0311	170,3	2024
1677	ТЭЦ-2	0	0,007	0,0311	170,3	2024
1678	ТЭЦ-2	0	0,007	0,0311	170,3	2024
1679	ТЭЦ-2	0	0,007	0,0311	170,3	2024
1680	ТЭЦ-2	0	0,007	0,0311	170,3	2024
1681	ТЭЦ-2	0	0,007	0,0311	170,3	2024
1682	ТЭЦ-2	0	0,007	0,0311	170,3	2024
1683	ТЭЦ-2	0	0,067	0,2181	279,4	2024
1684	ТЭЦ-2	0	0,124	0,402	309,7	2024
1685	ТЭЦ-2	0	0,144	0,468	499,5	2024
1686	ТЭЦ-2	0	0,066	0,206	279,4	2024
1687	ТЭЦ-2	0	0,055	0,212	234,3	2024
1688	ТЭЦ-2	0	0,005	0,01	170,3	2024
1689	ТЭЦ-2	0	0,066	0,248	279,4	2024
1690	ТЭЦ-2	0	0,008	0,015	170,3	2024
1691	ТЭЦ-5	0	0,028	0,125	234,3	2024
1692	ТЭЦ-5	0,175	0,09	0,18	279,4	2024
1693	ТЭЦ-5	0	0,089	0,214	279,4	2024
1694	ТЭЦ-5	0	0,0935	0,234	279,4	2024
1695	ТЭЦ-5	0	0,098	0,274	279,4	2024
1696	ТЭЦ-5	0	0,0935	0,234	279,4	2024
1697	ТЭЦ-5	0	0,07	0,282	279,4	2024

Реестровый номер здания	Источник тепловой энергии	Тепловая нагрузка отопления, Гкал/ч	Среднечасовая тепловая нагрузка горячего водоснабжения, Гкал/ч	Максимально-часовая тепловая нагрузка горячего водоснабжения, Гкал/ч	Капитальные затраты в строительство ИТП, тыс. руб.	Год реализации мероприятия
1698	ТЭЦ-5	0	0,175	0,438	842,1	2024
1699	ТЭЦ-5	0	0,121	0,3025	309,7	2024
1700	ТЭЦ-5	0	0,121	0,3025	309,7	2024
1701	ТЭЦ-5	0	0,043	0,124	234,3	2024
1702	ТЭЦ-5	0	0,043	0,124	234,3	2024
1703	ТЭЦ-5	0	0,042	0,185	234,3	2024
1704	ТЭЦ-5	0	0,104	0,292	279,4	2024
1705	ТЭЦ-5	0	0,115	0,274	309,7	2024
1706	ТЭЦ-5	0	0,115	0,274	309,7	2024
1707	ТЭЦ-5	0	0,098	0,274	279,4	2024
1708	ТЭЦ-5	0	0,117	0,352	309,7	2024
1709	ТЭЦ-5	0	0,215	0,537	842,1	2024
1710	ТЭЦ-5	0	0,0014	0,0014	170,3	2024
1711	ТЭЦ-5	0	0,126	0,41	309,7	2024
1712	ТЭЦ-5	0	0,179	0,536	842,1	2024
1713	ТЭЦ-5	0	0,05	0,19	234,3	2024
1714	ТЭЦ-5	0	0,149	0,372	499,5	2024
1715	ТЭЦ-5	0	0,149	0,373	499,5	2024
1716	ТЭЦ-5	0	0,022	0,091	234,3	2024
1717	ТЭЦ-5	0	0,24	0,72	842,1	2024
1718	ТЭЦ-5	0	0,0733	0,19915	279,4	2024
1719	ТЭЦ-5	0	0,065	0,163	279,4	2024
1720	ТЭЦ-5	0	0,104	0,292	279,4	2024
1721	ТЭЦ-5	0	0,098	0,39	279,4	2024
1722	ТЭЦ-5	0	0,267	0,641	842,1	2024
1723	ТЭЦ-5	0	0,063	0,186	279,4	2024
1724	ТЭЦ-5	0	0,063	0,187	279,4	2024
1725	ТЭЦ-5	0	0,104	0,292	279,4	2024
1726	ТЭЦ-5	0	0,088	0,254	279,4	2024
1727	ТЭЦ-5	0	0,085	0,23	279,4	2024
1728	ТЭЦ-5	0	0,012	0,012	170,3	2024
1729	ТЭЦ-2	0,283	0,01	0,021	170,3	2024
1730	ТЭЦ-2	0,243	0,07	0,224	279,4	2024
1731	ТЭЦ-2	0,3687	0,053	0,21	234,3	2024
1732	ТЭЦ-2	0,123	0,0525	0,21	234,3	2024
1733	ТЭЦ-2	0,243	0,07	0,224	279,4	2024
1734	ТЭЦ-2	0,346	0,003	0,006	170,3	2024
1735	ТЭЦ-2	0,137	0,014	0,064	170,3	2024
1736	ТЭЦ-2	0,095	0,011	0,0467	170,3	2024
1737	ТЭЦ-2	0,152	0,053	0,132	234,3	2024
1738	ТЭЦ-2	0,035	0,007	0,031	170,3	2024
1739	ТЭЦ-2	0,045	0,024	0,0479	234,3	2024
1740	ТЭЦ-2	0,0463	0,007	0,031	170,3	2024
1741	ТЭЦ-2	0,035	0,007	0,031	170,3	2024
1742	ТЭЦ-2	0,043	0,011	0,0467	170,3	2024

Реестровый номер здания	Источник тепловой энергии	Тепловая нагрузка отопления, Гкал/ч	Среднечасовая тепловая нагрузка горячего водоснабжения, Гкал/ч	Максимально-часовая тепловая нагрузка горячего водоснабжения, Гкал/ч	Капитальные затраты в строительство ИТП, тыс. руб.	Год реализации мероприятия
1743	ТЭЦ-2	0,09	0,014	0,0623	170,3	2024
1744	ТЭЦ-2	0,088	0,012	0,0545	170,3	2024
1745	ТЭЦ-2	0,088	0,014	0,0623	170,3	2024
1746	ТЭЦ-2	0,088	0,014	0,0623	170,3	2024
1747	ТЭЦ-2	0,051	0,008	0,034	170,3	2024
1748	ТЭЦ-2	0,228	0,07	0,2559	279,4	2024
1749	ТЭЦ-2	0,339	0,121	0,297	309,7	2024
1750	ТЭЦ-2	0,026	0,0025	0,005	170,3	2024
1751	ТЭЦ-2	0,049	0,006	0,026	170,3	2024
1752	ТЭЦ-2	0,243	0,07	0,224	279,4	2024
1753	ТЭЦ-5	0	0,005	0,018	170,3	2024
1754	ТЭЦ-3	0,22	0,078	0,22	279,4	2024
1755	ТЭЦ-3	0,26	0,05	0,149	234,3	2024
1756	ТЭЦ-3	0,4	0,13	0,345	499,5	2024
1757	ТЭЦ-3	0,26	0,091	0,254	279,4	2024
1758	ТЭЦ-3	0,26	0,087	0,254	279,4	2024
1759	ТЭЦ-3	0,25	0,055	0,22	234,3	2024
1760	ТЭЦ-3	0,31	0,115	0,31	309,7	2024
1761	ТЭЦ-3	0,11	0,021	0,042	170,3	2024
1762	ТЭЦ-3	0,276	0,148	0,482	499,5	2024
1763	ТЭЦ-3	0,31	0,151	0,492	499,5	2024
1764	ТЭЦ-3	0,0498	0,0042	0,0083	170,3	2024
1765	ТЭЦ-3	0,37	0,125	0,336	309,7	2024
1766	ТЭЦ-5	0	0,001	0,004	170,3	2024
1767	ТЭЦ-5	0,009	0,0005	0,0021	170,3	2024
1768	ТЭЦ-5	0	0,0025	0,0113	170,3	2024
1769	ТЭЦ-3	0,176	0,037	0,112	234,3	2024
1770	ТЭЦ-3	0,0613	0,0046	0,023	170,3	2024
1771	ТЭЦ-3	0,093	0,023	0,103	234,3	2024
1772	ТЭЦ-5	0	0,004	0,008	170,3	2024
1773	ТЭЦ-3	0,076	0,011	0,051	170,3	2024
1774	ТЭЦ-3	0,134	0,017	0,077	170,3	2024
1775	ТЭЦ-3	0,132	0,017	0,077	170,3	2024
1776	ТЭЦ-3	0,082	0,011	0,051	170,3	2024
1777	ТЭЦ-3	0,118	0,023	0,103	234,3	2024
1778	ТЭЦ-3	0,151	0,023	0,103	234,3	2024
1779	ТЭЦ-3	0,093	0,023	0,103	234,3	2024
1780	ТЭЦ-3	0,078	0,0113	0,051	170,3	2024
1781	ТЭЦ-3	0,076	0,0113	0,051	170,3	2024
1782	ТЭЦ-3	0,116	0,023	0,103	234,3	2024
1783	ТЭЦ-3	0,107	0,017	0,077	170,3	2024
1784	ТЭЦ-3	0,131	0,0229	0,103	234,3	2024
1785	ТЭЦ-3	0,122	0,0229	0,103	234,3	2024
1786	ТЭЦ-3	0,226	0,051	0,143	234,3	2024
1787	ТЭЦ-3	0,112	0,027	0,119	234,3	2024

Реестровый номер здания	Источник тепловой энергии	Тепловая нагрузка отопления, Гкал/ч	Среднечасовая тепловая нагрузка горячего водоснабжения, Гкал/ч	Максимально-часовая тепловая нагрузка горячего водоснабжения, Гкал/ч	Капитальные затраты в строительство ИТП, тыс. руб.	Год реализации мероприятия
1788	ТЭЦ-3	0,186	0,062	0,231	279,4	2024
1789	ТЭЦ-3	0,163	0,027	0,119	234,3	2024
1790	ТЭЦ-3	0,146	0,048	0,214	234,3	2024
1791	ТЭЦ-3	0,149	0,073	0,272	279,4	2024
1792	ТЭЦ-3	0,149	0,041	0,184	234,3	2024
1793	ТЭЦ-3	0,135	0,027	0,119	234,3	2024
1794	ТЭЦ-3	0,114	0,027	0,119	234,3	2024
1795	ТЭЦ-3	0,114	0,027	0,119	234,3	2024
1796	ТЭЦ-3	0,114	0,027	0,119	234,3	2024
1797	ТЭЦ-3	0,112	0,017	0,077	170,3	2024
1798	ТЭЦ-3	0,112	0,0162	0,073	170,3	2024
1799	ТЭЦ-3	0,105	0,0229	0,103	234,3	2024
1800	ТЭЦ-3	0,122	0,017	0,077	170,3	2024
1801	ТЭЦ-3	0,139	0,02	0,065	170,3	2024
1802	ТЭЦ-3	0,444	0,066	0,198	279,4	2024
1803	ТЭЦ-5	0,205	0,004	0,008	170,3	2024
1804	ТЭЦ-3	0,14	0,027	0,11	234,3	2024
1805	ТЭЦ-3	0,34	0,121	0,394	309,7	2024
1806	ТЭЦ-3	0,25	0,082	0,305	279,4	2024
1807	ТЭЦ-3	0,4	0,133	0,345	499,5	2024
1808	ТЭЦ-3	0,53	0,221	0,661	842,1	2024
1809	ТЭЦ-3	0,112	0,017	0,077	170,3	2024
1810	ТЭЦ-3	0,084	0,03	0,103	234,3	2024
1811	ТЭЦ-3	0,107	0,017	0,077	170,3	2024
1812	ТЭЦ-3	0,114	0,03	0,103	234,3	2024
1813	ТЭЦ-3	0,114	0,03	0,103	234,3	2024
1814	ТЭЦ-3	0,05	0,01	0,034	170,3	2024
1815	ТЭЦ-3	0,05	0,01	0,034	170,3	2024
1816	ТЭЦ-3	0,29	0,098	0,25	279,4	2024
1817	ТЭЦ-3	0,29	0,098	0,25	279,4	2024
1818	ТЭЦ-3	0,31	0,115	0,31	309,7	2024
1819	ТЭЦ-3	0,31	0,115	0,31	309,7	2024
1820	ТЭЦ-3	0,41	0,054	0,163	234,3	2024
1821	ТЭЦ-3	0,09	0,058	0,058	234,3	2024
1822	ТЭЦ-3	0,22	0,055	0,218	234,3	2024
1823	ТЭЦ-3	0,31	0,115	0,31	309,7	2024
1824	ТЭЦ-3	0,31	0,115	0,31	309,7	2024
1825	ТЭЦ-3	0,26	0,089	0,248	279,4	2024
1826	ТЭЦ-3	0,26	0,092	0,248	279,4	2024
1827	ТЭЦ-3	0,31	0,119	0,31	309,7	2024
1828	ТЭЦ-3	0,36	0,14	0,35	499,5	2024
1829	ТЭЦ-3	0,26	0,092	0,248	279,4	2024
1830	ТЭЦ-3	0,26	0,089	0,248	279,4	2024
1831	ТЭЦ-3	0,35	0,054	0,162	234,3	2024
1832	ТЭЦ-3	0,31	0,115	0,31	309,7	2024

Реестровый номер здания	Источник тепловой энергии	Тепловая нагрузка отопления, Гкал/ч	Среднечасовая тепловая нагрузка горячего водоснабжения, Гкал/ч	Максимально-часовая тепловая нагрузка горячего водоснабжения, Гкал/ч	Капитальные затраты в строительство ИТП, тыс. руб.	Год реализации мероприятия
1833	ТЭЦ-3	0,31	0,117	0,31	309,7	2024
1834	ТЭЦ-3	0,31	0,115	0,31	309,7	2024
1835	ТЭЦ-3	0,31	0,117	0,31	309,7	2024
1836	ТЭЦ-3	0,224	0,055	0,218	234,3	2024
1837	ТЭЦ-3	0,3	0,08	0,225	279,4	2024
1838	ТЭЦ-3	0,11	0,055	0,11	234,3	2024
1839	ТЭЦ-3	0,39	0,082	0,281	279,4	2024
1840	ТЭЦ-3	0,31	0,117	0,31	309,7	2024
1841	ТЭЦ-3	0,31	0,115	0,31	309,7	2024
1842	ТЭЦ-3	0,31	0,115	0,31	309,7	2024
1843	ТЭЦ-3	0,31	0,115	0,31	309,7	2024
1844	ТЭЦ-3	0,143	0,037	0,165	234,3	2024
1845	ТЭЦ-3	0,302	0,053	0,1988	234,3	2024
1846	ТЭЦ-3	0,2761	0,172	0,283	842,1	2024
1847	ТЭЦ-3	0,272	0,088	0,228	279,4	2024
1848	ТЭЦ-3	0,225	0,126	0,408	309,7	2024
1849	ТЭЦ-3	0,25	0,059	0,178	234,3	2024
1850	ТЭЦ-3	0,31	0,115	0,31	309,7	2024
1851	ТЭЦ-3	0,156	0,079	0,108	279,4	2024
1852	ТЭЦ-3	0,31	0,115	0,31	309,7	2024
1853	ТЭЦ-3	0,31	0,111	0,3	279,4	2024
1854	ТЭЦ-3	0,3067	0,1152	0,31	309,7	2024
1855	ТЭЦ-3	0,143	0,038	0,171	234,3	2024
1856	ТЭЦ-3	0,225	0,039	0,17	234,3	2024
1857	ТЭЦ-3	0,143	0,038	0,171	234,3	2024
1858	ТЭЦ-3	0,232	0,15	0,288	499,5	2024
1859	ТЭЦ-3	0,026	0,003	0,006	170,3	2024
1860	ТЭЦ-3	0,258	0,076	0,281	279,4	2024
1861	ТЭЦ-3	0,112	0,028	0,11	234,3	2024
1862	ТЭЦ-3	0,258	0,087	0,286	279,4	2024
1863	ТЭЦ-3	0,112	0,028	0,11	234,3	2024
1864	ТЭЦ-3	0,429	0,136	0,434	499,5	2024
1865	ТЭЦ-3	0,33	0,082	0,287	279,4	2024
1866	ТЭЦ-3	0,276	0,058	0,165	234,3	2024
1867	ТЭЦ-3	0,033	0,013	0,039	170,3	2024
1868	ТЭЦ-3	0,258	0,078	0,285	279,4	2024
1869	ТЭЦ-3	0,18	0,037	0,163	234,3	2024
1870	ТЭЦ-3	0,236	0,042	0,154	234,3	2024
1871	ТЭЦ-3	0,398	0,092	0,276	279,4	2024
1872	ТЭЦ-3	0,267	0,05	0,202	234,3	2024
1873	ТЭЦ-3	0,057	0,005	0,02	170,3	2024
1874	ТЭЦ-3	0,138	0,023	0,103	234,3	2024
1875	ТЭЦ-3	0,272	0,052	0,196	234,3	2024
1876	ТЭЦ-3	0,3373	0,034	0,186	234,3	2024
1877	ТЭЦ-3	0,239	0,056	0,209	234,3	2024

Реестровый номер здания	Источник тепловой энергии	Тепловая нагрузка отопления, Гкал/ч	Среднечасовая тепловая нагрузка горячего водоснабжения, Гкал/ч	Максимально-часовая тепловая нагрузка горячего водоснабжения, Гкал/ч	Капитальные затраты в строительство ИТП, тыс. руб.	Год реализации мероприятия
1878	ТЭЦ-3	0,158	0,023	0,103	234,3	2024
1879	ТЭЦ-3	0,575	0,096	0,298	279,4	2024
1880	ТЭЦ-3	0,44	0,0948	0,2731	279,4	2024
1881	ТЭЦ-3	0,254	0,0315	0,124	234,3	2024
1882	ТЭЦ-3	0,138	0,023	0,103	234,3	2024
1883	ТЭЦ-3	0,239	0,053	0,184	234,3	2024
1884	ТЭЦ-3	0,175	0,055	0,219	234,3	2024
1885	ТЭЦ-3	0,206	0,062	0,231	279,4	2024
1886	ТЭЦ-3	0,112	0,028	0,11	234,3	2024
1887	ТЭЦ-3	0,3108	0,1096	0,3763	279,4	2024
1888	ТЭЦ-3	0,206	0,062	0,231	279,4	2024
1889	ТЭЦ-3	0,08	0,015	0,051	170,3	2024
1890	ТЭЦ-3	0,113	0,029	0,103	234,3	2024
1891	ТЭЦ-3	0,1235	0,0208	0,0686	170,3	2024
1892	ТЭЦ-3	0,05	0,01	0,034	170,3	2024
1893	ТЭЦ-3	0,05	0,01	0,034	170,3	2024
1894	ТЭЦ-3	0,08	0,015	0,051	170,3	2024
1895	ТЭЦ-3	0,14	0,035	0,132	234,3	2024
1896	ТЭЦ-3	0,14	0,143	0,237	499,5	2024
1897	ТЭЦ-3	0,08	0,015	0,051	170,3	2024
1898	ТЭЦ-3	0,0517	0,007	0,0153	170,3	2024
1899	ТЭЦ-3	0,112	0,028	0,11	234,3	2024
1900	ТЭЦ-3	0,206	0,062	0,231	279,4	2024
1901	ТЭЦ-3	0,236	0,065	0,24	279,4	2024
1902	ТЭЦ-3	0,2887	0,0858	0,2109	279,4	2024
1903	ТЭЦ-3	0,235	0,076	0,281	279,4	2024
1904	ТЭЦ-3	0,235	0,076	0,281	279,4	2024
1905	ТЭЦ-3	0,236	0,079	0,281	279,4	2024
1906	ТЭЦ-3	0,1779	0,0164	0,0327	170,3	2024
1907	ТЭЦ-3	0,245	0,065	0,24	279,4	2024
1908	ТЭЦ-3	0,206	0,062	0,231	279,4	2024
1909	ТЭЦ-3	0,117	0,072	0,114	279,4	2024
1910	ТЭЦ-3	0,413	0,065	0,065	279,4	2024
1911	ТЭЦ-5	0,128	0,001	0,006	170,3	2024
1912	ТЭЦ-5	0,123	0,033	0,148	234,3	2024
1913	ТЭЦ-5	0,186	0,032	0,065	234,3	2024
1914	ТЭЦ-5	1,0658	0,071	0,0798	279,4	2024
1915	ТЭЦ-5	0,048	0,018	0,068	170,3	2024
1916	ТЭЦ-5	0,194	0,011	0,033	170,3	2024
1917	ТЭЦ-5	0,117	0,012	0,055	170,3	2024
1918	ТЭЦ-5	0,05	0,0005	0,001	170,3	2024
1919	ТЭЦ-5	0,492	0,094	0,284	279,4	2024
1920	ТЭЦ-5	0,185	0,018	0,078	170,3	2024
1921	ТЭЦ-5	0,141	0,011	0,047	170,3	2024
1922	ТЭЦ-5	0,353	0,146	0,352	499,5	2024

Реестровый номер здания	Источник тепловой энергии	Тепловая нагрузка отопления, Гкал/ч	Среднечасовая тепловая нагрузка горячего водоснабжения, Гкал/ч	Максимально-часовая тепловая нагрузка горячего водоснабжения, Гкал/ч	Капитальные затраты в строительство ИТП, тыс. руб.	Год реализации мероприятия
1923	ТЭЦ-5	0,291	0,043	0,12	234,3	2024
1924	ТЭЦ-5	0,3196	0,0604	0,1239	279,4	2024
1925	ТЭЦ-5	0,445	0,02	0,04	170,3	2024
1926	ТЭЦ-5	0,115	0,011	0,047	170,3	2024
1927	ТЭЦ-5	0,2688	0,072	0,188	279,4	2024
1928	ТЭЦ-5	0,227	0,028	0,125	234,3	2024
1929	ТЭЦ-5	0,021	0,0058	0,0056	170,3	2024
1930	ТЭЦ-5	0,183	0,031	0,086	234,3	2024
1931	ТЭЦ-5	0,083	0,003	0,006	170,3	2024
1932	ТЭЦ-5	0,1237	0,089	0,1353	279,4	2024
1933	ТЭЦ-5	0,31	0,07	0,139	279,4	2024
1934	ТЭЦ-5	0,03	0,002	0,002	170,3	2024
1935	ТЭЦ-5	0,08	0,013	0,058	170,3	2024
1936	ТЭЦ-5	0,08	0,013	0,058	170,3	2024
1937	ТЭЦ-5	0,0841	0,014	0,0623	170,3	2024
1938	ТЭЦ-5	0,08	0,015	0,067	170,3	2024
1939	ТЭЦ-5	0,12	0,024	0,107	234,3	2024
1940	ТЭЦ-5	0,12	0,018	0,081	170,3	2024
1941	ТЭЦ-5	0,08	0,03	0,059	234,3	2024
1942	ТЭЦ-5	0,0852	0,014	0,0623	170,3	2024
1943	ТЭЦ-5	0,12	0,016	0,0701	170,3	2024
1944	ТЭЦ-5	0,1115	0,024	0,107	234,3	2024
1945	ТЭЦ-5	0,11	0,005	0,019	170,3	2024
1946	ТЭЦ-5	0,1829	0,027	0,118	234,3	2024
1947	ТЭЦ-5	0,11	0,018	0,081	170,3	2024
1948	ТЭЦ-5	0,15	0,024	0,047	234,3	2024
1949	ТЭЦ-5	0,12	0,015	0,031	170,3	2024
1950	ТЭЦ-5	0,08	0,0017	0,0078	170,3	2024
1951	ТЭЦ-5	0,0842	0,014	0,0623	170,3	2024
1952	ТЭЦ-5	0,1126	0,021	0,0935	170,3	2024
1953	ТЭЦ-5	0,12	0,0407	0,1812	234,3	2024
1954	ТЭЦ-5	0,1126	0,021	0,0935	170,3	2024
1955	ТЭЦ-5	0,17	0,03	0,1324	234,3	2024
1956	ТЭЦ-5	0,12	0,021	0,0935	170,3	2024
1957	ТЭЦ-5	0,12	0,03	0,1324	234,3	2024
1958	ТЭЦ-5	0,1078	0,023	0,101	234,3	2024
1959	ТЭЦ-5	0,027	0,0038	0,0065	170,3	2024
1960	ТЭЦ-5	0	0,0055	0,009	170,3	2024
1961	ТЭЦ-5	0,388	0,046	0,183	234,3	2024
1962	ТЭЦ-5	0,22	0,101	0,2	279,4	2024
1963	ТЭЦ-5	0,931	0,078	0,224	279,4	2024
1964	ТЭЦ-5	0,429	0,071	0,18	279,4	2024
1965	ТЭЦ-5	0	0,001	0,007	170,3	2024
1966	ТЭЦ-5	0,1262	0,0944	0,1888	279,4	2024
1967	ТЭЦ-5	0,16	0,007	0,014	170,3	2024

Реестровый номер здания	Источник тепловой энергии	Тепловая нагрузка отопления, Гкал/ч	Среднечасовая тепловая нагрузка горячего водоснабжения, Гкал/ч	Максимально-часовая тепловая нагрузка горячего водоснабжения, Гкал/ч	Капитальные затраты в строительство ИТП, тыс. руб.	Год реализации мероприятия
1968	ТЭЦ-5	0,075	0,01	0,02	170,3	2024
1969	ТЭЦ-5	0,134	0,0057	0,0172	170,3	2024
1970	ТЭЦ-5	0,2394	0,2	0,687	842,1	2024
1971	ТЭЦ-5	0,2744	0,03	0,06	234,3	2024
1972	ТЭЦ-5	0,2784	0,009	0,019	170,3	2024
1973	ТЭЦ-5	0,624	0,076	0,2754	279,4	2024
1974	ТЭЦ-5	0,099	0,0096	0,0428	170,3	2024
1975	ТЭЦ-5	0,1385	0,053	0,2119	234,3	2024
1976	ТЭЦ-5	0,2	0,049	0,2009	234,3	2024
1977	ТЭЦ-5	0,2	0,049	0,2009	234,3	2024
1978	ТЭЦ-5	0,224	0,07	0,183	279,4	2024
1979	ТЭЦ-5	0,27	0,13	0,4202	499,5	2024
1980	ТЭЦ-5	0,32	0,122	0,42	309,7	2024
1981	ТЭЦ-5	0,3062	0,212	0,56	842,1	2024
1982	ТЭЦ-5	0,286	0,079	0,212	279,4	2024
1983	ТЭЦ-5	0,1	0,015	0,03	170,3	2024
1984	ТЭЦ-5	0,282	0,015	0,03	170,3	2024
1985	ТЭЦ-5	0,094	0,02	0,03	170,3	2024
1986	ТЭЦ-5	0,062	0,0088	0,039	170,3	2024
1987	ТЭЦ-5	0,105	0,0005	0,001	170,3	2024
1988	ТЭЦ-5	0,085	0,0096	0,022	170,3	2024
1989	ТЭЦ-5	0,04	0,01	0,044	170,3	2024
1990	ТЭЦ-5	0,106	0,004	0,008	170,3	2024
1991	ТЭЦ-5	0,028	0,0078	0,035	170,3	2024
1992	ТЭЦ-5	0,253	0,075	0,149	279,4	2024
1993	ТЭЦ-5	0,118	0,042	0,084	234,3	2024
1994	ТЭЦ-5	0,118	0,032	0,064	234,3	2024
1995	ТЭЦ-5	0,057	0,049	0,0975	234,3	2024
1996	ТЭЦ-5	0,574	0,325	0,65	842,1	2024
1997	ТЭЦ-5	0,18	0,012	0,023	170,3	2024
1998	ТЭЦ-5	0,2026	0,023	0,0357	234,3	2024
1999	ТЭЦ-5	0,2729	0,0357	0,0713	234,3	2024
2000	ТЭЦ-5	0,0538	0,0055	0,0109	170,3	2024
2001	ТЭЦ-5	0,425	0,065	0,13	279,4	2024
2002	ТЭЦ-5	0,0465	0,102	0,202	279,4	2024
2003	ТЭЦ-5	0,2815	0,074	0,1474	279,4	2024
2004	ТЭЦ-5	0,14	0,003	0,006	170,3	2024
2005	ТЭЦ-5	0,473	0,049	0,159	234,3	2024
2006	ТЭЦ-5	0,307	0,077	0,2499	279,4	2024
2007	ТЭЦ-5	0,183	0,022	0,0955	234,3	2024
2008	ТЭЦ-5	0,206	0,028	0,1246	234,3	2024
2009	ТЭЦ-5	0,212	0,032	0,181	234,3	2024
2010	ТЭЦ-5	0,204	0,05	0,18	234,3	2024
2011	ТЭЦ-5	0,131	0,015	0,028	170,3	2024
2012	ТЭЦ-5	0,264	0,07	0,2559	279,4	2024

Реестровый номер здания	Источник тепловой энергии	Тепловая нагрузка отопления, Гкал/ч	Среднечасовая тепловая нагрузка горячего водоснабжения, Гкал/ч	Максимально-часовая тепловая нагрузка горячего водоснабжения, Гкал/ч	Капитальные затраты в строительство ИТП, тыс. руб.	Год реализации мероприятия
2013	ТЭЦ-5	0,486	0,048	0,199	234,3	2024
2014	ТЭЦ-5	0,35	0,036	0,072	234,3	2024
2015	ТЭЦ-5	0,303	0,081	0,161	279,4	2024
2016	ТЭЦ-5	0,138	0,082	0,239	279,4	2024
2017	ТЭЦ-5	0,138	0,064	0,186	279,4	2024
2018	ТЭЦ-5	0,066	0,014	0,028	170,3	2024
2019	ТЭЦ-5	0,5602	0,06	0,2261	279,4	2024
2020	ТЭЦ-5	0,047	0,012	0,024	170,3	2024
2021	ТЭЦ-5	0,0326	0,0048	0,0214	170,3	2024
2022	ТЭЦ-5	0,0845	0,001	0,013	170,3	2024
2023	ТЭЦ-5	0,137	0,002	0,004	170,3	2024
2024	ТЭЦ-5	0,063	0,0005	0,001	170,3	2024
2025	ТЭЦ-5	0,0886	0,0035	0,0156	170,3	2024
2026	ТЭЦ-5	0,0558	0,007	0,0312	170,3	2024
2027	ТЭЦ-5	0,297	0,024	0,072	234,3	2024
2028	ТЭЦ-5	0,0374	0,003	0,013	170,3	2024
2029	ТЭЦ-5	0,2901	0,1161	0,2321	309,7	2024
2030	ТЭЦ-5	0,329	0,069	0,138	279,4	2024
2031	ТЭЦ-5	0,195	0,0133	0,0512	170,3	2024
2032	ТЭЦ-5	0,576	0,155	0,317	499,5	2024
2033	ТЭЦ-5	0,097	0,01	0,019	170,3	2024
2034	ТЭЦ-5	0,0137	0,0052	0,0052	170,3	2024
2035	ТЭЦ-5	0,127	0,001	0,002	170,3	2024
2036	ТЭЦ-5	0,17	0,032	0,1402	234,3	2024
2037	ТЭЦ-5	0,038	0,01	0,02	170,3	2024
2038	ТЭЦ-5	0,301	0,11	0,29	279,4	2024
2039	ТЭЦ-5	0	0,012	0,012	170,3	2024
2040	ТЭЦ-5	0	0,117	0,3955	309,7	2024
2041	ТЭЦ-5	0,1411	0,009	0,018	170,3	2024
2042	ТЭЦ-5	0,211	0,016	0,07	170,3	2024
2043	ТЭЦ-5	0,4209	0,0328	0,0656	234,3	2024
2044	ТЭЦ-5	0,22	0,04	0,08	234,3	2024
2045	ТЭЦ-5	0,2925	0,056	0,208	234,3	2024
2046	ТЭЦ-5	0,079	0,005	0,015	170,3	2024
2047	ТЭЦ-5	0,3411	0,079	0,229	279,4	2024
2048	ТЭЦ-5	0,099	0,018	0,036	170,3	2024
2049	ТЭЦ-5	0,3648	0,051	0,1745	234,3	2024
2050	ТЭЦ-5	0,3734	0,063	0,2329	279,4	2024
2051	ТЭЦ-5	0,3648	0,051	0,1745	234,3	2024
2052	ТЭЦ-5	0,157	0,021	0,0935	170,3	2024
2053	ТЭЦ-5	0,136	0,035	0,1558	234,3	2024
2054	ТЭЦ-5	0,226	0,035	0,1559	234,3	2024
2055	ТЭЦ-5	0,309	0,045	0,1892	234,3	2024
2056	ТЭЦ-5	0,2221	0,044	0,1654	234,3	2024
2057	ТЭЦ-5	0,1197	0,014	0,0623	170,3	2024

Реестровый номер здания	Источник тепловой энергии	Тепловая нагрузка отопления, Гкал/ч	Среднечасовая тепловая нагрузка горячего водоснабжения, Гкал/ч	Максимально-часовая тепловая нагрузка горячего водоснабжения, Гкал/ч	Капитальные затраты в строительство ИТП, тыс. руб.	Год реализации мероприятия
2058	ТЭЦ-5	0,05	0,007	0,0312	170,3	2024
2059	ТЭЦ-5	0,125	0,003	0,0062	170,3	2024
2060	ТЭЦ-5	0,129	0,021	0,0935	170,3	2024
2061	ТЭЦ-5	0,046	0,004	0,007	170,3	2024
2062	ТЭЦ-5	0,17	0,021	0,0935	170,3	2024
2063	ТЭЦ-5	0,1265	0,021	0,0935	170,3	2024
2064	ТЭЦ-5	0,3944	0,058	0,2218	234,3	2024
2065	ТЭЦ-5	0,016	0,05	0,095	234,3	2024
2066	ТЭЦ-5	0,3155	0,051	0,149	234,3	2024
2067	ТЭЦ-5	0,299	0,07	0,2559	279,4	2024
2068	ТЭЦ-5	0,014	0,001	0,002	170,3	2024
2069	ТЭЦ-5	0,156	0,035	0,1558	234,3	2024
2070	ТЭЦ-5	0,527	0,05	0,15	234,3	2024
2071	ТЭЦ-5	0,3019	0,072	0,231	279,4	2024
2072	ТЭЦ-5	0,345	0,053	0,105	234,3	2024
2073	ТЭЦ-5	0,33	0,078	0,22	279,4	2024
2074	ТЭЦ-5	0,0546	0,003	0,0069	170,3	2024
2075	ТЭЦ-5	0,348	0,083	0,22	279,4	2024
2076	ТЭЦ-5	0,364	0,067	0,234	279,4	2024
2077	ТЭЦ-5	0,364	0,1075	0,346	279,4	2024
2078	ТЭЦ-5	0,337	0,104	0,28	279,4	2024
2079	ТЭЦ-5	0,244	0,085	0,238	279,4	2024
2080	ТЭЦ-5	0,114	0,04	0,139	234,3	2024
2081	ТЭЦ-5	0,244	0,085	0,238	279,4	2024
2082	ТЭЦ-5	0,404	0,053	0,175	234,3	2024
2083	ТЭЦ-5	0,2166	0,058	0,173	234,3	2024
2084	ТЭЦ-5	0,042	0,008	0,016	170,3	2024
2085	ТЭЦ-5	0,198	0,003	0,006	170,3	2024
2086	ТЭЦ-2	0,303	0,0287	0,129	234,3	2024
2087	ТЭЦ-2	0,255	0,065	0,2309	279,4	2024
2088	ТЭЦ-2	0,255	0,065	0,2309	279,4	2024
2089	ТЭЦ-2	0,28	0,092	0,23	279,4	2024
2090	ТЭЦ-2	0,2605	0,084	0,224	279,4	2024
2091	ТЭЦ-2	0,114	0,046	0,184	234,3	2024
2092	ТЭЦ-2	0,262	0,084	0,224	279,4	2024
2093	ТЭЦ-2	0,2658	0,111	0,2778	279,4	2024
2094	ТЭЦ-2	0	0,015	0,0295	170,3	2024
2095	ТЭЦ-2	0,022	0,003	0,012	170,3	2024
2096	ТЭЦ-2	0,022	0,003	0,012	170,3	2024
2097	ТЭЦ-2	0,022	0,003	0,012	170,3	2024
2098	ТЭЦ-2	0,022	0,003	0,012	170,3	2024
2099	КРК	0	0,096	0,268	279,4	2025
2100	КРК	0	0,096	0,2683	279,4	2025
2101	КРК	0	0,096	0,268	279,4	2025
2102	КРК	0	0,096	0,268	279,4	2025

Реестровый номер здания	Источник тепловой энергии	Тепловая нагрузка отопления, Гкал/ч	Среднечасовая тепловая нагрузка горячего водоснабжения, Гкал/ч	Максимально-часовая тепловая нагрузка горячего водоснабжения, Гкал/ч	Капитальные затраты в строительство ИТП, тыс. руб.	Год реализации мероприятия
2103	КРК	0	0,096	0,268	279,4	2025
2104	КРК	0	0,096	0,268	279,4	2025
2105	КРК	0	0,096	0,268	279,4	2025
2106	КРК	0	0,247	0,595	842,1	2025
2107	КРК	0	0,096	0,268	279,4	2025
2108	КРК	0	0,19	0,5364	842,1	2025
2109	КРК	0	0,096	0,2683	279,4	2025
2110	КРК	0	0,094	0,331	279,4	2025
2111	КРК	0	0,096	0,2683	279,4	2025
2112	КРК	0	0,3769	1,23	842,1	2025
2113	КРК	0	0,225	0,54	842,1	2025
2114	КРК	0	0,17	0,4678	842,1	2025
2115	КРК	0	0,352	0,882	842,1	2025
2116	КРК	0	0,107	0,301	279,4	2025
2117	КРК	0	0,128	0,346	499,5	2025
2118	КРК	0	0,19	0,475	842,1	2025
2119	КРК	0	0,225	0,54	842,1	2025
2120	КРК	0	0,128	0,3458	499,5	2025
2121	КРК	0	0,145	0,3915	499,5	2025
2122	КРК	0	0,148	0,4339	499,5	2025
2123	КРК	0	0,088	0,2547	279,4	2025
2124	КРК	0	0,138	0,4136	499,5	2025
2125	КРК	0	0,158	0,459	842,1	2025
2126	КРК	0	0,231	0,564	842,1	2025
2127	КРК	0	0,2	0,5	842,1	2025
2128	КРК	0	0,04	0,0801	234,3	2025
2129	КРК	0	0,177	0,4613	842,1	2025
2130	КРК	0	0,102	0,41	279,4	2025
2131	КРК	0	0,158	0,4582	842,1	2025
2132	КРК	0	0,03	0,057	234,3	2025
2133	КРК	0	0,128	0,345	499,5	2025
2134	КРК	0	0,128	0,345	499,5	2025
2135	КРК	0,2435	0,08	0,224	279,4	2025
2136	КРК	0,054	0,028	0,056	234,3	2025
2137	КРК	0,243	0,08	0,224	279,4	2025
2138	КРК	0,337	0,115	0,31	309,7	2025
2139	КРК	0,0321	0,0036	0,0072	170,3	2025
2140	КРК	0,043	0,001	0,002	170,3	2025
2141	КРК	0,243	0,08	0,224	279,4	2025
2142	КРК	0,337	0,115	0,31	309,7	2025
2143	КРК	0,01	0,002	0,005	170,3	2025
2144	КРК	0,2883	0,081	0,194	279,4	2025
2145	КРК	0,303	0,081	0,194	279,4	2025
2146	КРК	0,303	0,081	0,194	279,4	2025
2147	КРК	0,303	0,081	0,194	279,4	2025

Реестровый номер здания	Источник тепловой энергии	Тепловая нагрузка отопления, Гкал/ч	Среднечасовая тепловая нагрузка горячего водоснабжения, Гкал/ч	Максимально-часовая тепловая нагрузка горячего водоснабжения, Гкал/ч	Капитальные затраты в строительство ИТП, тыс. руб.	Год реализации мероприятия
2148	КРК	0,303	0,081	0,194	279,4	2025
2149	КРК	0,095	0,006	0,012	170,3	2025
2150	КРК	0,2883	0,081	0,194	279,4	2025
2151	КРК	0,2883	0,081	0,194	279,4	2025
2152	КРК	0,2646	0,08	0,224	279,4	2025
2153	КРК	0,303	0,081	0,194	279,4	2025
2154	КРК	0,28	0,04	0,108	234,3	2025
2155	КРК	0,2435	0,08	0,224	279,4	2025
2156	КРК	0	0,323	0,774	842,1	2025
2157	КРК	0	0,16	0,416	842,1	2025
2158	КРК	0	0,236	0,5907	842,1	2025
2159	КРК	0,3804	0,127	0,326	309,7	2025
2160	КРК	0,048	0,006	0,012	170,3	2025
2161	КРК	0,3371	0,119	0,31	309,7	2025
2162	КРК	0,187	0,055	0,219	234,3	2025
2163	КРК	0,2769	0,095	0,248	279,4	2025
2164	КРК	0,2769	0,095	0,248	279,4	2025
2165	КРК	0,2435	0,062	0,224	279,4	2025
2166	КРК	0,3372	0,086	0,31	279,4	2025
2167	КРК	0,319	0,0713	0,179	279,4	2025
2168	КРК	0,319	0,0713	0,179	279,4	2025
2169	КРК	0,319	0,0713	0,179	279,4	2025
2170	КРК	0,066	0,002	0,002	170,3	2025
2171	КРК	0,1943	0,009	0,018	170,3	2025
2172	КРК	0,0771	0,05	0,1	234,3	2025
2173	КРК	0,319	0,0713	0,179	279,4	2025
2174	КРК	0,319	0,0713	0,179	279,4	2025
2175	КРК	0,319	0,0713	0,179	279,4	2025
2176	ТЭЦ-4	0	0,105	0,372	279,4	2025
2177	ТЭЦ-3	0,168	0,055	0,11	234,3	2025
2178	ТЭЦ-3	0,78	0,083	0,25	279,4	2025
2179	ТЭЦ-3	0,219	0,054	0,162	234,3	2025
2180	ТЭЦ-3	0,657	0,16	0,48	842,1	2025
2181	ТЭЦ-3	0,311	0,045	0,135	234,3	2025
2182	ТЭЦ-3	0,667	0,033	0,1	234,3	2025
2183	ТЭЦ-3	0,215	0,002	0,005	170,3	2025
2184	ТЭЦ-3	0,215	0,002	0,005	170,3	2025
2185	ТЭЦ-3	0,226	0,009	0,026	170,3	2025
2186	ТЭЦ-3	0,206	0,045	0,231	234,3	2025
2187	ТЭЦ-3	0,27	0,079	0,287	279,4	2025
2188	ТЭЦ-3	0,1476	0,0357	0,1764	234,3	2025
2189	ТЭЦ-3	0,215	0,043	0,0849	234,3	2025
2190	ТЭЦ-3	0,206	0,047	0,2342	234,3	2025
2191	ТЭЦ-3	0,207	0,044	0,229	234,3	2025
2192	ТЭЦ-3	0,271	0,061	0,274	279,4	2025

Реестровый номер здания	Источник тепловой энергии	Тепловая нагрузка отопления, Гкал/ч	Среднечасовая тепловая нагрузка горячего водоснабжения, Гкал/ч	Максимально-часовая тепловая нагрузка горячего водоснабжения, Гкал/ч	Капитальные затраты в строительство ИТП, тыс. руб.	Год реализации мероприятия
2193	ТЭЦ-3	0,378	0,078	0,193	279,4	2025
2194	ТЭЦ-3	0,342	0,067	0,165	279,4	2025
2195	ТЭЦ-3	0,378	0,082	0,193	279,4	2025
2196	ТЭЦ-3	0,01	0,0036	0,0072	170,3	2025
2197	ТЭЦ-3	0,337	0,063	0,165	279,4	2025
2198	ТЭЦ-3	0,342	0,028	0,125	234,3	2025
2199	ТЭЦ-3	0,253	0,096	0,342	279,4	2025
2200	ТЭЦ-3	0,462	0,139	0,278	499,5	2025
2201	ТЭЦ-3	0,378	0,08	0,193	279,4	2025
2202	ТЭЦ-3	0,118	0,007	0,0126	170,3	2025
2203	ТЭЦ-3	0,339	0,13	0,345	499,5	2025
2204	ТЭЦ-3	0,143	0,023	0,103	234,3	2025
2205	ТЭЦ-3	0,255	0,062	0,231	279,4	2025
2206	ТЭЦ-3	0,255	0,066	0,242	279,4	2025
2207	ТЭЦ-3	0,255	0,071	0,263	279,4	2025
2208	ТЭЦ-3	0,143	0,046	0,171	234,3	2025
2209	ТЭЦ-3	0,22	0,051	0,143	234,3	2025
2210	ТЭЦ-3	0,04	0,023	0,034	234,3	2025
2211	ТЭЦ-3	0,337	0,084	0,274	279,4	2025
2212	ТЭЦ-3	0,258	0,085	0,3	279,4	2025
2213	ТЭЦ-3	0,143	0,038	0,171	234,3	2025
2214	ТЭЦ-3	0,143	0,037	0,168	234,3	2025
2215	ТЭЦ-3	0,306	0,066	0,242	279,4	2025
2216	ТЭЦ-3	0,1505	0,0145	0,044	170,3	2025
2217	ТЭЦ-3	0,1505	0,0145	0,044	170,3	2025
2218	ТЭЦ-3	0,338	0,083	0,342	279,4	2025
2219	ТЭЦ-3	0,319	0,0693	0,1906	279,4	2025
2220	ТЭЦ-3	0,3119	0,0886	0,2362	279,4	2025
2221	ТЭЦ-3	0,035	0,002	0,004	170,3	2025
2222	ТЭЦ-3	0,118	0,057	0,255	234,3	2025
2223	ТЭЦ-3	0,1223	0,036	0,184	234,3	2025
2224	ТЭЦ-3	0,5152	0,045	0,135	234,3	2025
2225	ТЭЦ-3	0,49	0,006	0,018	170,3	2025
2226	ТЭЦ-3	0,44	0,076	0,157	279,4	2025
2227	ТЭЦ-3	0,0695	0,091	0,211	279,4	2025
2228	ТЭЦ-3	0,0584	0,015	0,03	170,3	2025
2229	ТЭЦ-3	0,255	0,11	0,218	279,4	2025
2230	ТЭЦ-3	0,255	0,075	0,279	279,4	2025
2231	ТЭЦ-3	0,31	0,053	0,24	234,3	2025
2232	ТЭЦ-3	0,061	0,002	0,004	170,3	2025
2233	ТЭЦ-3	0,112	0,028	0,11	234,3	2025
2234	ТЭЦ-3	0,143	0,038	0,171	234,3	2025
2235	ТЭЦ-3	0,255	0,062	0,281	279,4	2025
2236	ТЭЦ-3	0,112	0,028	0,11	234,3	2025
2237	ТЭЦ-3	0,255	0,076	0,281	279,4	2025

Реестровый номер здания	Источник тепловой энергии	Тепловая нагрузка отопления, Гкал/ч	Среднечасовая тепловая нагрузка горячего водоснабжения, Гкал/ч	Максимально-часовая тепловая нагрузка горячего водоснабжения, Гкал/ч	Капитальные затраты в строительство ИТП, тыс. руб.	Год реализации мероприятия
2238	ТЭЦ-3	0,2649	0,067	0,244	279,4	2025
2239	ТЭЦ-3	0,143	0,038	0,171	234,3	2025
2240	ТЭЦ-3	0,381	0,172	0,43	842,1	2025
2241	ТЭЦ-3	0,115	0,03	0,06	234,3	2025
2242	ТЭЦ-3	0,395	0,183	0,457	842,1	2025
2243	ТЭЦ-3	0,143	0,038	0,171	234,3	2025
2244	ТЭЦ-3	0	0,006	0,012	170,3	2025
2245	ТЭЦ-3	0	0,007	0,0153	170,3	2025
2246	ТЭЦ-3	0,344	0,096	0,342	279,4	2025
2247	ТЭЦ-3	0,4451	0,1369	0,3529	499,5	2025
2248	ТЭЦ-3	0,77	0,359	0,86	842,1	2025
2249	ТЭЦ-3	0,516	0,168	0,42	842,1	2025
2250	ТЭЦ-3	0,549	0,168	0,42	842,1	2025
2251	ТЭЦ-3	0,276	0,075	0,279	279,4	2025
2252	ТЭЦ-3	0,219	0,036	0,072	234,3	2025
2253	ТЭЦ-3	0,258	0,103	0,366	279,4	2025
2254	ТЭЦ-3	0,301	0,076	0,281	279,4	2025
2255	ТЭЦ-3	0,256	0,076	0,281	279,4	2025
2256	ТЭЦ-3	0,301	0,076	0,281	279,4	2025
2257	ТЭЦ-3	0,256	0,076	0,281	279,4	2025
2258	ТЭЦ-3	0,256	0,076	0,281	279,4	2025
2259	ТЭЦ-3	0,256	0,076	0,281	279,4	2025
2260	ТЭЦ-3	0,059	0,027	0,1225	234,3	2025
2261	ТЭЦ-3	0,1272	0,013	0,0245	170,3	2025
2262	ТЭЦ-3	0,484	0,082	0,261	279,4	2025
2263	ТЭЦ-3	0,265	0,039	0,148	234,3	2025
2264	ТЭЦ-3	0,067	0,01	0,02	170,3	2025
2265	ТЭЦ-3	0,377	0,094	0,31	279,4	2025
2266	ТЭЦ-3	0,358	0,135	0,271	499,5	2025
2267	ТЭЦ-3	0,224	0,038	0,171	234,3	2025
2268	ТЭЦ-3	0,118	0,016	0,064	170,3	2025
2269	ТЭЦ-3	0,334	0,021	0,063	170,3	2025
2270	ТЭЦ-3	0,307	0,089	0,239	279,4	2025
2271	ТЭЦ-3	0,254	0,097	0,2909	279,4	2025
2272	ТЭЦ-3	0,243	0,09	0,18	279,4	2025
2273	ТЭЦ-3	0,356	0,115	0,31	309,7	2025
2274	ТЭЦ-3	0,356	0,115	0,31	309,7	2025
2275	ТЭЦ-3	0,3808	0,083	0,246	279,4	2025
2276	ТЭЦ-3	0,107	0,004	0,011	170,3	2025
2277	ТЭЦ-3	0,2963	0,0823	0,1933	279,4	2025
2278	ТЭЦ-3	0,4	0,13	0,345	499,5	2025
2279	ТЭЦ-3	0,265	0,07	0,207	279,4	2025
2280	ТЭЦ-3	0,26	0,081	0,231	279,4	2025
2281	ТЭЦ-3	0,4256	0,117	0,31	309,7	2025
2282	ТЭЦ-3	0,264	0,121	0,394	309,7	2025

Реестровый номер здания	Источник тепловой энергии	Тепловая нагрузка отопления, Гкал/ч	Среднечасовая тепловая нагрузка горячего водоснабжения, Гкал/ч	Максимально-часовая тепловая нагрузка горячего водоснабжения, Гкал/ч	Капитальные затраты в строительство ИТП, тыс. руб.	Год реализации мероприятия
2283	ТЭЦ-3	0,264	0,111	0,394	279,4	2025
2284	ТЭЦ-3	0,337	0,111	0,395	279,4	2025
2285	ТЭЦ-3	0,337	0,117	0,31	309,7	2025
2286	ТЭЦ-3	0,337	0,111	0,395	279,4	2025
2287	ТЭЦ-3	0,337	0,111	0,395	279,4	2025
2288	ТЭЦ-3	0,231	0,027	0,118	234,3	2025
2289	ТЭЦ-3	0,493	0,092	0,223	279,4	2025
2290	ТЭЦ-3	0,367	0,0669	0,2418	279,4	2025
2291	ТЭЦ-3	0,15	0,023	0,103	234,3	2025
2292	ТЭЦ-3	0,233	0,027	0,118	234,3	2025
2293	ТЭЦ-3	0,138	0,023	0,103	234,3	2025
2294	ТЭЦ-3	0,3246	0,1431	0,2865	499,5	2025
2295	ТЭЦ-3	0,231	0,035	0,154	234,3	2025
2296	ТЭЦ-3	0,5565	0,0407	0,1764	234,3	2025
2297	ТЭЦ-3	0,236	0,044	0,152	234,3	2025
2298	ТЭЦ-3	0,138	0,023	0,103	234,3	2025
2299	ТЭЦ-3	0,346	0,045	0,183	234,3	2025
2300	ТЭЦ-3	0,224	0,037	0,157	234,3	2025
2301	ТЭЦ-3	0,07	0,016	0,064	170,3	2025
2302	ТЭЦ-3	0,2717	0,0326	0,1341	234,3	2025
2303	ТЭЦ-3	0,224	0,038	0,171	234,3	2025
2304	ТЭЦ-3	0,338	0,04	0,18	234,3	2025
2305	ТЭЦ-3	0,4	0,135	0,35	499,5	2025
2306	ТЭЦ-3	0,243	0,082	0,305	279,4	2025
2307	ТЭЦ-3	0,174	0,0605	0,145	279,4	2025
2308	ТЭЦ-3	0,174	0,0605	0,145	279,4	2025
2309	ТЭЦ-3	0,2963	0,0823	0,1933	279,4	2025
2310	ТЭЦ-3	0,2964	0,0824	0,1934	279,4	2025
2311	ТЭЦ-3	0,244	0,111	0,31	279,4	2025
2312	ТЭЦ-3	0,2678	0,089	0,294	279,4	2025
2313	ТЭЦ-3	0,255	0,073	0,214	279,4	2025
2314	ТЭЦ-3	0,314	0,076	0,281	279,4	2025
2315	ТЭЦ-3	0,112	0,014	0,028	170,3	2025
2316	ТЭЦ-3	0,255	0,076	0,281	279,4	2025
2317	ТЭЦ-3	0,255	0,043	0,193	234,3	2025
2318	ТЭЦ-3	0,255	0,073	0,267	279,4	2025
2319	ТЭЦ-3	0,255	0,104	0,368	279,4	2025
2320	ТЭЦ-3	0,112	0,028	0,11	234,3	2025
2321	ТЭЦ-3	0,405	0,074	0,192	279,4	2025
2322	ТЭЦ-3	0,222	0,0738	0,2696	279,4	2025
2323	ТЭЦ-3	0,252	0,038	0,171	234,3	2025
2324	ТЭЦ-3	0,206	0,038	0,171	234,3	2025
2325	ТЭЦ-3	0,304	0,082	0,249	279,4	2025
2326	ТЭЦ-3	0,024	0,002	0,004	170,3	2025
2327	ТЭЦ-3	0,376	0,076	0,277	279,4	2025

Реестровый номер здания	Источник тепловой энергии	Тепловая нагрузка отопления, Гкал/ч	Среднечасовая тепловая нагрузка горячего водоснабжения, Гкал/ч	Максимально-часовая тепловая нагрузка горячего водоснабжения, Гкал/ч	Капитальные затраты в строительство ИТП, тыс. руб.	Год реализации мероприятия
2328	ТЭЦ-3	0,376	0,082	0,269	279,4	2025
2329	ТЭЦ-3	0,392	0,168	0,327	842,1	2025
2330	ТЭЦ-3	0,112	0,027	0,11	234,3	2025
2331	ТЭЦ-3	0,115	0,025	0,089	234,3	2025
2332	ТЭЦ-3	0,102	0,017	0,059	170,3	2025
2333	ТЭЦ-3	0,115	0,011	0,047	170,3	2025
2334	ТЭЦ-3	0,115	0,021	0,073	170,3	2025
2335	ТЭЦ-3	0,102	0,017	0,059	170,3	2025
2336	ТЭЦ-3	0,115	0,025	0,089	234,3	2025
2337	ТЭЦ-3	0,255	0,072	0,263	279,4	2025
2338	ТЭЦ-3	0,123	0,045	0,045	234,3	2025
2339	ТЭЦ-3	0,085	0,005	0,01	170,3	2025
2340	ТЭЦ-3	0,063	0,033	0,065	234,3	2025
2341	ТЭЦ-3	0,2447	0,239	0,719	842,1	2025
2342	ТЭЦ-5	0,236	0,085	0,302	279,4	2025
2343	ТЭЦ-5	0,231	0,013	0,036	170,3	2025
2344	ТЭЦ-5	0,349	0,144	0,4552	499,5	2025
2345	ТЭЦ-5	0,0237	0,006	0,0138	170,3	2025
2346	ТЭЦ-5	0,0125	0,004	0,0081	170,3	2025
2347	ТЭЦ-5	0,095	0,013	0,025	170,3	2025
2348	ТЭЦ-5	0,055	0,007	0,014	170,3	2025
2349	ТЭЦ-5	0,16	0,0243	0,1028	234,3	2025
2350	ТЭЦ-5	0,205	0,0005	0,001	170,3	2025
2351	ТЭЦ-5	0,084	0,002	0,002	170,3	2025
2352	ТЭЦ-5	0,715	0,313	0,313	842,1	2025
2353	ТЭЦ-5	0,1812	0,0544	0,0544	234,3	2025
2354	ТЭЦ-5	0,076	0,007	0,007	170,3	2025
2355	ТЭЦ-5	0,311	0,454	0,906	842,1	2025
2356	ТЭЦ-5	0,219	0,06	0,104	279,4	2025
2357	ТЭЦ-5	0,79	0,024	0,047	234,3	2025
2358	ТЭЦ-5	0,232	0,037	0,125	234,3	2025
2359	ТЭЦ-5	0,0614	0,025	0,0597	234,3	2025
2360	ТЭЦ-5	0,328	0,062	0,181	279,4	2025
2361	ТЭЦ-5	0,338	0,041	0,119	234,3	2025
2362	ТЭЦ-5	0,338	0,06	0,17	279,4	2025
2363	ТЭЦ-5	0,125	0,037	0,133	234,3	2025
2364	ТЭЦ-5	0,0982	0,025	0,0497	234,3	2025
2365	ТЭЦ-5	0,0737	0,01	0,0204	170,3	2025
2366	ТЭЦ-5	0,434	0,09	0,251	279,4	2025
2367	ТЭЦ-5	0,032	0,001	0,003	170,3	2025
2368	ТЭЦ-5	0,192	0,022	0,0973	234,3	2025
2369	ТЭЦ-5	0,256	0,032	0,089	234,3	2025
2370	ТЭЦ-5	0,0765	0,011	0,021	170,3	2025
2371	ТЭЦ-5	0,5054	0,063	0,2329	279,4	2025
2372	ТЭЦ-5	0,125	0,011	0,021	170,3	2025

Реестровый номер здания	Источник тепловой энергии	Тепловая нагрузка отопления, Гкал/ч	Среднечасовая тепловая нагрузка горячего водоснабжения, Гкал/ч	Максимально-часовая тепловая нагрузка горячего водоснабжения, Гкал/ч	Капитальные затраты в строительство ИТП, тыс. руб.	Год реализации мероприятия
2373	ТЭЦ-5	0,24	0,073	0,206	279,4	2025
2374	ТЭЦ-5	0,12	0,059	0,2181	234,3	2025
2375	ТЭЦ-5	0,203	0,057	0,21	234,3	2025
2376	ТЭЦ-5	0,125	0,117	0,117	309,7	2025
2377	ТЭЦ-5	0,114	0,027	0,096	234,3	2025
2378	ТЭЦ-5	0,392	0,059	0,158	234,3	2025
2379	ТЭЦ-5	0,2819	0,0515	0,2042	234,3	2025
2380	ТЭЦ-5	0,4032	0,0802	0,2194	279,4	2025
2381	ТЭЦ-5	0,106	0,021	0,084	170,3	2025
2382	ТЭЦ-5	0,147	0,05	0,1	234,3	2025
2383	ТЭЦ-5	0,256	0,088	0,236	279,4	2025
2384	ТЭЦ-5	0,256	0,083	0,228	279,4	2025
2385	ТЭЦ-5	0,157	0,016	0,031	170,3	2025
2386	ТЭЦ-5	0,115	0,011	0,0467	170,3	2025
2387	ТЭЦ-5	0,068	0,002	0,004	170,3	2025
2388	ТЭЦ-5	0,1486	0,011	0,0467	170,3	2025
2389	ТЭЦ-5	0,025	0,001	0,001	170,3	2025
2390	ТЭЦ-5	0,026	0,001	0,002	170,3	2025
2391	ТЭЦ-5	0,067	0,025	0,069	234,3	2025
2392	ТЭЦ-5	0,107	0,03	0,084	234,3	2025
2393	ТЭЦ-5	0,13	0,03	0,084	234,3	2025
2394	ТЭЦ-5	0,061	0,007	0,013	170,3	2025
2395	ТЭЦ-5	0,288	0,028	0,1246	234,3	2025
2396	ТЭЦ-5	0,16	0,052	0,156	234,3	2025
2397	ТЭЦ-5	0,3	0,075	0,212	279,4	2025
2398	ТЭЦ-5	0,2643	0,055	0,164	234,3	2025
2399	ТЭЦ-5	0,2114	0,089	0,2376	279,4	2025
2400	ТЭЦ-5	0,16	0,044	0,133	234,3	2025
2401	ТЭЦ-5	0,023	0,003	0,006	170,3	2025
2402	ТЭЦ-5	0,088	0,011	0,021	170,3	2025
2403	ТЭЦ-5	0,3637	0,056	0,113	234,3	2025
2404	ТЭЦ-5	0,34	0,017	0,036	170,3	2025
2405	ТЭЦ-5	0,273	0,068	0,2	279,4	2025
2406	ТЭЦ-5	0,0283	0,0012	0,0024	170,3	2025
2407	ТЭЦ-5	0,0521	0,01	0,0187	170,3	2025
2408	ТЭЦ-5	0,175	0,002	0,004	170,3	2025
2409	ТЭЦ-5	0,416	0,09	0,236	279,4	2025
2410	ТЭЦ-5	0,1982	0,03	0,0605	234,3	2025
2411	ТЭЦ-5	0,2047	0,038	0,0764	234,3	2025
2412	ТЭЦ-5	0,1272	0,068	0,1351	279,4	2025
2413	ТЭЦ-5	0,137	0,011	0,0467	170,3	2025
2414	ТЭЦ-5	0,103	0,0075	0,015	170,3	2025
2415	ТЭЦ-5	0,241	0,016	0,032	170,3	2025
2416	ТЭЦ-5	0,1731	0,015	0,029	170,3	2025
2417	ТЭЦ-5	0,007	0,0315	0,0315	234,3	2025

Реестровый номер здания	Источник тепловой энергии	Тепловая нагрузка отопления, Гкал/ч	Среднечасовая тепловая нагрузка горячего водоснабжения, Гкал/ч	Максимально-часовая тепловая нагрузка горячего водоснабжения, Гкал/ч	Капитальные затраты в строительство ИТП, тыс. руб.	Год реализации мероприятия
2418	ТЭЦ-5	0,2384	0,037	0,15	234,3	2025
2419	ТЭЦ-5	0,145	0,0235	0,046	234,3	2025
2420	ТЭЦ-5	0,2184	0,037	0,15	234,3	2025
2421	ТЭЦ-5	0,3836	0,083	0,278	279,4	2025
2422	ТЭЦ-5	0,3733	0,078	0,266	279,4	2025
2423	ТЭЦ-5	0,167	0,163	0,325	842,1	2025
2424	ТЭЦ-5	0,062	0,071	0,141	279,4	2025
2425	ТЭЦ-5	0,24	0,018	0,054	170,3	2025
2426	ТЭЦ-5	0,128	0,032	0,063	234,3	2025
2427	ТЭЦ-5	0,343	0,103	0,308	279,4	2025
2428	ТЭЦ-5	0,346	0,01	0,032	170,3	2025
2429	ТЭЦ-5	0,1836	0,009	0,0191	170,3	2025
2430	ТЭЦ-5	0,239	0,069	0,206	279,4	2025
2431	ТЭЦ-5	0,094	0,007	0,031	170,3	2025
2432	ТЭЦ-5	0,309	0,064	0,192	279,4	2025
2433	ТЭЦ-5	0,276	0,022	0,066	234,3	2025
2434	ТЭЦ-5	0,457	0,067	0,133	279,4	2025
2435	ТЭЦ-5	0,449	0,064	0,135	279,4	2025
2436	ТЭЦ-5	0,035	0,015	0,015	170,3	2025
2437	ТЭЦ-5	0,18	0,006	0,011	170,3	2025
2438	ТЭЦ-5	0,1681	0,082	0,1364	279,4	2025
2439	ТЭЦ-5	0,289	0,035	0,1558	234,3	2025
2440	ТЭЦ-5	0,1352	0,013	0,0584	170,3	2025
2441	ТЭЦ-5	0,29	0,056	0,2181	234,3	2025
2442	ТЭЦ-5	0,149	0,07	0,141	279,4	2025
2443	ТЭЦ-5	0,4967	0,0755	0,168	279,4	2025
2444	ТЭЦ-5	0,0534	0,014	0,029	170,3	2025
2445	ТЭЦ-5	0,45895	0,103	0,3669	279,4	2025
2446	ТЭЦ-5	0,4297	0,054	0,2011	234,3	2025
2447	ТЭЦ-5	0,1247	0,0026	0	170,3	2025
2448	ТЭЦ-5	0	0,012	0,012	170,3	2025
2449	ТЭЦ-5	0,0415	0,0063	0,0125	170,3	2025
2450	ТЭЦ-5	0,0344	0,036	0,0713	234,3	2025
2451	ТЭЦ-5	0,087	0,002	0,002	170,3	2025
2452	ТЭЦ-5	0,225	0,17	0,45	842,1	2025
2453	ТЭЦ-5	0,077	0,006	0,02	170,3	2025
2454	ТЭЦ-5	0,221	0,017	0,034	170,3	2025
2455	ТЭЦ-5	0,315	0,042	0,18	234,3	2025
2456	ТЭЦ-5	0,158	0,0004	0,002	170,3	2025
2457	ТЭЦ-5	0,047	0,017	0,017	170,3	2025
2458	ТЭЦ-5	0,286	0,077	0,25	279,4	2025
2459	ТЭЦ-5	0,286	0,077	0,25	279,4	2025
2460	ТЭЦ-5	0,217	0,056	0,199	234,3	2025
2461	ТЭЦ-5	0,217	0,056	0,199	234,3	2025
2462	ТЭЦ-5	0,082	0,01	0,01	170,3	2025

Реестровый номер здания	Источник тепловой энергии	Тепловая нагрузка отопления, Гкал/ч	Среднечасовая тепловая нагрузка горячего водоснабжения, Гкал/ч	Максимально-часовая тепловая нагрузка горячего водоснабжения, Гкал/ч	Капитальные затраты в строительство ИТП, тыс. руб.	Год реализации мероприятия
2463	ТЭЦ-5	0,07	0,01	0,01	170,3	2025
2464	ТЭЦ-5	0,063	0,003	0,01	170,3	2025
2465	ТЭЦ-5	0,193	0,007	0,007	170,3	2025
2466	ТЭЦ-5	0,1104	0,022	0,094	234,3	2025
2467	ТЭЦ-5	0,2081	0,045	0,156	234,3	2025
2468	ТЭЦ-5	0,05	0,002	0,007	170,3	2025
2469	ТЭЦ-5	0,3199	0,074	0,239	279,4	2025
2470	ТЭЦ-5	0,28	0,057	0,2164	234,3	2025
2471	ТЭЦ-5	0,2085	0,049	0,163	234,3	2025
2472	ТЭЦ-5	0,12	0,054	0,1076	234,3	2025
2473	ТЭЦ-5	0,267	0,074	0,149	279,4	2025
2474	ТЭЦ-5	0,27845	0,122	0,3984	309,7	2025
2475	ТЭЦ-5	0,338	0,061	0,229	279,4	2025
2476	ТЭЦ-5	0,143	0,025	0,075	234,3	2025
2477	ТЭЦ-5	0,047	0,008	0,016	170,3	2025
2478	ТЭЦ-5	0,092	0,023	0,023	234,3	2025
2479	ТЭЦ-5	1,582	0,193	0,193	842,1	2025
2480	ТЭЦ-5	0,1	0,006	0,011	170,3	2025
2481	ТЭЦ-5	0,1419	0,004	0,0081	170,3	2025
2482	ТЭЦ-5	0,035	0,016	0,032	170,3	2025
2483	ТЭЦ-5	0,035	0,0143	0,0285	170,3	2025
2484	ТЭЦ-5	0,04	0,004	0,008	170,3	2025
2485	ТЭЦ-5	0	0,228	0,752	842,1	2025
2486	ТЭЦ-5	0,17	0,033	0,1	234,3	2025
2487	ТЭЦ-5	0,3576	0,076	0,28	279,4	2025
2488	ТЭЦ-5	0,314	0,0066	0,0133	170,3	2025
2489	ТЭЦ-5	0,277	0,045	0,199	234,3	2025
2490	ТЭЦ-5	0,137	0,027	0,11	234,3	2025
2491	ТЭЦ-5	0,02	0,004	0,004	170,3	2025
2492	ТЭЦ-5	0,3354	0,1	0,3443	279,4	2025
2493	ТЭЦ-5	0,262	0,085	0,248	279,4	2025
2494	ТЭЦ-5	0,201	0,043	0,177	234,3	2025
2495	ТЭЦ-5	0,55	0,086	0,3464	279,4	2025
2496	ТЭЦ-5	0,06	0,007	0,0312	170,3	2025
2497	ТЭЦ-5	0,26	0,065	0,24	279,4	2025
2498	ТЭЦ-5	0,182	0,039	0,17	234,3	2025
2499	ТЭЦ-5	0,372	0,094	0,331	279,4	2025
2500	ТЭЦ-5	0,217	0,053	0,197	234,3	2025
2501	ТЭЦ-5	0,027	0,0018	0,0036	170,3	2025
2502	ТЭЦ-5	0,2488	0,0611	0,2152	279,4	2025
2503	ТЭЦ-5	0,223	0,095	0,095	279,4	2025
2504	ТЭЦ-5	0	0,016	0,016	170,3	2025
2505	ТЭЦ-5	0	0,001	0,005	170,3	2025
2506	ТЭЦ-5	0	0,044	0,159	234,3	2025
2507	ТЭЦ-5	0	0,034	0,151	234,3	2025

Реестровый номер здания	Источник тепловой энергии	Тепловая нагрузка отопления, Гкал/ч	Среднечасовая тепловая нагрузка горячего водоснабжения, Гкал/ч	Максимально-часовая тепловая нагрузка горячего водоснабжения, Гкал/ч	Капитальные затраты в строительство ИТП, тыс. руб.	Год реализации мероприятия
2508	ТЭЦ-5	0	0,002	0,0044	170,3	2025
2509	ТЭЦ-5	0	0,0004	0,0008	170,3	2025
2510	ТЭЦ-5	0	0,0556	0,2023	234,3	2025
2511	ТЭЦ-5	0	0,055	0,22	234,3	2025
2512	ТЭЦ-5	0,033	0,001	0,002	170,3	2025
2513	ТЭЦ-5	0	0,015	0,051	170,3	2025
2514	ТЭЦ-5	0	0,015	0,051	170,3	2025
2515	ТЭЦ-5	0	0,104	0,368	279,4	2025
2516	ТЭЦ-5	0	0,018	0,0586	170,3	2025
2517	ТЭЦ-5	0	0,012	0,05	170,3	2025
2518	ТЭЦ-5	0	0,013	0,045	170,3	2025
2519	ТЭЦ-5	0	0,002	0,002	170,3	2025
2520	ТЭЦ-5	0	0,0024	0,0047	170,3	2025
2521	ТЭЦ-5	0	0,0508	0,0995	234,3	2025
2522	ТЭЦ-5	0	0,0125	0,025	170,3	2025
2523	ТЭЦ-5	0	0,0612	0,1059	279,4	2025
2524	ТЭЦ-5	0	0,0524	0,0906	234,3	2025
2525	ТЭЦ-5	0	0,0069	0,0119	170,3	2025
2526	ТЭЦ-5	0,381	0,075	0,15	279,4	2025
2527	ТЭЦ-5	0,8144	0,4441	0,7284	842,1	2025
2528	ТЭЦ-5	0,075	0,0133	0,059	170,3	2025
2529	ТЭЦ-5	0,054	0,0015	0,003	170,3	2025
2530	ТЭЦ-5	0,034	0,0031	0,0062	170,3	2025
2531	ТЭЦ-5	0,06	0,007	0,0312	170,3	2025
2532	ТЭЦ-5	0,0654	0,007	0,03	170,3	2025
2533	ТЭЦ-5	0,06	0,007	0,0312	170,3	2025
2534	ТЭЦ-5	0,0654	0,008	0,03	170,3	2025
2535	ТЭЦ-5	0,0654	0,007	0,03	170,3	2025
2536	ТЭЦ-5	0,0732	0,009	0,035	170,3	2025
2537	ТЭЦ-5	0,0486	0,007	0,035	170,3	2025
2538	ТЭЦ-5	0,05	0,007	0,03	170,3	2025
2539	ТЭЦ-5	0,0493	0,009	0,035	170,3	2025
2540	ТЭЦ-5	0,0486	0,007	0,03	170,3	2025
2541	ТЭЦ-5	0,0486	0,008	0,03	170,3	2025
2542	ТЭЦ-5	0,0498	0,009	0,035	170,3	2025
2543	ТЭЦ-5	0,089	0,008	0,036	170,3	2025
2544	ТЭЦ-5	0,0826	0,003	0,005	170,3	2025
2545	ТЭЦ-5	0,048	0,011	0,047	170,3	2025
2546	ТЭЦ-5	0,183	0,138	0,415	499,5	2025
2547	ТЭЦ-5	0,163	0,033	0,116	234,3	2025
2548	ТЭЦ-5	0,143	0,033	0,116	234,3	2025
2549	ТЭЦ-5	0,137	0,028	0,11	234,3	2025
2550	ТЭЦ-5	0,1791	0,007	0,016	170,3	2025
2551	ТЭЦ-5	0,274	0,001	0,001	170,3	2025
2552	ТЭЦ-5	0,9183	0,0105	0,0287	170,3	2025

Реестровый номер здания	Источник тепловой энергии	Тепловая нагрузка отопления, Гкал/ч	Среднечасовая тепловая нагрузка горячего водоснабжения, Гкал/ч	Максимально-часовая тепловая нагрузка горячего водоснабжения, Гкал/ч	Капитальные затраты в строительство ИТП, тыс. руб.	Год реализации мероприятия
2553	ТЭЦ-5	0,258	0,012	0,036	170,3	2025
2554	ТЭЦ-5	0,376	0,1	0,31	279,4	2025
2555	ТЭЦ-5	0,318	0,049	0,2011	234,3	2025
2556	ТЭЦ-5	0,376	0,1	0,31	279,4	2025
2557	ТЭЦ-5	0,7429	0,0806	0,31	279,4	2025
2558	ТЭЦ-5	0,041	0,002	0,004	170,3	2025
2559	ТЭЦ-5	0,1361	0,01	0,039	170,3	2025
2560	ТЭЦ-5	0,545	0,005	0,014	170,3	2025
2561	ТЭЦ-5	0,0203	0,0004	0,002	170,3	2025
2562	ТЭЦ-5	0,068	0,0009	0,0018	170,3	2025
2563	ТЭЦ-5	0,094	0,0001	0,0001	170,3	2025
2564	ТЭЦ-5	0,042	0,003	0,016	170,3	2025
2565	ТЭЦ-5	0,0592	0,004	0,019	170,3	2025
2566	ТЭЦ-5	0,066	0,002	0,009	170,3	2025
2567	ТЭЦ-5	0,2747	0,031	0,062	234,3	2025
2568	ТЭЦ-5	0,01	0,005	0,01	170,3	2025
2569	ТЭЦ-5	0,226	0,055	0,203	234,3	2025
2570	ТЭЦ-5	0,128	0,01	0,044	170,3	2025
2571	ТЭЦ-5	0,6189	0,165	0,5041	842,1	2025
2572	ТЭЦ-5	0,0316	0,0113	0,0225	170,3	2025
2573	ТЭЦ-5	0,226	0,079	0,206	279,4	2025
2574	ТЭЦ-5	0,36	0,108	0,281	279,4	2025
2575	ТЭЦ-5	0,268	0,112	0,281	279,4	2025
2576	ТЭЦ-5	0,027	0,01	0,021	170,3	2025
2577	ТЭЦ-5	0,055	0,011	0,044	170,3	2025
2578	ТЭЦ-5	0,3	0,078	0,2	279,4	2025
2579	ТЭЦ-5	0,064	0,024	0,047	234,3	2025
2580	ТЭЦ-5	0,146	0,039	0,077	234,3	2025
2581	ТЭЦ-5	0	0,0635	0,207	279,4	2025
2582	ТЭЦ-5	0,346	0,333	0,5	842,1	2025
2583	ТЭЦ-2	0,044	0,006	0,024	170,3	2025
2584	ТЭЦ-2	0,044	0,006	0,024	170,3	2025
2585	ТЭЦ-2	0,022	0,003	0,012	170,3	2025
2586	ТЭЦ-2	0,0402	0,01	0,0242	170,3	2025
2587	ТЭЦ-2	0,1267	0,057	0,1147	234,3	2025
2588	ТЭЦ-2	0,391	0,054	0,163	234,3	2025
2589	ТЭЦ-2	0,253	0,052	0,216	234,3	2025
2590	ТЭЦ-2	0,231	0,038	0,133	234,3	2025
2591	ТЭЦ-2	0,147	0,0194	0,072	170,3	2025
2592	ТЭЦ-2	0,055	0,008	0,015	170,3	2025
2593	ТЭЦ-2	0,358	0,076	0,151	279,4	2025
2594	ТЭЦ-2	0,11	0,04	0,08	234,3	2025
2595	ТЭЦ-2	0,171	0,009	0,018	170,3	2025
2596	ТЭЦ-2	0,221	0,058	0,117	234,3	2025
2597	ТЭЦ-2	0,4515	0,085	0,249	279,4	2025

Реестровый номер здания	Источник тепловой энергии	Тепловая нагрузка отопления, Гкал/ч	Среднечасовая тепловая нагрузка горячего водоснабжения, Гкал/ч	Максимально-часовая тепловая нагрузка горячего водоснабжения, Гкал/ч	Капитальные затраты в строительство ИТП, тыс. руб.	Год реализации мероприятия
2598	ТЭЦ-2	0,4515	0,085	0,249	279,4	2025
2599	ТЭЦ-2	0,4535	0,085	0,249	279,4	2025
2600	ТЭЦ-2	0,4535	0,085	0,249	279,4	2025
2601	ТЭЦ-2	0,029	0,011	0,021	170,3	2025
2602	ТЭЦ-2	0,4571	0,085	0,249	279,4	2025
2603	ТЭЦ-2	0,457	0,085	0,249	279,4	2025
2604	ТЭЦ-2	0,114	0,017	0,035	170,3	2025
2605	ТЭЦ-2	0,02	0,001	0,002	170,3	2025
2606	ТЭЦ-2	0,246	0,005	0,011	170,3	2025
2607	ТЭЦ-2	0,49	0,101	0,3462	279,4	2025
2608	ТЭЦ-2	0,489	0,101	0,3462	279,4	2025
2609	ТЭЦ-2	0,49	0,087	0,3106	279,4	2025
2610	ТЭЦ-2	0,259	0,084	0,217	279,4	2025
2611	ТЭЦ-2	0,2556	0,084	0,217	279,4	2025
2612	ТЭЦ-2	0,489	0,104	0,3468	279,4	2025
2613	ТЭЦ-2	0,2563	0,084	0,218	279,4	2025
2614	ТЭЦ-2	0,243	0,084	0,217	279,4	2025
2615	ТЭЦ-2	0,2729	0,0661	0,2415	279,4	2025
2616	ТЭЦ-2	0,255	0,094	0,235	279,4	2025
2617	ТЭЦ-2	0,054	0,0095	0,019	170,3	2025
2618	ТЭЦ-2	0,2352	0,056	0,2178	234,3	2025
2619	ТЭЦ-2	0,282	0,055	0,22	234,3	2025
2620	ТЭЦ-2	0,2758	0,084	0,22	279,4	2025
2621	ТЭЦ-2	0,149	0,023	0,103	234,3	2025
2622	ТЭЦ-2	0,1986	0,047	0,1965	234,3	2025
2623	ТЭЦ-2	0,4289	0,105	0,3581	279,4	2025
2624	ТЭЦ-2	0,427	0,105	0,3581	279,4	2025
2625	ТЭЦ-2	0,514	0,054	0,163	234,3	2025
2626	ТЭЦ-2	0,438	0,133	0,338	499,5	2025
2627	ТЭЦ-2	0,237	0,013	0,027	170,3	2025
2628	ТЭЦ-2	0,4441	0,128	0,332	499,5	2025
2629	ТЭЦ-2	0,231	0,044	0,1964	234,3	2025
2630	ТЭЦ-2	0,22	0,047	0,1965	234,3	2025
2631	ТЭЦ-2	0,2282	0,047	0,1965	234,3	2025
2632	ТЭЦ-2	0,093	0,087	0,172	279,4	2025
2633	ТЭЦ-2	0,223	0,051	0,231	234,3	2025
2634	ТЭЦ-2	0,067	0,0055	0,011	170,3	2025
2635	ТЭЦ-2	0,0558	0,016	0,0316	170,3	2025
2636	ТЭЦ-2	0,1566	0,021	0,0915	170,3	2025
2637	ТЭЦ-2	0,232	0,0665	0,1795	279,4	2025
2638	ТЭЦ-2	0,232	0,0665	0,1795	279,4	2025
2639	ТЭЦ-2	0,276	0,0345	0,14	234,3	2025
2640	ТЭЦ-2	0,0989	0,016	0,0701	170,3	2025
2641	ТЭЦ-2	0,122	0,032	0,126	234,3	2025
2642	ТЭЦ-2	0,2075	0,03	0,1324	234,3	2025

Реестровый номер здания	Источник тепловой энергии	Тепловая нагрузка отопления, Гкал/ч	Среднечасовая тепловая нагрузка горячего водоснабжения, Гкал/ч	Максимально-часовая тепловая нагрузка горячего водоснабжения, Гкал/ч	Капитальные затраты в строительство ИТП, тыс. руб.	Год реализации мероприятия
2643	ТЭЦ-2	0,1372	0,034	0,133	234,3	2025
2644	ТЭЦ-2	0,0689	0,0105	0,0467	170,3	2025
2645	ТЭЦ-2	0,061	0,011	0,0467	170,3	2025
2646	ТЭЦ-2	0,0772	0,0105	0,0467	170,3	2025
2647	ТЭЦ-2	0,07	0,007	0,0144	170,3	2025
2648	ТЭЦ-2	0,374	0,105	0,358	279,4	2025
2649	ТЭЦ-2	0,255	0,0796	0,2575	279,4	2025
2650	ТЭЦ-2	0,255	0,07	0,2555	279,4	2025
2651	ТЭЦ-2	0,41	0,105	0,3581	279,4	2025
2652	ТЭЦ-2	0,2184	0,056	0,2181	234,3	2025
2653	ТЭЦ-2	0,4255	0,111	0,35	279,4	2025
2654	ТЭЦ-2	0,2956	0,048	0,135	234,3	2025
2655	ТЭЦ-2	0,3187	0,0481	0,1366	234,3	2025
2656	ТЭЦ-2	0,2257	0,048	0,135	234,3	2025
2657	ТЭЦ-2	0,3937	0,082	0,231	279,4	2025
2658	ТЭЦ-2	0,0795	0,011	0,0467	170,3	2025
2659	ТЭЦ-2	0,1618	0,039	0,126	234,3	2025
2660	ТЭЦ-2	0,0777	0,0158	0,0701	170,3	2025
2661	ТЭЦ-2	0,152	0,034	0,12	234,3	2025
2662	ТЭЦ-2	0,0759	0,011	0,0467	170,3	2025
2663	ТЭЦ-2	0,1625	0,035	0,1558	234,3	2025
2664	ТЭЦ-2	0,28	0,078	0,2	279,4	2025
2665	ТЭЦ-2	0,137	0,027	0,11	234,3	2025
2666	ТЭЦ-2	0,137	0,027	0,11	234,3	2025
2667	ТЭЦ-2	0,1991	0,052	0,2314	234,3	2025
2668	ТЭЦ-2	0,272	0,07	0,2449	279,4	2025
2669	ТЭЦ-2	0,2828	0,071	0,2694	279,4	2025
2670	ТЭЦ-2	0,284	0,069	0,201	279,4	2025
2671	ТЭЦ-2	0,3154	0,08	0,222	279,4	2025
2672	ТЭЦ-2	0,284	0,079	0,2178	279,4	2025
2673	ТЭЦ-2	0,2283	0,053	0,21	234,3	2025
2674	ТЭЦ-2	0,2278	0,058	0,214	234,3	2025
2675	ТЭЦ-2	0,4096	0,126	0,328	309,7	2025
2676	ТЭЦ-2	0,137	0,028	0,11	234,3	2025
2677	ТЭЦ-2	0,137	0,027	0,11	234,3	2025
2678	ТЭЦ-2	0,346	0,042	0,127	234,3	2025
2679	ТЭЦ-2	0,161	0,035	0,1558	234,3	2025
2680	ТЭЦ-2	0,233	0,042	0,181	234,3	2025
2681	ТЭЦ-2	0,0772	0,017	0,034	170,3	2025
2682	ТЭЦ-2	0,2068	0,073	0,2	279,4	2025
2683	ТЭЦ-2	0,3661	0,071	0,202	279,4	2025
2684	ТЭЦ-2	0,1599	0,035	0,1557	234,3	2025
2685	ТЭЦ-2	0,1614	0,035	0,1558	234,3	2025
2686	ТЭЦ-2	0,346	0,054	0,163	234,3	2025
2687	ТЭЦ-2	0,2183	0,084	0,239	279,4	2025

Реестровый номер здания	Источник тепловой энергии	Тепловая нагрузка отопления, Гкал/ч	Среднечасовая тепловая нагрузка горячего водоснабжения, Гкал/ч	Максимально-часовая тепловая нагрузка горячего водоснабжения, Гкал/ч	Капитальные затраты в строительство ИТП, тыс. руб.	Год реализации мероприятия
2688	ТЭЦ-2	0,272	0,084	0,239	279,4	2025
2689	ТЭЦ-2	0,284	0,062	0,208	279,4	2025
2690	ТЭЦ-2	0,2333	0,039	0,168	234,3	2025
2691	ТЭЦ-2	0,284	0,07	0,2562	279,4	2025
2692	КРК	0,21	0,112	0,27	279,4	2026
2693	КРК	0,301	0,077	0,2	279,4	2026
2694	КРК	0,301	0,077	0,2	279,4	2026
2695	КРК	0,3	0,077	0,2	279,4	2026
2696	КРК	0,3493	0,0286	0,0572	234,3	2026
2697	КРК	0,057	0,006	0,012	170,3	2026
2698	КРК	0,303	0,081	0,1944	279,4	2026
2699	КРК	0,2575	0,083	0,2	279,4	2026
2700	КРК	0,2575	0,083	0,2	279,4	2026
2701	КРК	0,3182	0,133	0,4	499,5	2026
2702	КРК	0,3405	0,119	0,31	309,7	2026
2703	КРК	0,3405	0,119	0,31	309,7	2026
2704	КРК	0,3405	0,119	0,31	309,7	2026
2705	КРК	0,2946	0,1065	0,2664	279,4	2026
2706	КРК	0,271	0,078	0,312	279,4	2026
2707	КРК	0,0292	0,011	0,0219	170,3	2026
2708	КРК	0,34	0,119	0,31	309,7	2026
2709	КРК	0,2575	0,083	0,2	279,4	2026
2710	КРК	0,253	0,042	0,15	234,3	2026
2711	КРК	0,253	0,042	0,15	234,3	2026
2712	КРК	0,144	0,072	0,188	279,4	2026
2713	КРК	1,8941	0,17	0,17	842,1	2026
2714	КРК	0,013	0,001	0,002	170,3	2026
2715	КРК	0,30333	0,081	0,19433	279,4	2026
2716	КРК	0,30333	0,081	0,19433	279,4	2026
2717	КРК	0,231	0,054	0,146	234,3	2026
2718	КРК	0,231	0,054	0,146	234,3	2026
2719	КРК	0,3371	0,115	0,31	309,7	2026
2720	КРК	0,272	0,07	0,279	279,4	2026
2721	КРК	0,337	0,115	0,31	309,7	2026
2722	КРК	0,1077	0,03342	0,0668	234,3	2026
2723	КРК	0,243	0,077	0,224	279,4	2026
2724	КРК	0,337	0,115	0,31	309,7	2026
2725	КРК	0,176	0,031	0,125	234,3	2026
2726	КРК	0,176	0,031	0,125	234,3	2026
2727	КРК	0,176	0,031	0,125	234,3	2026
2728	КРК	0,176	0,031	0,125	234,3	2026
2729	КРК	0,176	0,031	0,125	234,3	2026
2730	КРК	0,244	0,077	0,224	279,4	2026
2731	КРК	0,243	0,077	0,224	279,4	2026
2732	КРК	0,216	0,096	0,2495	279,4	2026

Реестровый номер здания	Источник тепловой энергии	Тепловая нагрузка отопления, Гкал/ч	Среднечасовая тепловая нагрузка горячего водоснабжения, Гкал/ч	Максимально-часовая тепловая нагрузка горячего водоснабжения, Гкал/ч	Капитальные затраты в строительство ИТП, тыс. руб.	Год реализации мероприятия
2733	КРК	0,216	0,096	0,2495	279,4	2026
2734	КРК	0,216	0,096	0,2495	279,4	2026
2735	КРК	0,216	0,096	0,2495	279,4	2026
2736	КРК	0,216	0,096	0,2495	279,4	2026
2737	КРК	0,216	0,096	0,2495	279,4	2026
2738	КРК	0,16	0,053	0,1034	234,3	2026
2739	КРК	0,078	0,007	0,013	170,3	2026
2740	КРК	0	0,064	0,173	279,4	2026
2741	КРК	0	0,064	0,173	279,4	2026
2742	КРК	0	0,086	0,258	279,4	2026
2743	КРК	0	0,1305	0,314	499,5	2026
2744	КРК	0	0,1305	0,314	499,5	2026
2745	КРК	0	0,217	0,56	842,1	2026
2746	КРК	0	0,144	0,373	499,5	2026
2747	КРК	0	0,261	0,627	842,1	2026
2748	КРК	0	0,118	0,332	309,7	2026
2749	КРК	0	0,098	0,39	279,4	2026
2750	КРК	0	0,2515	0,741	842,1	2026
2751	КРК	0	0,245	0,611	842,1	2026
2752	КРК	0	0,25	0,621	842,1	2026
2753	КРК	0	0,162	0,42	842,1	2026
2754	КРК	0	0,159	0,41	842,1	2026
2755	КРК	0	0,171	0,444	842,1	2026
2756	КРК	0	0,215	0,537	842,1	2026
2757	КРК	0	0,144	0,373	499,5	2026
2758	КРК	0	0,128	0,346	499,5	2026
2759	КРК	0	0,12	0,215	309,7	2026
2760	КРК	0	0,0079	0,0159	170,3	2026
2761	КРК	0	0,056	0,169	234,3	2026
2762	КРК	0	0,254	0,733	842,1	2026
2763	КРК	0	0,141	0,5	499,5	2026
2764	КРК	0	0,252	0,854	842,1	2026
2765	КРК	0	0,085	0,316	279,4	2026
2766	КРК	0	0,045	0,204	234,3	2026
2767	КРК	0	0,141	0,5	499,5	2026
2768	КРК	0	0,191	0,69	842,1	2026
2769	КРК	0	0,158	0,584	842,1	2026
2770	КРК	0,0313	0,0099	0,0198	170,3	2026
2771	КРК	0	0,128	0,346	499,5	2026
2772	ТЭЦ-3	0,356	0,117	0,382	309,7	2026
2773	ТЭЦ-3	0,165	0,055	0,154	234,3	2026
2774	ТЭЦ-3	0,395	0,043	0,13	234,3	2026
2775	ТЭЦ-3	0,36	0,135	0,35	499,5	2026
2776	ТЭЦ-3	0,291	0,087	0,244	279,4	2026
2777	ТЭЦ-3	0,236	0,055	0,22	234,3	2026

Реестровый номер здания	Источник тепловой энергии	Тепловая нагрузка отопления, Гкал/ч	Среднечасовая тепловая нагрузка горячего водоснабжения, Гкал/ч	Максимально-часовая тепловая нагрузка горячего водоснабжения, Гкал/ч	Капитальные затраты в строительство ИТП, тыс. руб.	Год реализации мероприятия
2778	ТЭЦ-3	0,33	0,087	0,244	279,4	2026
2779	ТЭЦ-3	0,36	0,135	0,35	499,5	2026
2780	ТЭЦ-3	0,023	0,0005	0,001	170,3	2026
2781	ТЭЦ-3	0,284	0,086	0,24	279,4	2026
2782	ТЭЦ-3	0,297	0,089	0,331	279,4	2026
2783	ТЭЦ-3	0,243	0,085	0,224	279,4	2026
2784	ТЭЦ-3	0,422	0,115	0,31	309,7	2026
2785	ТЭЦ-3	0,243	0,084	0,224	279,4	2026
2786	ТЭЦ-3	0,112	0,0355	0,071	234,3	2026
2787	ТЭЦ-3	0,27	0,086	0,25	279,4	2026
2788	ТЭЦ-3	0,27	0,09	0,25	279,4	2026
2789	ТЭЦ-3	0,27	0,09	0,25	279,4	2026
2790	ТЭЦ-3	0,27	0,09	0,25	279,4	2026
2791	ТЭЦ-3	0,27	0,09	0,25	279,4	2026
2792	ТЭЦ-3	0,4	0,05	0,1	234,3	2026
2793	ТЭЦ-3	0,311	0,1	0,2	279,4	2026
2794	ТЭЦ-3	0,25	0,055	0,22	234,3	2026
2795	ТЭЦ-3	0,25	0,078	0,227	279,4	2026
2796	ТЭЦ-3	0,41	0,053	0,16	234,3	2026
2797	ТЭЦ-3	0,292	0,078	0,257	279,4	2026
2798	ТЭЦ-3	0,21	0,062	0,231	279,4	2026
2799	ТЭЦ-3	0,322	0,069	0,2435	279,4	2026
2800	ТЭЦ-3	0,302	0,083	0,244	279,4	2026
2801	ТЭЦ-3	0,267	0,085	0,22	279,4	2026
2802	ТЭЦ-3	0,195	0,054	0,201	234,3	2026
2803	ТЭЦ-3	0,25	0,072	0,281	279,4	2026
2804	ТЭЦ-3	0,25	0,072	0,281	279,4	2026
2805	ТЭЦ-3	0,14	0,028	0,11	234,3	2026
2806	ТЭЦ-3	0,095	0,007	0,022	170,3	2026
2807	ТЭЦ-3	0,15	0,039	0,146	234,3	2026
2808	ТЭЦ-3	0,429	0,18	0,52	842,1	2026
2809	ТЭЦ-3	0,228	0,062	0,231	279,4	2026
2810	ТЭЦ-3	0,23	0,062	0,231	279,4	2026
2811	ТЭЦ-3	0,28	0,075	0,2765	279,4	2026
2812	ТЭЦ-3	0,3	0,076	0,281	279,4	2026
2813	ТЭЦ-3	0,098	0,008	0,016	170,3	2026
2814	ТЭЦ-3	0,0869	0,0286	0,0687	234,3	2026
2815	ТЭЦ-3	0,0585	0,0054	0,0054	170,3	2026
2816	ТЭЦ-3	1,7374	0,0875	0,752	279,4	2026
2817	ТЭЦ-3	0,415	0,0128	0,0167	170,3	2026
2818	ТЭЦ-3	0,453	0,098	0,384	279,4	2026
2819	ТЭЦ-3	0,453	0,1167	0,455	309,7	2026
2820	ТЭЦ-3	0,453	0,1167	0,455	309,7	2026
2821	ТЭЦ-3	0,219	0,0835	0,2961	279,4	2026
2822	ТЭЦ-3	0,0268	0,0039	0,0079	170,3	2026

Реестровый номер здания	Источник тепловой энергии	Тепловая нагрузка отопления, Гкал/ч	Среднечасовая тепловая нагрузка горячего водоснабжения, Гкал/ч	Максимально-часовая тепловая нагрузка горячего водоснабжения, Гкал/ч	Капитальные затраты в строительство ИТП, тыс. руб.	Год реализации мероприятия
2823	ТЭЦ-3	0,075	0,075	0,075	279,4	2026
2824	ТЭЦ-3	0,022	0,013	0,039	170,3	2026
2825	ТЭЦ-3	0,113	0,002	0,004	170,3	2026
2826	ТЭЦ-3	0,09	0,026	0,064	234,3	2026
2827	ТЭЦ-3	0,28	0,18	0,318	842,1	2026
2828	ТЭЦ-3	0,143	0,044	0,198	234,3	2026
2829	ТЭЦ-3	0,112	0,037	0,11	234,3	2026
2830	ТЭЦ-3	0,361	0,072	0,281	279,4	2026
2831	ТЭЦ-3	0,144	0,036	0,163	234,3	2026
2832	ТЭЦ-3	0,256	0,074	0,275	279,4	2026
2833	ТЭЦ-3	0,337	0,117	0,273	309,7	2026
2834	ТЭЦ-3	0,301	0,076	0,281	279,4	2026
2835	ТЭЦ-3	0,301	0,086	0,301	279,4	2026
2836	ТЭЦ-3	0,143	0,038	0,171	234,3	2026
2837	ТЭЦ-3	0,19	0,038	0,171	234,3	2026
2838	ТЭЦ-3	0,225	0,0023	0,0046	170,3	2026
2839	ТЭЦ-3	0,112	0,028	0,11	234,3	2026
2840	ТЭЦ-3	0,319	0,077	0,309	279,4	2026
2841	ТЭЦ-3	0,23	0,062	0,231	279,4	2026
2842	ТЭЦ-3	0,073	0,02	0,04	170,3	2026
2843	ТЭЦ-3	0,25	0,062	0,231	279,4	2026
2844	ТЭЦ-3	0,258	0,063	0,281	279,4	2026
2845	ТЭЦ-3	0,143	0,038	0,171	234,3	2026
2846	ТЭЦ-3	0,143	0,038	0,171	234,3	2026
2847	ТЭЦ-3	0,28	0,085	0,302	279,4	2026
2848	ТЭЦ-3	0,1619	0,0548	0,2468	234,3	2026
2849	ТЭЦ-3	0,54	0,1	0,2	279,4	2026
2850	ТЭЦ-3	0,3	0,076	0,281	279,4	2026
2851	ТЭЦ-3	0,18	0,051	0,18	234,3	2026
2852	ТЭЦ-3	0,169	0,066	0,169	279,4	2026
2853	ТЭЦ-3	0,122	0,048	0,134	234,3	2026
2854	ТЭЦ-3	0,126	0,0397	0,108	234,3	2026
2855	ТЭЦ-3	0,126	0,0397	0,108	234,3	2026
2856	ТЭЦ-3	0,126	0,0397	0,108	234,3	2026
2857	ТЭЦ-3	0,036	0,009	0,018	170,3	2026
2858	ТЭЦ-3	0,3	0,076	0,281	279,4	2026
2859	ТЭЦ-3	0,045	0,001	0,001	170,3	2026
2860	ТЭЦ-3	0,3	0,082	0,23	279,4	2026
2861	ТЭЦ-3	0,18	0,051	0,18	234,3	2026
2862	ТЭЦ-3	0,056	0,008	0,034	170,3	2026
2863	ТЭЦ-3	0,106	0,017	0,077	170,3	2026
2864	ТЭЦ-3	0,106	0,017	0,077	170,3	2026
2865	ТЭЦ-3	0,086	0,008	0,034	170,3	2026
2866	ТЭЦ-3	0,079	0,011	0,051	170,3	2026
2867	ТЭЦ-3	0,056	0,008	0,034	170,3	2026

Реестровый номер здания	Источник тепловой энергии	Тепловая нагрузка отопления, Гкал/ч	Среднечасовая тепловая нагрузка горячего водоснабжения, Гкал/ч	Максимально-часовая тепловая нагрузка горячего водоснабжения, Гкал/ч	Капитальные затраты в строительство ИТП, тыс. руб.	Год реализации мероприятия
2868	ТЭЦ-3	0,086	0,011	0,051	170,3	2026
2869	ТЭЦ-3	0,153	0,004	0,004	170,3	2026
2870	ТЭЦ-3	0,056	0,008	0,034	170,3	2026
2871	ТЭЦ-3	0,086	0,011	0,051	170,3	2026
2872	ТЭЦ-3	0,079	0,011	0,051	170,3	2026
2873	ТЭЦ-3	0,086	0,011	0,051	170,3	2026
2874	ТЭЦ-3	0,056	0,008	0,034	170,3	2026
2875	ТЭЦ-3	0,079	0,01	0,045	170,3	2026
2876	ТЭЦ-3	0,086	0,015	0,051	170,3	2026
2877	ТЭЦ-3	0,079	0,0035	0,007	170,3	2026
2878	ТЭЦ-3	0,102	0,022	0,069	234,3	2026
2879	ТЭЦ-3	0,1821	0,119	0,2379	309,7	2026
2880	ТЭЦ-3	0,056	0,008	0,034	170,3	2026
2881	ТЭЦ-3	0,2776	0,069	0,1382	279,4	2026
2882	ТЭЦ-3	0,13	0,02	0,02	170,3	2026
2883	ТЭЦ-3	0,16	0,056	0,113	234,3	2026
2884	ТЭЦ-3	0,256	0,0644	0,1848	279,4	2026
2885	ТЭЦ-3	0,143	0,038	0,171	234,3	2026
2886	ТЭЦ-3	0,09	0,006	0,0125	170,3	2026
2887	ТЭЦ-3	2,7994	0,0461	0,0922	234,3	2026
2888	ТЭЦ-3	0,218	0,116	0,413	309,7	2026
2889	ТЭЦ-3	0,259	0,072	0,265	279,4	2026
2890	ТЭЦ-3	0,143	0,036	0,163	234,3	2026
2891	ТЭЦ-3	0,3165	0,075	0,21	279,4	2026
2892	ТЭЦ-3	0,3165	0,075	0,21	279,4	2026
2893	ТЭЦ-3	0,198	0,004	0,008	170,3	2026
2894	ТЭЦ-3	0,27	0,088	0,276	279,4	2026
2895	ТЭЦ-5	0,05	0,027	0,04	234,3	2026
2896	ТЭЦ-5	0,156	0,051	0,103	234,3	2026
2897	ТЭЦ-5	0	0,002	0,002	170,3	2026
2898	ТЭЦ-5	0,03	0,15	0,3	499,5	2026
2899	ТЭЦ-5	0,033	0,001	0,002	170,3	2026
2900	ТЭЦ-5	0,204	0,012	0,052	170,3	2026
2901	ТЭЦ-5	0,282	0,047	0,136	234,3	2026
2902	ТЭЦ-5	0,235	0,1003	0,281	279,4	2026
2903	ТЭЦ-5	0,116	0,005	0,023	170,3	2026
2904	ТЭЦ-5	0,065	0,008	0,033	170,3	2026
2905	ТЭЦ-5	0,408	0,032	0,095	234,3	2026
2906	ТЭЦ-5	0,291	0,026	0,052	234,3	2026
2907	ТЭЦ-5	0,03	0,005	0,01	170,3	2026
2908	ТЭЦ-5	0,143	0,017	0,074	170,3	2026
2909	ТЭЦ-5	0,228	0,01	0,02	170,3	2026
2910	ТЭЦ-5	0,12	0,016	0,0701	170,3	2026
2911	ТЭЦ-5	0,025	0,001	0,001	170,3	2026
2912	ТЭЦ-5	0,2936	0,061	0,2281	279,4	2026

Реестровый номер здания	Источник тепловой энергии	Тепловая нагрузка отопления, Гкал/ч	Среднечасовая тепловая нагрузка горячего водоснабжения, Гкал/ч	Максимально-часовая тепловая нагрузка горячего водоснабжения, Гкал/ч	Капитальные затраты в строительство ИТП, тыс. руб.	Год реализации мероприятия
2913	ТЭЦ-5	0,162	0,035	0,1558	234,3	2026
2914	ТЭЦ-5	0,305	0,08	0,224	279,4	2026
2915	ТЭЦ-5	0,125	0,028	0,1246	234,3	2026
2916	ТЭЦ-5	0,119	0,028	0,1246	234,3	2026
2917	ТЭЦ-5	0,224	0,056	0,2181	234,3	2026
2918	ТЭЦ-5	0,125	0,028	0,1246	234,3	2026
2919	ТЭЦ-5	0,255	0,053	0,155	234,3	2026
2920	ТЭЦ-5	0,339	0,115	0,31	309,7	2026
2921	ТЭЦ-5	0,098	0,011	0,0467	170,3	2026
2922	ТЭЦ-5	0,054	0,01	0,036	170,3	2026
2923	ТЭЦ-5	0,056	0,01	0,034	170,3	2026
2924	ТЭЦ-5	0,098	0,011	0,0467	170,3	2026
2925	ТЭЦ-5	0,056	0,01	0,035	170,3	2026
2926	ТЭЦ-5	0,201	0,037	0,092	234,3	2026
2927	ТЭЦ-5	0,0694	0,01	0,032	170,3	2026
2928	ТЭЦ-5	0,129	0,019	0,066	170,3	2026
2929	ТЭЦ-5	0,089	0,013	0,044	170,3	2026
2930	ТЭЦ-5	0,06	0,01	0,034	170,3	2026
2931	ТЭЦ-5	0,094	0,0036	0,0072	170,3	2026
2932	ТЭЦ-5	0,339	0,115	0,31	309,7	2026
2933	ТЭЦ-5	0,0107	0,003	0,007	170,3	2026
2934	ТЭЦ-5	2,5905	0,398	0,794	842,1	2026
2935	ТЭЦ-5	0,181	0,007	0,01	170,3	2026
2936	ТЭЦ-5	0	0,124	0,3025	309,7	2026
2937	ТЭЦ-5	0,539	0,079	0,158	279,4	2026
2938	ТЭЦ-5	0,127	0,0005	0,001	170,3	2026
2939	ТЭЦ-5	0,286	0,012	0,036	170,3	2026
2940	ТЭЦ-5	0,083	0,0002	0,0002	170,3	2026
2941	ТЭЦ-5	0,4354	0,006	0,012	170,3	2026
2942	ТЭЦ-5	0,325	0,056	0,204	234,3	2026
2943	ТЭЦ-5	0,0184	0,0002	0,001	170,3	2026
2944	ТЭЦ-5	0,275	0,027	0,11	234,3	2026
2945	ТЭЦ-5	0,295	0,064	0,187	279,4	2026
2946	ТЭЦ-5	0,275	0,075	0,2	279,4	2026
2947	ТЭЦ-5	0,077	0,0106	0,0472	170,3	2026
2948	ТЭЦ-5	0,077	0,005	0,0234	170,3	2026
2949	ТЭЦ-5	0,037	0,011	0,032	170,3	2026
2950	ТЭЦ-5	0,078	0,016	0,047	170,3	2026
2951	ТЭЦ-5	0,078	0,015	0,047	170,3	2026
2952	ТЭЦ-5	0,065	0,041	0,082	234,3	2026
2953	ТЭЦ-5	0,08	0,012	0,05	170,3	2026
2954	ТЭЦ-5	0,08	0,005	0,02	170,3	2026
2955	ТЭЦ-5	0,08	0,012	0,05	170,3	2026
2956	ТЭЦ-5	0,06	0,012	0,05	170,3	2026
2957	ТЭЦ-5	0,05	0,01	0,0312	170,3	2026

Реестровый номер здания	Источник тепловой энергии	Тепловая нагрузка отопления, Гкал/ч	Среднечасовая тепловая нагрузка горячего водоснабжения, Гкал/ч	Максимально-часовая тепловая нагрузка горячего водоснабжения, Гкал/ч	Капитальные затраты в строительство ИТП, тыс. руб.	Год реализации мероприятия
2958	ТЭЦ-5	0,09	0,0108	0,0476	170,3	2026
2959	ТЭЦ-5	0,085	0,011	0,022	170,3	2026
2960	ТЭЦ-5	0,142	0,01	0,02	170,3	2026
2961	ТЭЦ-5	0,6022	1,0597	1,0597	842,1	2026
2962	ТЭЦ-5	0,071	0,0096	0,0096	170,3	2026
2963	ТЭЦ-5	0,234	0,137	0,385	499,5	2026
2964	ТЭЦ-5	0,037	0,013	0,027	170,3	2026
2965	ТЭЦ-5	0,006	0,001	0,004	170,3	2026
2966	ТЭЦ-5	0,077	0,052	0,083	234,3	2026
2967	ТЭЦ-5	0,182	0,052	0,168	234,3	2026
2968	ТЭЦ-5	0,212	0,065	0,211	279,4	2026
2969	ТЭЦ-5	0,32	0,049	0,155	234,3	2026
2970	ТЭЦ-5	0,146	0,076	0,153	279,4	2026
2971	ТЭЦ-5	0,143	0,045	0,132	234,3	2026
2972	ТЭЦ-5	0,436	0,012	0,036	170,3	2026
2973	ТЭЦ-5	0,057	0,004	0,008	170,3	2026
2974	ТЭЦ-5	0,3013	0,072	0,226	279,4	2026
2975	ТЭЦ-5	0,312	0,049	0,097	234,3	2026
2976	ТЭЦ-5	0,206	0,063	0,19	279,4	2026
2977	ТЭЦ-5	0,212	0,07	0,211	279,4	2026
2978	ТЭЦ-5	0,212	0,07	0,211	279,4	2026
2979	ТЭЦ-5	0,1454	0,039	0,115	234,3	2026
2980	ТЭЦ-5	0,164	0,043	0,127	234,3	2026
2981	ТЭЦ-5	0,189	0,028	0,1246	234,3	2026
2982	ТЭЦ-5	0,123	0,042	0,123	234,3	2026
2983	ТЭЦ-5	0,212	0,07	0,211	279,4	2026
2984	ТЭЦ-5	0,0993	0,009	0,018	170,3	2026
2985	ТЭЦ-5	0,1472	0,039	0,115	234,3	2026
2986	ТЭЦ-5	0,2732	0,07	0,2559	279,4	2026
2987	ТЭЦ-5	0,3155	0,084	0,264	279,4	2026
2988	ТЭЦ-5	0,143	0,032	0,132	234,3	2026
2989	ТЭЦ-5	0,255	0,084	0,264	279,4	2026
2990	ТЭЦ-5	0,204	0,077	0,235	279,4	2026
2991	ТЭЦ-5	0,059	0,007	0,03	170,3	2026
2992	ТЭЦ-5	0,15	0,054	0,162	234,3	2026
2993	ТЭЦ-5	0,13	0,011	0,011	170,3	2026
2994	ТЭЦ-5	0,031	0,086	0,086	279,4	2026
2995	ТЭЦ-5	0,0186	0,0009	0,0041	170,3	2026
2996	ТЭЦ-5	0,0492	0,003	0,007	170,3	2026
2997	ТЭЦ-5	0,0117	0,0032	0,0032	170,3	2026
2998	ТЭЦ-5	0,425	0,054	0,162	234,3	2026
2999	ТЭЦ-5	0,414	0,108	0,216	279,4	2026
3000	ТЭЦ-5	0,174	0,062	0,123	279,4	2026
3001	ТЭЦ-5	0,2728	0,061	0,229	279,4	2026
3002	ТЭЦ-5	0,244	0,075	0,231	279,4	2026

Реестровый номер здания	Источник тепловой энергии	Тепловая нагрузка отопления, Гкал/ч	Среднечасовая тепловая нагрузка горячего водоснабжения, Гкал/ч	Максимально-часовая тепловая нагрузка горячего водоснабжения, Гкал/ч	Капитальные затраты в строительство ИТП, тыс. руб.	Год реализации мероприятия
3003	ТЭЦ-5	0,243	0,123	0,224	309,7	2026
3004	ТЭЦ-5	0,045	0,001	0,002	170,3	2026
3005	ТЭЦ-5	0,45	0,283	0,565	842,1	2026
3006	ТЭЦ-5	0,276	0,043	0,13	234,3	2026
3007	ТЭЦ-5	0,076	0,01	0,043	170,3	2026
3008	ТЭЦ-5	0,034	0,009	0,018	170,3	2026
3009	ТЭЦ-5	0,1174	0,003	0,006	170,3	2026
3010	ТЭЦ-5	0,017	0,021	0,022	170,3	2026
3011	ТЭЦ-5	0,039	0,011	0,022	170,3	2026
3012	ТЭЦ-5	0,137	0,002	0,002	170,3	2026
3013	ТЭЦ-5	0,115	0,015	0,015	170,3	2026
3014	ТЭЦ-5	0,044	0,002	0,002	170,3	2026
3015	ТЭЦ-5	0,073	0,013	0,056	170,3	2026
3016	ТЭЦ-5	0,272	0,051	0,162	234,3	2026
3017	ТЭЦ-5	0,073	0,012	0,056	170,3	2026
3018	ТЭЦ-5	0,277	0,058	0,186	234,3	2026
3019	ТЭЦ-5	0,1	0,008	0,019	170,3	2026
3020	ТЭЦ-5	0,0699	0,007	0,026	170,3	2026
3021	ТЭЦ-5	0,091	0,007	0,0312	170,3	2026
3022	ТЭЦ-5	0,061	0,009	0,039	170,3	2026
3023	ТЭЦ-5	0,101	0,017	0,07	170,3	2026
3024	ТЭЦ-5	0,109	0,011	0,05	170,3	2026
3025	ТЭЦ-5	0,1943	0,067	0,1692	279,4	2026
3026	ТЭЦ-5	0,279	0,126	0,256	309,7	2026
3027	ТЭЦ-5	0,098	0,0035	0,008	170,3	2026
3028	ТЭЦ-5	0,123	0,019	0,034	170,3	2026
3029	ТЭЦ-5	0,169	0,133	0,2	499,5	2026
3030	ТЭЦ-5	0,276	0,064	0,228	279,4	2026
3031	ТЭЦ-5	0,0999	0,0129	0,0258	170,3	2026
3032	ТЭЦ-5	0,152	0,066	0,132	279,4	2026
3033	ТЭЦ-5	0,133	0,02	0,041	170,3	2026
3034	ТЭЦ-5	0,083	0,018	0,037	170,3	2026
3035	ТЭЦ-5	0,596	0,011	0,034	170,3	2026
3036	ТЭЦ-5	0,077	0,011	0,022	170,3	2026
3037	ТЭЦ-5	0,312	0,059	0,141	234,3	2026
3038	ТЭЦ-5	0,115	0,04	0,081	234,3	2026
3039	ТЭЦ-5	0,062	0,016	0,032	170,3	2026
3040	ТЭЦ-5	0,157	0,106	0,1394	279,4	2026
3041	ТЭЦ-5	0,342	0,0257	0,0257	234,3	2026
3042	ТЭЦ-5	0,325	0,01	0,0356	170,3	2026
3043	ТЭЦ-5	0,047	0,0482	0,0723	234,3	2026
3044	ТЭЦ-5	0,048	0,006	0,012	170,3	2026
3045	ТЭЦ-5	0,0209	0,0105	0,0204	170,3	2026
3046	ТЭЦ-5	0,153	0,008	0,0165	170,3	2026
3047	ТЭЦ-5	0,043	0,004	0,007	170,3	2026

Реестровый номер здания	Источник тепловой энергии	Тепловая нагрузка отопления, Гкал/ч	Среднечасовая тепловая нагрузка горячего водоснабжения, Гкал/ч	Максимально-часовая тепловая нагрузка горячего водоснабжения, Гкал/ч	Капитальные затраты в строительство ИТП, тыс. руб.	Год реализации мероприятия
3048	ТЭЦ-5	0,066	0,007	0,028	170,3	2026
3049	ТЭЦ-5	0	0,089	0,214	279,4	2026
3050	ТЭЦ-5	0,181	0,024	0,048	234,3	2026
3051	ТЭЦ-5	0,241	0,066	0,175	279,4	2026
3052	ТЭЦ-5	0,233	0,048	0,096	234,3	2026
3053	ТЭЦ-5	0,145	0,003	0,006	170,3	2026
3054	ТЭЦ-5	0,4743	0,0959	0,1916	279,4	2026
3055	ТЭЦ-5	0,284	0,039	0,143	234,3	2026
3056	ТЭЦ-5	0,0739	0,0293	0,0123	234,3	2026
3057	ТЭЦ-5	0,106	0,009	0,017	170,3	2026
3058	ТЭЦ-5	0,376	0,091	0,248	279,4	2026
3059	ТЭЦ-5	0,1199	0,0022	0,0044	170,3	2026
3060	ТЭЦ-5	0,125	0,012	0,055	170,3	2026
3061	ТЭЦ-5	0,466	0,085	0,171	279,4	2026
3062	ТЭЦ-5	0,363	0,032	0,096	234,3	2026
3063	ТЭЦ-5	0,189	0,004	0,018	170,3	2026
3064	ТЭЦ-5	0,077	0,007	0,014	170,3	2026
3065	ТЭЦ-5	0,295	0,068	0,194	279,4	2026
3066	ТЭЦ-5	0,466	0,008	0,015	170,3	2026
3067	ТЭЦ-5	0,195	0,089	0,169	279,4	2026
3068	ТЭЦ-5	0,244	0,069	0,224	279,4	2026
3069	ТЭЦ-5	0,244	0,069	0,224	279,4	2026
3070	ТЭЦ-5	0,156	0,021	0,084	170,3	2026
3071	ТЭЦ-5	0,213	0,026	0,0774	234,3	2026
3072	ТЭЦ-5	0,35	0,03	0,132	234,3	2026
3073	ТЭЦ-5	0,18	0,021	0,093	170,3	2026
3074	ТЭЦ-5	0,18	0,021	0,093	170,3	2026
3075	ТЭЦ-5	0,08	0,02	0,06	170,3	2026
3076	ТЭЦ-5	0,04	0,015	0,04	170,3	2026
3077	ТЭЦ-5	0,123	0,02	0,03	170,3	2026
3078	ТЭЦ-5	0,08	0,02	0,06	170,3	2026
3079	ТЭЦ-5	0,051	0,015	0,04	170,3	2026
3080	ТЭЦ-5	0,05	0,015	0,04	170,3	2026
3081	ТЭЦ-5	0,05	0,015	0,04	170,3	2026
3082	ТЭЦ-5	0,04	0,015	0,04	170,3	2026
3083	ТЭЦ-5	0,08	0,02	0,06	170,3	2026
3084	ТЭЦ-5	0,08	0,02	0,06	170,3	2026
3085	ТЭЦ-5	0,08	0,02	0,06	170,3	2026
3086	ТЭЦ-5	0,08	0,02	0,06	170,3	2026
3087	ТЭЦ-5	0,2266	0,006	0,012	170,3	2026
3088	ТЭЦ-5	0,1493	0,067	0,1341	279,4	2026
3089	ТЭЦ-5	0,034	0,004	0,008	170,3	2026
3090	ТЭЦ-5	0,035	0,005	0,01	170,3	2026
3091	ТЭЦ-5	0,13	0,0005	0,001	170,3	2026
3092	ТЭЦ-5	0,186	0,056	0,218	234,3	2026

Реестровый номер здания	Источник тепловой энергии	Тепловая нагрузка отопления, Гкал/ч	Среднечасовая тепловая нагрузка горячего водоснабжения, Гкал/ч	Максимально-часовая тепловая нагрузка горячего водоснабжения, Гкал/ч	Капитальные затраты в строительство ИТП, тыс. руб.	Год реализации мероприятия
3093	ТЭЦ-5	0,224	0,044	0,133	234,3	2026
3094	ТЭЦ-5	0,156	0,03	0,132	234,3	2026
3095	ТЭЦ-5	0,093	0,032	0,065	234,3	2026
3096	ТЭЦ-5	0,039	0,003	0,005	170,3	2026
3097	ТЭЦ-5	0,056	0,007	0,014	170,3	2026
3098	ТЭЦ-5	0,058	0,065	0,13	279,4	2026
3099	ТЭЦ-5	0,112	0,0087	0,039	170,3	2026
3100	ТЭЦ-5	0,08	0,018	0,072	170,3	2026
3101	ТЭЦ-5	0,108	0,015	0,03	170,3	2026
3102	ТЭЦ-5	2,0947	0,14	0,14	499,5	2026
3103	ТЭЦ-5	0,193	0,036	0,072	234,3	2026
3104	ТЭЦ-5	0,181	0,083	0,166	279,4	2026
3105	ТЭЦ-5	0,015	0,009	0,018	170,3	2026
3106	ТЭЦ-5	0,048	0,037	0,073	234,3	2026
3107	ТЭЦ-5	0,118	0,042	0,083	234,3	2026
3108	ТЭЦ-5	0,099	0,011	0,047	170,3	2026
3109	ТЭЦ-5	0,192	0,038	0,076	234,3	2026
3110	ТЭЦ-5	0,141	0,046	0,091	234,3	2026
3111	ТЭЦ-5	0,1062	0,017	0,033	170,3	2026
3112	ТЭЦ-5	0,146	0,077	0,153	279,4	2026
3113	ТЭЦ-5	0,064	0,019	0,038	170,3	2026
3114	ТЭЦ-5	0,486	0,232	0,232	842,1	2026
3115	ТЭЦ-5	0,105	0,023	0,046	234,3	2026
3116	ТЭЦ-5	0,292	0,115	0,229	309,7	2026
3117	ТЭЦ-5	0,318	0,0292	0,0584	234,3	2026
3118	ТЭЦ-5	0,1	0,035	0,07	234,3	2026
3119	ТЭЦ-5	0,3	0,06	0,12	279,4	2026
3120	ТЭЦ-5	0,063	0,016	0,016	170,3	2026
3121	ТЭЦ-5	0,072	0,03	0,06	234,3	2026
3122	ТЭЦ-5	0,393	0,056	0,218	234,3	2026
3123	ТЭЦ-5	0,056	0,0058	0,026	170,3	2026
3124	ТЭЦ-5	0,463	0,002	0,002	170,3	2026
3125	ТЭЦ-5	0,5561	0,0243	0,0486	234,3	2026
3126	ТЭЦ-5	0,133	0,022	0,101	234,3	2026
3127	ТЭЦ-5	0,269	0,083	0,231	279,4	2026
3128	ТЭЦ-5	0,2822	0,0208	0,1392	170,3	2026
3129	ТЭЦ-5	0,0258	0,007	0,0129	170,3	2026
3130	ТЭЦ-5	0,0909	0,0085	0,017	170,3	2026
3131	ТЭЦ-5	0,208	0,025	0,05	234,3	2026
3132	ТЭЦ-5	0,239	0,024	0,109	234,3	2026
3133	ТЭЦ-2	0,206	0,035	0,1558	234,3	2026
3134	ТЭЦ-2	0,255	0,084	0,239	279,4	2026
3135	ТЭЦ-2	0,252	0,074	0,207	279,4	2026
3136	ТЭЦ-2	0,3583	0,075	0,208	279,4	2026
3137	ТЭЦ-2	0,24	0,0525	0,21	234,3	2026

Реестровый номер здания	Источник тепловой энергии	Тепловая нагрузка отопления, Гкал/ч	Среднечасовая тепловая нагрузка горячего водоснабжения, Гкал/ч	Максимально-часовая тепловая нагрузка горячего водоснабжения, Гкал/ч	Капитальные затраты в строительство ИТП, тыс. руб.	Год реализации мероприятия
3138	ТЭЦ-2	0,2766	0,06	0,174	279,4	2026
3139	ТЭЦ-2	0,143	0,034	0,119	234,3	2026
3140	ТЭЦ-2	0,132	0,171	0,257	842,1	2026
3141	ТЭЦ-2	0,1611	0,035	0,1558	234,3	2026
3142	ТЭЦ-2	0,143	0,041	0,127	234,3	2026
3143	ТЭЦ-2	0,1668	0,035	0,1557	234,3	2026
3144	ТЭЦ-2	0,2783	0,065	0,186	279,4	2026
3145	ТЭЦ-2	0,255	0,072	0,21	279,4	2026
3146	ТЭЦ-2	0,255	0,07	0,2555	279,4	2026
3147	ТЭЦ-2	0,255	0,085	0,239	279,4	2026
3148	ТЭЦ-2	0,49436	0,413	0,9189	842,1	2026
3149	ТЭЦ-2	0,05	0,015	0,015	170,3	2026
3150	ТЭЦ-2	0,279	0,073	0,211	279,4	2026
3151	ТЭЦ-2	0,023	0,004	0,008	170,3	2026
3152	ТЭЦ-2	0,065	0,004	0,009	170,3	2026
3153	ТЭЦ-2	0,279	0,073	0,211	279,4	2026
3154	ТЭЦ-2	0,2657	0,078	0,219	279,4	2026
3155	ТЭЦ-2	0,284	0,062	0,211	279,4	2026
3156	ТЭЦ-2	0,2653	0,078	0,219	279,4	2026
3157	ТЭЦ-2	0,2558	0,125	0,3538	309,7	2026
3158	ТЭЦ-2	0,344	0,11	0,297	279,4	2026
3159	ТЭЦ-2	0,2266	0,068	0,19	279,4	2026
3160	ТЭЦ-2	0,232	0,005	0,01	170,3	2026
3161	ТЭЦ-2	0,3187	0,078	0,22	279,4	2026
3162	ТЭЦ-2	0,143	0,041	0,132	234,3	2026
3163	ТЭЦ-2	0,339	0,106	0,297	279,4	2026
3164	ТЭЦ-2	0,255	0,07	0,2559	279,4	2026
3165	ТЭЦ-2	0,3118	0,352	0,352	842,1	2026
3166	ТЭЦ-2	0,194	0,005	0,01	170,3	2026
3167	ТЭЦ-2	0,016	0,002	0,008	170,3	2026
3168	ТЭЦ-2	0,571	0,106	0,287	279,4	2026
3169	ТЭЦ-2	0,0447	0,01	0,0193	170,3	2026
3170	ТЭЦ-2	0,345	0,085	0,227	279,4	2026
3171	ТЭЦ-2	0,023	0,003	0,0137	170,3	2026
3172	ТЭЦ-2	0,08	0,009	0,043	170,3	2026
3173	ТЭЦ-2	0,147	0,014	0,029	170,3	2026
3174	ТЭЦ-2	0,028	0,006	0,013	170,3	2026
3175	ТЭЦ-2	0,0514	0,007	0,0312	170,3	2026
3176	ТЭЦ-2	0,029	0,001	0,004	170,3	2026
3177	ТЭЦ-2	0,103	0,023	0,092	234,3	2026
3178	ТЭЦ-2	0,0873	0,011	0,0467	170,3	2026
3179	ТЭЦ-2	0,0784	0,011	0,0467	170,3	2026
3180	ТЭЦ-2	0,255	0,054	0,161	234,3	2026
3181	ТЭЦ-2	0,32355	0,0675	0,21	279,4	2026
3182	ТЭЦ-2	0,32355	0,0675	0,21	279,4	2026

Реестровый номер здания	Источник тепловой энергии	Тепловая нагрузка отопления, Гкал/ч	Среднечасовая тепловая нагрузка горячего водоснабжения, Гкал/ч	Максимально-часовая тепловая нагрузка горячего водоснабжения, Гкал/ч	Капитальные затраты в строительство ИТП, тыс. руб.	Год реализации мероприятия
3183	ТЭЦ-2	0,287	0,076	0,221	279,4	2026
3184	ТЭЦ-2	0,3027	0,072	0,194	279,4	2026
3185	ТЭЦ-2	0,3027	0,072	0,194	279,4	2026
3186	ТЭЦ-2	0,3027	0,072	0,195	279,4	2026
3187	ТЭЦ-2	0,379	0,1535	0,307	499,5	2026
3188	ТЭЦ-2	0,156	0,154	0,154	499,5	2026
3189	ТЭЦ-2	0,231	0,025	0,05	234,3	2026
3190	ТЭЦ-2	0,7328	0,017	0,0336	170,3	2026
3191	ТЭЦ-2	0,325	0,0981	0,2	279,4	2026
3192	ТЭЦ-2	0,168	0,029	0,1285	234,3	2026
3193	ТЭЦ-2	0,1709	0,0228	0,1051	234,3	2026
3194	ТЭЦ-2	0,1585	0,022	0,1	234,3	2026
3195	ТЭЦ-2	0,07	0,0105	0,0467	170,3	2026
3196	ТЭЦ-2	0,047	0,006	0,03	170,3	2026
3197	ТЭЦ-2	0,059	0,006	0,03	170,3	2026
3198	ТЭЦ-2	0,072	0,007	0,031	170,3	2026
3199	ТЭЦ-2	0,033	0,004	0,017	170,3	2026
3200	ТЭЦ-2	0,04	0,006	0,03	170,3	2026
3201	ТЭЦ-2	0,255	0,073	0,263	279,4	2026
3202	ТЭЦ-2	0,056	0,007	0,03	170,3	2026
3203	ТЭЦ-2	0,038	0,003	0,023	170,3	2026
3204	ТЭЦ-2	0,303	0,064	0,186	279,4	2026
3205	ТЭЦ-2	0,026	0,012	0,023	170,3	2026
3206	ТЭЦ-2	0,035	0,004	0,017	170,3	2026
3207	ТЭЦ-2	0,054	0,007	0,03	170,3	2026
3208	ТЭЦ-2	0,0699	0,007	0,0312	170,3	2026
3209	ТЭЦ-2	0,057	0,007	0,03	170,3	2026
3210	ТЭЦ-2	0,057	0,006	0,027	170,3	2026
3211	ТЭЦ-2	0,1524	0,024	0,024	234,3	2026
3212	ТЭЦ-2	0,2765	0,0498	0,1037	234,3	2026
3213	ТЭЦ-2	0,084	0,0154	0,0302	170,3	2026
3214	ТЭЦ-2	0,1436	0,286	0,286	842,1	2026
3215	ТЭЦ-2	0,0462	0,02	0,043	170,3	2026
3216	ТЭЦ-2	0,153	0,005	0,011	170,3	2026
3217	ТЭЦ-2	0,04	0,0127	0,026	170,3	2026
3218	ТЭЦ-2	0,1237	0,325	0,65	842,1	2026
3219	ТЭЦ-2	0,484	0,075	0,15	279,4	2026
3220	ТЭЦ-2	0,064	0,053	0,105	234,3	2026
3221	ТЭЦ-2	0,297	0,11	0,22	279,4	2026
3222	ТЭЦ-2	0,012	0,001	0,002	170,3	2026
3223	ТЭЦ-2	0,073	0,001	0,002	170,3	2026
3224	ТЭЦ-2	0,03	0,022	0,043	234,3	2026
3225	ТЭЦ-2	0,221	0,006	0,013	170,3	2026
3226	ТЭЦ-2	0,017	0,002	0,004	170,3	2026
3227	ТЭЦ-2	0,469	0,373	0,861	842,1	2026

Реестровый номер здания	Источник тепловой энергии	Тепловая нагрузка отопления, Гкал/ч	Среднечасовая тепловая нагрузка горячего водоснабжения, Гкал/ч	Максимально-часовая тепловая нагрузка горячего водоснабжения, Гкал/ч	Капитальные затраты в строительство ИТП, тыс. руб.	Год реализации мероприятия
3228	ТЭЦ-2	0,08	0,004	0,016	170,3	2026
3229	ТЭЦ-2	0,238	0,061	0,18	279,4	2026
3230	ТЭЦ-2	0,2072	0,073	0,1825	279,4	2026
3231	ТЭЦ-2	0,078	0,023	0,0465	234,3	2026
3232	ТЭЦ-2	0,2415	0,072	0,1785	279,4	2026
3233	ТЭЦ-2	0,2415	0,072	0,1785	279,4	2026
3234	ТЭЦ-2	0,44	0,069	0,24	279,4	2026
3235	ТЭЦ-2	0,12	0,022	0,1	234,3	2026
3236	ТЭЦ-2	0,074	0,014	0,0623	170,3	2026
3237	ТЭЦ-2	0,0659	0,007	0,03	170,3	2026
3238	ТЭЦ-2	0,016	0,0018	0,0078	170,3	2026
3239	ТЭЦ-2	0,071	0,008	0,035	170,3	2026
3240	ТЭЦ-2	0,0696	0,007	0,03	170,3	2026
3241	ТЭЦ-2	0,0444	0,0087	0,0389	170,3	2026
3242	ТЭЦ-4	0	0,006	0,012	170,3	2026
3243	КРК	0	0,153	0,398	499,5	2027
3244	КРК	0	0,206	0,517	842,1	2027
3245	КРК	0	0,275	0,661	842,1	2027
3246	КРК	0	0,416	0,997	842,1	2027
3247	КРК	0	0,084	0,309	279,4	2027
3248	КРК	0	0,087	0,252	279,4	2027
3249	КРК	0	0,15	0,404	499,5	2027
3250	КРК	0	0,357	0,857	842,1	2027
3251	КРК	0	0,069	0,254	279,4	2027
3252	КРК	0	0,117	0,398	309,7	2027
3253	КРК	0	0,1852	0,7742	842,1	2027
3254	КРК	0	0,125	0,503	309,7	2027
3255	КРК	0	0,081	0,3	279,4	2027
3256	КРК	0	0,207	0,6	842,1	2027
3257	КРК	0	0,209	0,626	842,1	2027
3258	КРК	0	0,046	0,203	234,3	2027
3259	КРК	0	0,099	0,368	279,4	2027
3260	КРК	0	0,2	0,5	842,1	2027
3261	КРК	0	0,219	0,574	842,1	2027
3262	КРК	0	0,156	0,4046	499,5	2027
3263	КРК	0	0,086	0,248	279,4	2027
3264	КРК	0	0,11	0,298	279,4	2027
3265	КРК	0	0,24	0,599	842,1	2027
3266	КРК	0	0,2	0,5	842,1	2027
3267	КРК	0	0,143	0,387	499,5	2027
3268	КРК	0	0,097	0,39	279,4	2027
3269	КРК	0	0,2	0,5	842,1	2027
3270	КРК	0	0,235	0,588	842,1	2027
3271	КРК	0	0,104	0,292	279,4	2027
3272	КРК	0	0,235	0,588	842,1	2027

Реестровый номер здания	Источник тепловой энергии	Тепловая нагрузка отопления, Гкал/ч	Среднечасовая тепловая нагрузка горячего водоснабжения, Гкал/ч	Максимально-часовая тепловая нагрузка горячего водоснабжения, Гкал/ч	Капитальные затраты в строительство ИТП, тыс. руб.	Год реализации мероприятия
3273	КРК	0	0,153	0,398	499,5	2027
3274	КРК	0	0,087	0,255	279,4	2027
3275	КРК	0	0,098	0,306	279,4	2027
3276	КРК	0	0,117	0,351	309,7	2027
3277	КРК	0	0,065	0,196	279,4	2027
3278	КРК	0	0,25	0,626	842,1	2027
3279	КРК	0	0,055	0,11	234,3	2027
3280	КРК	0	0,069	0,207	279,4	2027
3281	КРК	0	0,085	0,248	279,4	2027
3282	КРК	0	0,118	0,343	309,7	2027
3283	КРК	0	0,104	0,301	279,4	2027
3284	КРК	0	0,012	0,024	170,3	2027
3285	КРК	0	0,074	0,249	279,4	2027
3286	КРК	0	0,082	0,163	279,4	2027
3287	КРК	0	0,064	0,255	279,4	2027
3288	КРК	0	0,012	0,0236	170,3	2027
3289	КРК	0	0,029	0,107	234,3	2027
3290	КРК	0	0,029	0,107	234,3	2027
3291	КРК	0	0,029	0,107	234,3	2027
3292	КРК	0	0,123	0,358	309,7	2027
3293	КРК	0	0,056	0,223	234,3	2027
3294	КРК	0	0,144	0,511	499,5	2027
3295	КРК	0	0,108	0,399	279,4	2027
3296	КРК	0	0,19	0,704	842,1	2027
3297	КРК	0	0,209	0,626	842,1	2027
3298	КРК	0	0,081	0,301	279,4	2027
3299	КРК	0	0,069	0,254	279,4	2027
3300	КРК	0	0,138	0,524	499,5	2027
3301	КРК	0	0,153	0,398	499,5	2027
3302	КРК	0	0,059	0,118	234,3	2027
3303	КРК	0	0,37885	0,6653	842,1	2027
3304	КРК	0	0,035	0,155	234,3	2027
3305	КРК	0,0817	0,005	0,01	170,3	2027
3306	КРК	0,0774	0,0365	0,073	234,3	2027
3307	КРК	0,28	0,074	0,2	279,4	2027
3308	КРК	0,303	0,081	0,194	279,4	2027
3309	КРК	0,2575	0,083	0,2	279,4	2027
3310	КРК	0,2575	0,083	0,2	279,4	2027
3311	КРК	0,2575	0,083	0,2	279,4	2027
3312	КРК	0,253	0,084	0,21	279,4	2027
3313	КРК	0,25315	0,084	0,21025	279,4	2027
3314	КРК	0,25315	0,084	0,21025	279,4	2027
3315	КРК	0,2435	0,08	0,224	279,4	2027
3316	КРК	0,337	0,119	0,31	309,7	2027
3317	КРК	0,2435	0,08	0,224	279,4	2027

Реестровый номер здания	Источник тепловой энергии	Тепловая нагрузка отопления, Гкал/ч	Среднечасовая тепловая нагрузка горячего водоснабжения, Гкал/ч	Максимально-часовая тепловая нагрузка горячего водоснабжения, Гкал/ч	Капитальные затраты в строительство ИТП, тыс. руб.	Год реализации мероприятия
3318	КРК	0,4005	0,133	0,345	499,5	2027
3319	ТЭЦ-3	0,258	0,06	0,172	279,4	2027
3320	ТЭЦ-3	0,31	0,085	0,237	279,4	2027
3321	ТЭЦ-3	0,218	0,071	0,231	279,4	2027
3322	ТЭЦ-3	0,143	0,034	0,154	234,3	2027
3323	ТЭЦ-3	0,2945	0,231	0,4458	842,1	2027
3324	ТЭЦ-3	0,309	0,086	0,25	279,4	2027
3325	ТЭЦ-3	0,309	0,086	0,25	279,4	2027
3326	ТЭЦ-3	0,1143	0,13	0,13	499,5	2027
3327	ТЭЦ-3	0,097	0,019	0,019	170,3	2027
3328	ТЭЦ-3	0,29	0,129	0,323	499,5	2027
3329	ТЭЦ-3	0,035	0,012	0,024	170,3	2027
3330	ТЭЦ-3	0,147	0,007	0,007	170,3	2027
3331	ТЭЦ-3	0,29	0,129	0,323	499,5	2027
3332	ТЭЦ-3	0,332	0,081	0,234	279,4	2027
3333	ТЭЦ-3	0,18	0,055	0,18	234,3	2027
3334	ТЭЦ-3	0,194	0,057	0,18	234,3	2027
3335	ТЭЦ-3	0,326	0,074	0,215	279,4	2027
3336	ТЭЦ-3	0,313	0,004	0,012	170,3	2027
3337	ТЭЦ-3	0,326	0,074	0,215	279,4	2027
3338	ТЭЦ-3	0,143	0,038	0,171	234,3	2027
3339	ТЭЦ-3	0,155	0,044	0,198	234,3	2027
3340	ТЭЦ-3	0,143	0,042	0,188	234,3	2027
3341	ТЭЦ-3	0,296	0,085	0,239	279,4	2027
3342	ТЭЦ-3	0,296	0,085	0,239	279,4	2027
3343	ТЭЦ-3	0,298	0,086	0,241	279,4	2027
3344	ТЭЦ-3	0,091	0,004	0,007	170,3	2027
3345	ТЭЦ-3	0,24	0,0824	0,305	279,4	2027
3346	ТЭЦ-3	0,24	0,0824	0,305	279,4	2027
3347	ТЭЦ-3	0,34	0,1463	0,395	499,5	2027
3348	ТЭЦ-3	0,423	0,067	0,201	279,4	2027
3349	ТЭЦ-3	0,246	0,1052	0,305	279,4	2027
3350	ТЭЦ-3	0,1133	0,029	0,1077	234,3	2027
3351	ТЭЦ-3	0,1133	0,029	0,1077	234,3	2027
3352	ТЭЦ-3	0,1274	0,03	0,1096	234,3	2027
3353	ТЭЦ-3	0,34	0,113	0,31	279,4	2027
3354	ТЭЦ-3	0,4	0,12	0,441	309,7	2027
3355	ТЭЦ-3	0,28	0,084	0,309	279,4	2027
3356	ТЭЦ-3	0,288	0,06	0,221	279,4	2027
3357	ТЭЦ-3	0,136	0,019	0,037	170,3	2027
3358	ТЭЦ-3	0,334	0,074	0,275	279,4	2027
3359	ТЭЦ-3	0,143	0,039	0,155	234,3	2027
3360	ТЭЦ-3	0,41	0,0705	0,209	279,4	2027
3361	ТЭЦ-3	0,182	0,039	0,174	234,3	2027
3362	ТЭЦ-3	0,494	0,043	0,129	234,3	2027

Реестровый номер здания	Источник тепловой энергии	Тепловая нагрузка отопления, Гкал/ч	Среднечасовая тепловая нагрузка горячего водоснабжения, Гкал/ч	Максимально-часовая тепловая нагрузка горячего водоснабжения, Гкал/ч	Капитальные затраты в строительство ИТП, тыс. руб.	Год реализации мероприятия
3363	ТЭЦ-3	0,244	0,082	0,303	279,4	2027
3364	ТЭЦ-3	0,055	0,03	0,06	234,3	2027
3365	ТЭЦ-3	0,415	0,115	0,311	309,7	2027
3366	ТЭЦ-3	0,281	0,067	0,2	279,4	2027
3367	ТЭЦ-3	0,415	0,115	0,31	309,7	2027
3368	ТЭЦ-3	0,244	0,077	0,224	279,4	2027
3369	ТЭЦ-3	0,4	0,132	0,345	499,5	2027
3370	ТЭЦ-3	0,415	0,115	0,31	309,7	2027
3371	ТЭЦ-3	0,415	0,115	0,31	309,7	2027
3372	ТЭЦ-3	0,244	0,079	0,224	279,4	2027
3373	ТЭЦ-3	0,207	0,087	0,175	279,4	2027
3374	ТЭЦ-3	0,122	0,03	0,061	234,3	2027
3375	ТЭЦ-3	0,058	0,007	0,014	170,3	2027
3376	ТЭЦ-3	0,18	0,049	0,098	234,3	2027
3377	ТЭЦ-3	0,09	0,12	0,18	309,7	2027
3378	ТЭЦ-3	0,3544	0,078	0,135	279,4	2027
3379	ТЭЦ-3	0,1374	0,1417	0,2833	499,5	2027
3380	ТЭЦ-3	0,527	0,093	0,186	279,4	2027
3381	ТЭЦ-3	0,237	0,062	0,125	279,4	2027
3382	ТЭЦ-3	0,4446	0,115	0,31	309,7	2027
3383	ТЭЦ-3	0,244	0,077	0,224	279,4	2027
3384	ТЭЦ-3	0,0422	0,01	0,034	170,3	2027
3385	ТЭЦ-3	0,066	0,015	0,051	170,3	2027
3386	ТЭЦ-3	0,042	0,01	0,034	170,3	2027
3387	ТЭЦ-3	0,087	0,015	0,051	170,3	2027
3388	ТЭЦ-3	0,087	0,015	0,051	170,3	2027
3389	ТЭЦ-3	0,042	0,007	0,034	170,3	2027
3390	ТЭЦ-3	0,042	0,007	0,034	170,3	2027
3391	ТЭЦ-3	0,042	0,007	0,034	170,3	2027
3392	ТЭЦ-3	0,087	0,015	0,051	170,3	2027
3393	ТЭЦ-3	0,042	0,007	0,034	170,3	2027
3394	ТЭЦ-3	0,042	0,007	0,034	170,3	2027
3395	ТЭЦ-3	0,087	0,018	0,08	170,3	2027
3396	ТЭЦ-3	0,21	0,056	0,168	234,3	2027
3397	ТЭЦ-3	0,142	0,027	0,054	234,3	2027
3398	ТЭЦ-3	0,18	0,038	0,171	234,3	2027
3399	ТЭЦ-3	0,259	0,072	0,252	279,4	2027
3400	ТЭЦ-3	0,244	0,076	0,281	279,4	2027
3401	ТЭЦ-3	0,373	0,048	0,144	234,3	2027
3402	ТЭЦ-3	0,137	0,028	0,11	234,3	2027
3403	ТЭЦ-3	0,315	0,068	0,252	279,4	2027
3404	ТЭЦ-3	0,228	0,062	0,231	279,4	2027
3405	ТЭЦ-3	0,077	0,012	0,035	170,3	2027
3406	ТЭЦ-3	0,248	0,076	0,281	279,4	2027
3407	ТЭЦ-3	0,228	0,062	0,231	279,4	2027

Реестровый номер здания	Источник тепловой энергии	Тепловая нагрузка отопления, Гкал/ч	Среднечасовая тепловая нагрузка горячего водоснабжения, Гкал/ч	Максимально-часовая тепловая нагрузка горячего водоснабжения, Гкал/ч	Капитальные затраты в строительство ИТП, тыс. руб.	Год реализации мероприятия
3408	ТЭЦ-3	0,248	0,062	0,172	279,4	2027
3409	ТЭЦ-3	0,228	0,074	0,275	279,4	2027
3410	ТЭЦ-3	0,255	0,041	0,121	234,3	2027
3411	ТЭЦ-3	0,228	0,062	0,231	279,4	2027
3412	ТЭЦ-3	0,143	0,031	0,137	234,3	2027
3413	ТЭЦ-3	0,228	0,043	0,127	234,3	2027
3414	ТЭЦ-3	0,301	0,076	0,281	279,4	2027
3415	ТЭЦ-3	0,225	0,0764	0,275	279,4	2027
3416	ТЭЦ-3	0,317	0,074	0,257	279,4	2027
3417	ТЭЦ-3	0,35	0,135	0,345	499,5	2027
3418	ТЭЦ-3	0,225	0,0774	0,277	279,4	2027
3419	ТЭЦ-3	0,038	0,012	0,012	170,3	2027
3420	ТЭЦ-3	0,256	0,091	0,337	279,4	2027
3421	ТЭЦ-3	0,225	0,0764	0,275	279,4	2027
3422	ТЭЦ-3	0,079	0,0113	0,051	170,3	2027
3423	ТЭЦ-3	0,083	0,0133	0,055	170,3	2027
3424	ТЭЦ-3	0,079	0,0113	0,051	170,3	2027
3425	ТЭЦ-3	0,097	0,0113	0,051	170,3	2027
3426	ТЭЦ-3	0,083	0,0113	0,051	170,3	2027
3427	ТЭЦ-3	0,075	0,0113	0,051	170,3	2027
3428	ТЭЦ-3	0,075	0,0113	0,051	170,3	2027
3429	ТЭЦ-3	0,254	0,048	0,144	234,3	2027
3430	ТЭЦ-3	0,075	0,012	0,056	170,3	2027
3431	ТЭЦ-3	0,102	0,017	0,077	170,3	2027
3432	ТЭЦ-3	0,18	0,029	0,122	234,3	2027
3433	ТЭЦ-3	0,102	0,017	0,077	170,3	2027
3434	ТЭЦ-3	0,075	0,011	0,051	170,3	2027
3435	ТЭЦ-3	0,18	0,035	0,11	234,3	2027
3436	ТЭЦ-3	0,065	0,016	0,064	170,3	2027
3437	ТЭЦ-3	0,298	0,069	0,194	279,4	2027
3438	ТЭЦ-3	0,075	0,011	0,051	170,3	2027
3439	ТЭЦ-3	0,086	0,011	0,051	170,3	2027
3440	ТЭЦ-3	0,096	0,011	0,051	170,3	2027
3441	ТЭЦ-3	0,075	0,001	0,003	170,3	2027
3442	ТЭЦ-3	0,086	0,011	0,048	170,3	2027
3443	ТЭЦ-3	0,096	0,011	0,051	170,3	2027
3444	ТЭЦ-3	0,086	0,011	0,051	170,3	2027
3445	ТЭЦ-3	0,076	0,016	0,064	170,3	2027
3446	ТЭЦ-3	0,158	0,014	0,041	170,3	2027
3447	ТЭЦ-3	0,075	0,011	0,051	170,3	2027
3448	ТЭЦ-3	0,198	0,026	0,116	234,3	2027
3449	ТЭЦ-3	0,298	0,069	0,194	279,4	2027
3450	ТЭЦ-3	0,298	0,069	0,194	279,4	2027
3451	ТЭЦ-3	0,119	0,017	0,077	170,3	2027
3452	ТЭЦ-3	0,075	0,011	0,051	170,3	2027

Реестровый номер здания	Источник тепловой энергии	Тепловая нагрузка отопления, Гкал/ч	Среднечасовая тепловая нагрузка горячего водоснабжения, Гкал/ч	Максимально-часовая тепловая нагрузка горячего водоснабжения, Гкал/ч	Капитальные затраты в строительство ИТП, тыс. руб.	Год реализации мероприятия
3453	ТЭЦ-3	0,128	0,017	0,077	170,3	2027
3454	ТЭЦ-3	0,22	0,055	0,218	234,3	2027
3455	ТЭЦ-3	0,329	0,115	0,31	309,7	2027
3456	ТЭЦ-3	0,28	0,058	0,141	234,3	2027
3457	ТЭЦ-3	0,3401	0,098	0,306	279,4	2027
3458	ТЭЦ-3	0,301	0,076	0,281	279,4	2027
3459	ТЭЦ-3	0,039	0,001	0,002	170,3	2027
3460	ТЭЦ-3	0,301	0,06	0,167	279,4	2027
3461	ТЭЦ-3	0,246	0,051	0,22	234,3	2027
3462	ТЭЦ-3	0,301	0,0764	0,275	279,4	2027
3463	ТЭЦ-3	0,301	0,076	0,281	279,4	2027
3464	ТЭЦ-3	0,228	0,062	0,231	279,4	2027
3465	ТЭЦ-3	0,301	0,103	0,26	279,4	2027
3466	ТЭЦ-3	0,413	0,054	0,163	234,3	2027
3467	ТЭЦ-3	0,18	0,073	0,175	279,4	2027
3468	ТЭЦ-3	0,31	0,115	0,31	309,7	2027
3469	ТЭЦ-3	0,185	0,05	0,146	234,3	2027
3470	ТЭЦ-3	0,185	0,05	0,146	234,3	2027
3471	ТЭЦ-3	0,185	0,05	0,146	234,3	2027
3472	ТЭЦ-3	0,185	0,05	0,146	234,3	2027
3473	ТЭЦ-3	0,2033	0,048	0,096	234,3	2027
3474	ТЭЦ-3	0,1047	0,012	0,024	170,3	2027
3475	ТЭЦ-3	0,042	0,01	0,034	170,3	2027
3476	ТЭЦ-3	0,057	0,002	0,004	170,3	2027
3477	ТЭЦ-3	0,042	0,01	0,034	170,3	2027
3478	ТЭЦ-3	0,059	0,01	0,034	170,3	2027
3479	ТЭЦ-3	0,087	0,015	0,051	170,3	2027
3480	ТЭЦ-3	0,087	0,015	0,051	170,3	2027
3481	ТЭЦ-3	0,042	0,008	0,034	170,3	2027
3482	ТЭЦ-3	0,042	0,009	0,04	170,3	2027
3483	ТЭЦ-3	0,042	0,009	0,04	170,3	2027
3484	ТЭЦ-3	0,087	0,015	0,051	170,3	2027
3485	ТЭЦ-3	0,087	0,015	0,051	170,3	2027
3486	ТЭЦ-3	0,087	0,015	0,051	170,3	2027
3487	ТЭЦ-3	0,093	0,015	0,051	170,3	2027
3488	ТЭЦ-3	0,091	0,015	0,051	170,3	2027
3489	ТЭЦ-3	0,068	0,015	0,051	170,3	2027
3490	ТЭЦ-3	0,087	0,015	0,051	170,3	2027
3491	ТЭЦ-3	0,062	0,007	0,034	170,3	2027
3492	ТЭЦ-3	0,068	0,015	0,051	170,3	2027
3493	ТЭЦ-3	0,068	0,015	0,051	170,3	2027
3494	ТЭЦ-3	0,046	0,015	0,051	170,3	2027
3495	ТЭЦ-5	0,088	0,0204	0,049	170,3	2027
3496	ТЭЦ-5	0,037	0,018	0,035	170,3	2027
3497	ТЭЦ-5	0,037	0,0035	0,007	170,3	2027

Реестровый номер здания	Источник тепловой энергии	Тепловая нагрузка отопления, Гкал/ч	Среднечасовая тепловая нагрузка горячего водоснабжения, Гкал/ч	Максимально-часовая тепловая нагрузка горячего водоснабжения, Гкал/ч	Капитальные затраты в строительство ИТП, тыс. руб.	Год реализации мероприятия
3498	ТЭЦ-5	0,016	0,0015	0,003	170,3	2027
3499	ТЭЦ-5	0,0776	0,007	0,013	170,3	2027
3500	ТЭЦ-5	0,333	0,07	0,259	279,4	2027
3501	ТЭЦ-5	0,039	0,0058	0,026	170,3	2027
3502	ТЭЦ-5	0,131	0,024	0,048	234,3	2027
3503	ТЭЦ-5	0,0137	0,002	0,004	170,3	2027
3504	ТЭЦ-5	0,431	0,083	0,166	279,4	2027
3505	ТЭЦ-5	0,1084	0,005	0,0099	170,3	2027
3506	ТЭЦ-5	0,135	0,016	0,0302	170,3	2027
3507	ТЭЦ-5	0,212	0,053	0,21	234,3	2027
3508	ТЭЦ-5	0,2889	0,0275	0,266	234,3	2027
3509	ТЭЦ-5	0,1296	0,0005	0,001	170,3	2027
3510	ТЭЦ-5	0,1	0,011	0,05	170,3	2027
3511	ТЭЦ-5	0,597	0,277	0,553	842,1	2027
3512	ТЭЦ-5	0,1805	0,037	0,152	234,3	2027
3513	ТЭЦ-5	0,1805	0,037	0,152	234,3	2027
3514	ТЭЦ-5	0,344	0,06	0,12	279,4	2027
3515	ТЭЦ-5	0,233	0,052	0,104	234,3	2027
3516	ТЭЦ-5	0,237	0,031	0,108	234,3	2027
3517	ТЭЦ-5	0,266	0,076	0,213	279,4	2027
3518	ТЭЦ-5	0,162	0,002	0,004	170,3	2027
3519	ТЭЦ-5	0,1208	0,0013	0,0023	170,3	2027
3520	ТЭЦ-5	0,161	0,015	0,066	170,3	2027
3521	ТЭЦ-5	0,157	0,015	0,066	170,3	2027
3522	ТЭЦ-5	0,134	0,015	0,067	170,3	2027
3523	ТЭЦ-5	0,058	0,0025	0,0061	170,3	2027
3524	ТЭЦ-5	0,348	0,116	0,116	309,7	2027
3525	ТЭЦ-5	0,147	0,013	0,026	170,3	2027
3526	ТЭЦ-5	0,374	0,048	0,096	234,3	2027
3527	ТЭЦ-5	0,138	0,03	0,113	234,3	2027
3528	ТЭЦ-5	0,253	0,058	0,181	234,3	2027
3529	ТЭЦ-5	0,1582	0,04	0,08	234,3	2027
3530	ТЭЦ-5	0,379	0,018	0,056	170,3	2027
3531	ТЭЦ-5	0,385	0,1	0,201	279,4	2027
3532	ТЭЦ-5	0,399	0,013	0,039	170,3	2027
3533	ТЭЦ-5	0,061	0,03	0,03	234,3	2027
3534	ТЭЦ-5	0,146	0,052	0,1	234,3	2027
3535	ТЭЦ-5	0,276	0,052	0,154	234,3	2027
3536	ТЭЦ-5	0,135	0,035	0,156	234,3	2027
3537	ТЭЦ-5	0,026	0,01	0,019	170,3	2027
3538	ТЭЦ-5	0,137	0,005	0,01	170,3	2027
3539	ТЭЦ-5	0,032	0,0005	0,001	170,3	2027
3540	ТЭЦ-5	0,108	0,004	0,007	170,3	2027
3541	ТЭЦ-5	0,0361	0,0037	0,0074	170,3	2027
3542	ТЭЦ-5	0,696	0,18	0,584	842,1	2027

Реестровый номер здания	Источник тепловой энергии	Тепловая нагрузка отопления, Гкал/ч	Среднечасовая тепловая нагрузка горячего водоснабжения, Гкал/ч	Максимально-часовая тепловая нагрузка горячего водоснабжения, Гкал/ч	Капитальные затраты в строительство ИТП, тыс. руб.	Год реализации мероприятия
3543	ТЭЦ-5	0,029	0,002	0,004	170,3	2027
3544	ТЭЦ-5	0,12	0,0112	0,05	170,3	2027
3545	ТЭЦ-5	0,1219	0,0262	0,1175	234,3	2027
3546	ТЭЦ-5	0,051	0,0025	0,005	170,3	2027
3547	ТЭЦ-5	0,102	0,007	0,019	170,3	2027
3548	ТЭЦ-5	0,0568	0,01	0,04	170,3	2027
3549	ТЭЦ-5	0,1146	0,009	0,015	170,3	2027
3550	ТЭЦ-5	0,128	0,011	0,021	170,3	2027
3551	ТЭЦ-5	0,06	0,0025	0,005	170,3	2027
3552	ТЭЦ-5	0,06	0,003	0,006	170,3	2027
3553	ТЭЦ-5	0,052	0,005	0,011	170,3	2027
3554	ТЭЦ-5	0,223	0,029	0,085	234,3	2027
3555	ТЭЦ-5	0,015	0,0005	0,001	170,3	2027
3556	ТЭЦ-5	0,211	0,01	0,02	170,3	2027
3557	ТЭЦ-5	0,039	0,0055	0,011	170,3	2027
3558	ТЭЦ-5	0,1879	0,0146	0,0292	170,3	2027
3559	ТЭЦ-5	0,376	0,043	0,184	234,3	2027
3560	ТЭЦ-5	0,019	0,002	0,004	170,3	2027
3561	ТЭЦ-5	0,494	0,097	0,314	279,4	2027
3562	ТЭЦ-5	0,095	0,001	0,004	170,3	2027
3563	ТЭЦ-5	0,244	0,077	0,224	279,4	2027
3564	ТЭЦ-5	0,3134	0,0316	0,0632	234,3	2027
3565	ТЭЦ-5	0,0831	0,01	0,02	170,3	2027
3566	ТЭЦ-5	0,307	0,036	0,14	234,3	2027
3567	ТЭЦ-5	0,047	0,015	0,029	170,3	2027
3568	ТЭЦ-5	0,5543	0,08	0,161	279,4	2027
3569	ТЭЦ-5	0,1488	0,0563	0,1689	234,3	2027
3570	ТЭЦ-5	0,256	0,085	0,238	279,4	2027
3571	ТЭЦ-5	0,16	0,02	0,04	170,3	2027
3572	ТЭЦ-5	0,12	0,001	0,002	170,3	2027
3573	ТЭЦ-5	0,1969	0,1735	0,4969	842,1	2027
3574	ТЭЦ-5	0,031	0,0005	0,001	170,3	2027
3575	ТЭЦ-5	0,25	0,028	0,0554	234,3	2027
3576	ТЭЦ-5	0,357	0,084	0,167	279,4	2027
3577	ТЭЦ-5	0,1142	0,011	0,022	170,3	2027
3578	ТЭЦ-5	0,2971	0,057	0,17	234,3	2027
3579	ТЭЦ-5	0,22	0,04	0,113	234,3	2027
3580	ТЭЦ-5	0,2299	0,101	0,302	279,4	2027
3581	ТЭЦ-5	0,085	0,0105	0,021	170,3	2027
3582	ТЭЦ-5	0,023	0,005	0,01	170,3	2027
3583	ТЭЦ-5	0,007	0,005	0,01	170,3	2027
3584	ТЭЦ-5	0,052	0,0093	0,042	170,3	2027
3585	ТЭЦ-5	0,2654	0,238	0,713	842,1	2027
3586	ТЭЦ-5	0,1797	0,128	0,385	499,5	2027
3587	ТЭЦ-5	0,2026	0,1	0,3	279,4	2027

Реестровый номер здания	Источник тепловой энергии	Тепловая нагрузка отопления, Гкал/ч	Среднечасовая тепловая нагрузка горячего водоснабжения, Гкал/ч	Максимально-часовая тепловая нагрузка горячего водоснабжения, Гкал/ч	Капитальные затраты в строительство ИТП, тыс. руб.	Год реализации мероприятия
3588	ТЭЦ-5	0,1231	0,041	0,1211	234,3	2027
3589	ТЭЦ-5	0,438	0,005	0,0144	170,3	2027
3590	ТЭЦ-5	0,0796	0,032	0,096	234,3	2027
3591	ТЭЦ-5	0,0791	0,09	0,18	279,4	2027
3592	ТЭЦ-5	0,308	0,069	0,18	279,4	2027
3593	ТЭЦ-5	0,326	0,06	0,072	279,4	2027
3594	ТЭЦ-5	0,1043	0,058	0,116	234,3	2027
3595	ТЭЦ-5	0,0512	0,005	0,0122	170,3	2027
3596	ТЭЦ-5	0,092	0,021	0,093	170,3	2027
3597	ТЭЦ-5	0,23	0,042	0,084	234,3	2027
3598	ТЭЦ-5	0,07	0,009	0,038	170,3	2027
3599	ТЭЦ-5	0,499	0,227	0,568	842,1	2027
3600	ТЭЦ-5	0,281	0,0817	0,248	279,4	2027
3601	ТЭЦ-5	1,037	0,253	0,506	842,1	2027
3602	ТЭЦ-5	0,162	0,033	0,148	234,3	2027
3603	ТЭЦ-5	0,064	0,006	0,012	170,3	2027
3604	ТЭЦ-5	0,0768	0,0029	0,007	170,3	2027
3605	ТЭЦ-5	0,3244	0,231	0,462	842,1	2027
3606	ТЭЦ-5	0,0612	0,005	0,0091	170,3	2027
3607	ТЭЦ-5	0,0941	0,004	0,0073	170,3	2027
3608	ТЭЦ-5	0,0371	0,003	0,0097	170,3	2027
3609	ТЭЦ-5	0,104	0,001	0,001	170,3	2027
3610	ТЭЦ-5	0	0,132	0,429	499,5	2027
3611	ТЭЦ-5	0,11735	0,0277	0,0807	234,3	2027
3612	ТЭЦ-5	0,1173	0,0276	0,0806	234,3	2027
3613	ТЭЦ-5	0,11735	0,0277	0,0807	234,3	2027
3614	ТЭЦ-5	0,119	0,036	0,09735	234,3	2027
3615	ТЭЦ-5	0,119	0,036	0,09735	234,3	2027
3616	ТЭЦ-5	0,119	0,036	0,0973	234,3	2027
3617	ТЭЦ-5	0,248	0,067	0,194	279,4	2027
3618	ТЭЦ-5	0,248	0,067	0,194	279,4	2027
3619	ТЭЦ-5	0,0914	0,026	0,053	234,3	2027
3620	ТЭЦ-5	0,137	0,029	0,088	234,3	2027
3621	ТЭЦ-5	0,268	0,027	0,118	234,3	2027
3622	ТЭЦ-5	0,3	0,15	0,15	499,5	2027
3623	ТЭЦ-5	0,102	0,0005	0,001	170,3	2027
3624	ТЭЦ-5	0,983	0,147	0,295	499,5	2027
3625	ТЭЦ-5	0,066	0,004	0,008	170,3	2027
3626	ТЭЦ-5	0,052	0,004	0,004	170,3	2027
3627	ТЭЦ-5	0,193	0,1	0,2	279,4	2027
3628	ТЭЦ-5	0	0,031	0,011	234,3	2027
3629	ТЭЦ-5	0	0,072	0,255	279,4	2027
3630	ТЭЦ-5	0	0,07	0,25	279,4	2027
3631	ТЭЦ-5	0,2	0,023	0,07	234,3	2027
3632	ТЭЦ-5	0,022	0,003	0,004	170,3	2027

Реестровый номер здания	Источник тепловой энергии	Тепловая нагрузка отопления, Гкал/ч	Среднечасовая тепловая нагрузка горячего водоснабжения, Гкал/ч	Максимально-часовая тепловая нагрузка горячего водоснабжения, Гкал/ч	Капитальные затраты в строительство ИТП, тыс. руб.	Год реализации мероприятия
3633	ТЭЦ-5	0,09	0,02	0,07	170,3	2027
3634	ТЭЦ-5	0	0,002	0,004	170,3	2027
3635	ТЭЦ-5	0	0,002	0,004	170,3	2027
3636	ТЭЦ-5	0,138	0,041	0,072	234,3	2027
3637	ТЭЦ-5	0	0,003	0,013	170,3	2027
3638	ТЭЦ-5	0	0,007	0,03	170,3	2027
3639	ТЭЦ-5	0	0,051	0,188	234,3	2027
3640	ТЭЦ-5	0,578	0,353	0,708	842,1	2027
3641	ТЭЦ-5	0	0,056	0,2	234,3	2027
3642	ТЭЦ-5	0	0,009	0,039	170,3	2027
3643	ТЭЦ-5	0,3	0,055	0,203	234,3	2027
3644	ТЭЦ-5	0,1175	0,0123	0,0552	170,3	2027
3645	ТЭЦ-5	0,086	0,074	0,178	279,4	2027
3646	ТЭЦ-5	0,0757	0,004	0,004	170,3	2027
3647	ТЭЦ-5	0,063	0,004	0,004	170,3	2027
3648	ТЭЦ-5	0,0087	0,002	0,004	170,3	2027
3649	ТЭЦ-5	0,045	0,005	0,011	170,3	2027
3650	ТЭЦ-5	0,12	0,027	0,08	234,3	2027
3651	ТЭЦ-5	0	0,046	0,082	234,3	2027
3652	ТЭЦ-5	0,161	0,005	0,009	170,3	2027
3653	ТЭЦ-5	0	0,048	0,085	234,3	2027
3654	ТЭЦ-5	0	0,031	0,14	234,3	2027
3655	ТЭЦ-5	0	0,031	0,14	234,3	2027
3656	ТЭЦ-5	0,137	0,081	0,162	279,4	2027
3657	ТЭЦ-5	0	0,046	0,082	234,3	2027
3658	ТЭЦ-5	0	0,05	0,09	234,3	2027
3659	ТЭЦ-5	0	0,043	0,078	234,3	2027
3660	ТЭЦ-5	0	0,073	0,131	279,4	2027
3661	ТЭЦ-5	0	0,073	0,131	279,4	2027
3662	ТЭЦ-5	0,565	0,006	0,006	170,3	2027
3663	ТЭЦ-5	0,067	0,002	0,004	170,3	2027
3664	ТЭЦ-5	0,066	0,025	0,061	234,3	2027
3665	ТЭЦ-5	0,13	0,005	0,012	170,3	2027
3666	ТЭЦ-5	0,03	0,001	0,002	170,3	2027
3667	ТЭЦ-5	0,0057	0,018	0,044	170,3	2027
3668	ТЭЦ-5	0,31875	0,0953	0,0953	279,4	2027
3669	ТЭЦ-5	0,3889	0,0963	0,1146	279,4	2027
3670	ТЭЦ-5	0,286	0,043	0,13	234,3	2027
3671	ТЭЦ-5	0,206	0,066	0,19	279,4	2027
3672	ТЭЦ-5	0,284	0,083	0,24	279,4	2027
3673	ТЭЦ-5	0,207	0,066	0,19	279,4	2027
3674	ТЭЦ-5	0,141	0,044	0,132	234,3	2027
3675	ТЭЦ-5	0,141	0,044	0,132	234,3	2027
3676	ТЭЦ-5	0,255	0,098	0,264	279,4	2027
3677	ТЭЦ-5	0,272	0,075	0,211	279,4	2027

Реестровый номер здания	Источник тепловой энергии	Тепловая нагрузка отопления, Гкал/ч	Среднечасовая тепловая нагрузка горячего водоснабжения, Гкал/ч	Максимально-часовая тепловая нагрузка горячего водоснабжения, Гкал/ч	Капитальные затраты в строительство ИТП, тыс. руб.	Год реализации мероприятия
3678	ТЭЦ-5	0,137	0,032	0,126	234,3	2027
3679	ТЭЦ-5	0,141	0,044	0,132	234,3	2027
3680	ТЭЦ-5	0,258	0,108	0,341	279,4	2027
3681	ТЭЦ-5	0,258	0,056	0,218	234,3	2027
3682	ТЭЦ-5	0,228	0,065	0,169	279,4	2027
3683	ТЭЦ-5	0,0113	0,0009	0,0017	170,3	2027
3684	ТЭЦ-5	0,284	0,075	0,211	279,4	2027
3685	ТЭЦ-5	0,301	0,08	0,225	279,4	2027
3686	ТЭЦ-5	0,339	0,038	0,114	234,3	2027
3687	ТЭЦ-5	0,228	0,065	0,169	279,4	2027
3688	ТЭЦ-5	0,301	0,08	0,225	279,4	2027
3689	ТЭЦ-5	0,301	0,08	0,225	279,4	2027
3690	ТЭЦ-5	0,301	0,08	0,225	279,4	2027
3691	ТЭЦ-5	0,301	0,08	0,225	279,4	2027
3692	ТЭЦ-5	0,301	0,08	0,225	279,4	2027
3693	ТЭЦ-5	0,301	0,083	0,225	279,4	2027
3694	ТЭЦ-5	0,228	0,065	0,169	279,4	2027
3695	ТЭЦ-5	0,137	0,028	0,126	234,3	2027
3696	ТЭЦ-5	0,012	0,0005	0,001	170,3	2027
3697	ТЭЦ-5	0,224	0,056	0,169	234,3	2027
3698	ТЭЦ-5	0,26	0,082	0,239	279,4	2027
3699	ТЭЦ-5	0,301	0,083	0,225	279,4	2027
3700	ТЭЦ-5	0,141	0,044	0,132	234,3	2027
3701	ТЭЦ-5	0,228	0,065	0,169	279,4	2027
3702	ТЭЦ-5	0,141	0,044	0,132	234,3	2027
3703	ТЭЦ-5	0,228	0,065	0,169	279,4	2027
3704	ТЭЦ-5	0,301	0,083	0,225	279,4	2027
3705	ТЭЦ-5	0,272	0,087	0,281	279,4	2027
3706	ТЭЦ-5	0,141	0,044	0,132	234,3	2027
3707	ТЭЦ-5	0,1239	0,018	0,082	170,3	2027
3708	ТЭЦ-5	0,068	0,013	0,056	170,3	2027
3709	ТЭЦ-5	0,228	0,065	0,169	279,4	2027
3710	ТЭЦ-5	0,15	0,032	0,126	234,3	2027
3711	ТЭЦ-5	0,228	0,065	0,169	279,4	2027
3712	ТЭЦ-5	0,28	0,033	0,147	234,3	2027
3713	ТЭЦ-5	0,277	0,105	0,358	279,4	2027
3714	ТЭЦ-5	0,296	0,07	0,292	279,4	2027
3715	ТЭЦ-5	0,147	0,004	0,006	170,3	2027
3716	ТЭЦ-5	0,47	0,159	0,468	842,1	2027
3717	ТЭЦ-2	0,079	0,0105	0,0467	170,3	2027
3718	ТЭЦ-2	0,0658	0,007	0,03	170,3	2027
3719	ТЭЦ-2	0,0687	0,007	0,03	170,3	2027
3720	ТЭЦ-2	0,102	0,021	0,084	170,3	2027
3721	ТЭЦ-2	0,035	0,014	0,0623	170,3	2027
3722	ТЭЦ-2	0,095	0,002	0,007	170,3	2027

Реестровый номер здания	Источник тепловой энергии	Тепловая нагрузка отопления, Гкал/ч	Среднечасовая тепловая нагрузка горячего водоснабжения, Гкал/ч	Максимально-часовая тепловая нагрузка горячего водоснабжения, Гкал/ч	Капитальные затраты в строительство ИТП, тыс. руб.	Год реализации мероприятия
3723	ТЭЦ-2	0,0263	0,0074	0,034	170,3	2027
3724	ТЭЦ-2	0,061	0,007	0,03	170,3	2027
3725	ТЭЦ-2	0,256	0,074	0,238	279,4	2027
3726	ТЭЦ-2	0,128	0,008	0,017	170,3	2027
3727	ТЭЦ-2	0,3842	0,087	0,31	279,4	2027
3728	ТЭЦ-2	0,3848	0,087	0,31	279,4	2027
3729	ТЭЦ-2	0,246	0,245	0,245	842,1	2027
3730	ТЭЦ-2	0,084	0,003	0,004	170,3	2027
3731	ТЭЦ-2	0,017	0,038	0,038	234,3	2027
3732	ТЭЦ-2	0,08	0,009	0,018	170,3	2027
3733	ТЭЦ-2	0,0684	0,007	0,03	170,3	2027
3734	ТЭЦ-2	0,232	0,079	0,198	279,4	2027
3735	ТЭЦ-2	0,0662	0,007	0,03	170,3	2027
3736	ТЭЦ-2	0,0673	0,007	0,03	170,3	2027
3737	ТЭЦ-2	0,126	0,065	0,13	279,4	2027
3738	ТЭЦ-2	0,126	0,065	0,13	279,4	2027
3739	ТЭЦ-2	0,06	0,007	0,03	170,3	2027
3740	ТЭЦ-2	0,3842	0,087	0,31	279,4	2027
3741	ТЭЦ-2	0,029	0,024	0,049	234,3	2027
3742	ТЭЦ-2	0,059	0,002	0,004	170,3	2027
3743	ТЭЦ-2	0,03	0,001	0,002	170,3	2027
3744	ТЭЦ-2	0,31	0,101	0,3581	279,4	2027
3745	ТЭЦ-2	0,178	0,014	0,028	170,3	2027
3746	ТЭЦ-2	0,31	0,101	0,3581	279,4	2027
3747	ТЭЦ-2	0,047	0,007	0,03	170,3	2027
3748	ТЭЦ-2	0,047	0,007	0,03	170,3	2027
3749	ТЭЦ-2	0,267	0,024	0,108	234,3	2027
3750	ТЭЦ-2	0,02	0,002	0,01	170,3	2027
3751	ТЭЦ-2	0,163	0,125	0,125	309,7	2027
3752	ТЭЦ-2	1,641	0,136	0,136	499,5	2027
3753	ТЭЦ-2	0,112	0,053	0,053	234,3	2027
3754	ТЭЦ-2	0,225	0,02	0,09	170,3	2027
3755	ТЭЦ-2	0,079	0,03	0,06	234,3	2027
3756	ТЭЦ-2	0,01	0,001	0,006	170,3	2027
3757	ТЭЦ-2	0,3504	0,027	0,054	234,3	2027
3758	ТЭЦ-2	0,147	0,092	0,184	279,4	2027
3759	ТЭЦ-2	0,161	0,003	0,0053	170,3	2027
3760	ТЭЦ-2	0,262	0,016	0,04	170,3	2027
3761	ТЭЦ-2	0,291	0,005	0,011	170,3	2027
3762	ТЭЦ-2	0,115	0,137	0,137	499,5	2027
3763	ТЭЦ-2	0,15	0,045	0,12	234,3	2027
3764	ТЭЦ-2	0,147	0,021	0,063	170,3	2027
3765	ТЭЦ-2	0,143	0,013	0,04	170,3	2027
3766	ТЭЦ-2	0,0322	0,002	0,0043	170,3	2027
3767	ТЭЦ-2	0,133	0,012	0,0245	170,3	2027

Реестровый номер здания	Источник тепловой энергии	Тепловая нагрузка отопления, Гкал/ч	Среднечасовая тепловая нагрузка горячего водоснабжения, Гкал/ч	Максимально-часовая тепловая нагрузка горячего водоснабжения, Гкал/ч	Капитальные затраты в строительство ИТП, тыс. руб.	Год реализации мероприятия
3768	ТЭЦ-2	0,223	0,086	0,13	279,4	2027
3769	ТЭЦ-2	0,2356	0,066	0,184	279,4	2027
3770	ТЭЦ-2	0,0167	0,009	0,018	170,3	2027
3771	ТЭЦ-2	0,196	0,031	0,1237	234,3	2027
3772	ТЭЦ-2	0,244	0,079	0,224	279,4	2027
3773	ТЭЦ-2	0,242	0,079	0,224	279,4	2027
3774	ТЭЦ-2	0,0796	0,021	0,0406	170,3	2027
3775	ТЭЦ-2	0,2965	0,072	0,2	279,4	2027
3776	ТЭЦ-2	0,23	0,066	0,184	279,4	2027
3777	ТЭЦ-2	0,3246	0,072	0,2004	279,4	2027
3778	ТЭЦ-2	0,383	0,052	0,158	234,3	2027
3779	ТЭЦ-2	0,346	0,08	0,223	279,4	2027
3780	ТЭЦ-2	0,3248	0,089	0,2476	279,4	2027
3781	ТЭЦ-2	0,472	0,043	0,129	234,3	2027
3782	ТЭЦ-2	0,081	0,007	0,033	170,3	2027
3783	ТЭЦ-2	0,0521	0,008	0,0343	170,3	2027
3784	ТЭЦ-2	0,026	0,019	0,037	170,3	2027
3785	ТЭЦ-2	0,3505	0,084	0,273	279,4	2027
3786	ТЭЦ-2	0,098	0,002	0,004	170,3	2027
3787	ТЭЦ-2	0,4	0,133	0,345	499,5	2027
3788	ТЭЦ-2	0,284	0,09	0,253	279,4	2027
3789	ТЭЦ-2	0,042	0,024	0,036	234,3	2027
3790	ТЭЦ-2	0,143	0,035	0,1558	234,3	2027
3791	ТЭЦ-2	0,486	0,038	0,115	234,3	2027
3792	ТЭЦ-2	0,151	0,087	0,246	279,4	2027
3793	ТЭЦ-2	0,133	0,003	0,007	170,3	2027
3794	ТЭЦ-2	0,3125	0,084	0,21	279,4	2027
3795	ТЭЦ-2	0,3125	0,084	0,21	279,4	2027
3796	ТЭЦ-2	0,32675	0,084	0,21	279,4	2027
3797	ТЭЦ-2	0,32675	0,084	0,21	279,4	2027
3798	ТЭЦ-2	0,244	0,079	0,224	279,4	2027
3799	ТЭЦ-2	0,243	0,079	0,224	279,4	2027
3800	ТЭЦ-2	0,0736	0,0232	0,0232	234,3	2027
3801	ТЭЦ-2	0,137	0,027	0,11	234,3	2027
3802	ТЭЦ-2	0,102	0,021	0,084	170,3	2027
3803	ТЭЦ-2	0,2099	0,0033	0,0066	170,3	2027
3804	ТЭЦ-2	0,0857	0,0026	0,0051	170,3	2027
3805	ТЭЦ-2	0,0839	0,0059	0,0119	170,3	2027
3806	ТЭЦ-2	0,018	0,009	0,018	170,3	2027
3807	ТЭЦ-2	0,2849	0,101	0,3581	279,4	2027
3808	ТЭЦ-2	0,102	0,021	0,084	170,3	2027
3809	ТЭЦ-2	0,102	0,021	0,084	170,3	2027
3810	ТЭЦ-2	0,254	0,081	0,227	279,4	2027
3811	ТЭЦ-2	0,255	0,069	0,2559	279,4	2027
3812	ТЭЦ-2	0,2582	0,055	0,21	234,3	2027

Реестровый номер здания	Источник тепловой энергии	Тепловая нагрузка отопления, Гкал/ч	Среднечасовая тепловая нагрузка горячего водоснабжения, Гкал/ч	Максимально-часовая тепловая нагрузка горячего водоснабжения, Гкал/ч	Капитальные затраты в строительство ИТП, тыс. руб.	Год реализации мероприятия
3813	ТЭЦ-4	0,09	0,0064	0,044	170,3	2027
3814	КРК	0,243	0,08	0,224	279,4	2028
3815	КРК	0,3026	0,1	0,2628	279,4	2028
3816	КРК	0,4005	0,133	0,345	499,5	2028
3817	КРК	0,2435	0,08	0,224	279,4	2028
3818	КРК	0,2435	0,08	0,224	279,4	2028
3819	КРК	0,0326	0,014	0,028	170,3	2028
3820	КРК	0,2531	0,084	0,21025	279,4	2028
3821	КРК	0,2531	0,084	0,21025	279,4	2028
3822	КРК	0,317	0,074	0,179	279,4	2028
3823	КРК	0,317	0,074	0,179	279,4	2028
3824	КРК	0,317	0,074	0,179	279,4	2028
3825	КРК	0,253	0,084	0,21	279,4	2028
3826	КРК	0,2435	0,08	0,224	279,4	2028
3827	КРК	0,2435	0,08	0,224	279,4	2028
3828	КРК	0,245	0,081	0,194	279,4	2028
3829	КРК	0,245	0,081	0,194	279,4	2028
3830	КРК	0,2435	0,08	0,224	279,4	2028
3831	КРК	0,2875	0,055	0,22	234,3	2028
3832	КРК	0,3621	0,119	0,314	309,7	2028
3833	КРК	0,3371	0,115	0,31	309,7	2028
3834	КРК	0,337	0,115	0,31	309,7	2028
3835	КРК	0,245	0,081	0,194	279,4	2028
3836	КРК	0,507	0,095	0,265	279,4	2028
3837	КРК	0,219	0,048	0,145	234,3	2028
3838	КРК	0,314	0,105	0,32	279,4	2028
3839	КРК	0,0315	0,01	0,02	170,3	2028
3840	КРК	0,0417	0,059	0,118	234,3	2028
3841	КРК	0,306	0,081	0,1944	279,4	2028
3842	КРК	0,303	0,081	0,1944	279,4	2028
3843	КРК	0,281	0,075	0,3	279,4	2028
3844	КРК	0,295	0,1065	0,2664	279,4	2028
3845	КРК	0,295	0,1065	0,2664	279,4	2028
3846	КРК	0,303	0,081	0,1944	279,4	2028
3847	КРК	0,303	0,081	0,1944	279,4	2028
3848	КРК	0,303	0,081	0,1944	279,4	2028
3849	КРК	0,24	0,0655	0,1698	279,4	2028
3850	КРК	0,24	0,0655	0,1698	279,4	2028
3851	КРК	0,7379	0,063	0,26	279,4	2028
3852	КРК	0,06	0,02	0,02	170,3	2028
3853	КРК	0	0,148	0,515	499,5	2028
3854	КРК	0,1816	0,025	0,05	234,3	2028
3855	КРК	0,339	0,11	0,297	279,4	2028
3856	КРК	0,176	0,0195	0,039	170,3	2028
3857	КРК	0,3536	0,0895	0,2232	279,4	2028

Реестровый номер здания	Источник тепловой энергии	Тепловая нагрузка отопления, Гкал/ч	Среднечасовая тепловая нагрузка горячего водоснабжения, Гкал/ч	Максимально-часовая тепловая нагрузка горячего водоснабжения, Гкал/ч	Капитальные затраты в строительство ИТП, тыс. руб.	Год реализации мероприятия
3858	КРК	0,3536	0,0895	0,2232	279,4	2028
3859	КРК	0,376	0,138	0,33	499,5	2028
3860	КРК	0,192	0,055	0,22	234,3	2028
3861	КРК	0	0,148	0,545	499,5	2028
3862	КРК	0	0,218	0,653	842,1	2028
3863	КРК	0	0,1622	0,5811	842,1	2028
3864	КРК	0	0,368	1,231	842,1	2028
3865	КРК	0	0,177	0,506	842,1	2028
3866	КРК	0	0,015	0,03	170,3	2028
3867	КРК	0	0,006	0,012	170,3	2028
3868	КРК	0	0,135	0,5	499,5	2028
3869	КРК	0	0,109	0,387	279,4	2028
3870	КРК	0	0,142	0,455	499,5	2028
3871	КРК	0	0,088	0,353	279,4	2028
3872	КРК	0	0,185	0,667	842,1	2028
3873	КРК	0	0,1035	0,38	279,4	2028
3874	КРК	0	0,0566	0,25	234,3	2028
3875	КРК	0	0,105	0,35	279,4	2028
3876	КРК	0	0,209	0,626	842,1	2028
3877	КРК	0	0,007	0,014	170,3	2028
3878	КРК	0	0,111	0,4435	279,4	2028
3879	ТЭЦ-3	0,062	0,008	0,034	170,3	2028
3880	ТЭЦ-3	0,101	0,015	0,051	170,3	2028
3881	ТЭЦ-3	0,068	0,015	0,051	170,3	2028
3882	ТЭЦ-3	0,068	0,015	0,051	170,3	2028
3883	ТЭЦ-3	0,183	0,028	0,11	234,3	2028
3884	ТЭЦ-3	0,168	0,02	0,073	170,3	2028
3885	ТЭЦ-3	0,126	0,017	0,06	170,3	2028
3886	ТЭЦ-3	0,3	0,084	0,248	279,4	2028
3887	ТЭЦ-3	0,0228	0,007	0,013	170,3	2028
3888	ТЭЦ-3	0,075	0,014	0,064	170,3	2028
3889	ТЭЦ-3	0,087	0,011	0,051	170,3	2028
3890	ТЭЦ-3	0,068	0,011	0,051	170,3	2028
3891	ТЭЦ-3	0,224	0,042	0,187	234,3	2028
3892	ТЭЦ-3	0,185	0,049	0,146	234,3	2028
3893	ТЭЦ-3	0,185	0,049	0,146	234,3	2028
3894	ТЭЦ-3	0,185	0,049	0,146	234,3	2028
3895	ТЭЦ-3	0,185	0,049	0,146	234,3	2028
3896	ТЭЦ-3	0,399	0,085	0,17	279,4	2028
3897	ТЭЦ-3	0,26	0,089	0,248	279,4	2028
3898	ТЭЦ-3	0,233	0,049	0,146	234,3	2028
3899	ТЭЦ-3	0,234	0,049	0,146	234,3	2028
3900	ТЭЦ-3	0,233	0,049	0,146	234,3	2028
3901	ТЭЦ-3	0,233	0,049	0,146	234,3	2028
3902	ТЭЦ-3	0,29	0,115	0,31	309,7	2028

Реестровый номер здания	Источник тепловой энергии	Тепловая нагрузка отопления, Гкал/ч	Среднечасовая тепловая нагрузка горячего водоснабжения, Гкал/ч	Максимально-часовая тепловая нагрузка горячего водоснабжения, Гкал/ч	Капитальные затраты в строительство ИТП, тыс. руб.	Год реализации мероприятия
3903	ТЭЦ-3	0,3263	0,097	0,248	279,4	2028
3904	ТЭЦ-3	0,221	0,067	0,195	279,4	2028
3905	ТЭЦ-3	0,043	0,003	0,011	170,3	2028
3906	ТЭЦ-3	0,068	0,012	0,054	170,3	2028
3907	ТЭЦ-3	0,068	0,011	0,051	170,3	2028
3908	ТЭЦ-3	0,068	0,011	0,051	170,3	2028
3909	ТЭЦ-3	0,074	0,011	0,051	170,3	2028
3910	ТЭЦ-3	0,101	0,013	0,06	170,3	2028
3911	ТЭЦ-3	0,454	0,132	0,35	499,5	2028
3912	ТЭЦ-3	0,062	0,008	0,034	170,3	2028
3913	ТЭЦ-3	0,062	0,008	0,034	170,3	2028
3914	ТЭЦ-3	0,103	0,007	0,014	170,3	2028
3915	ТЭЦ-3	0,008	0,003	0,0114	170,3	2028
3916	ТЭЦ-3	0,077	0,006	0,019	170,3	2028
3917	ТЭЦ-3	0,075	0,001	0,004	170,3	2028
3918	ТЭЦ-3	0,111	0,015	0,077	170,3	2028
3919	ТЭЦ-3	0,3003	0,051	0,229	234,3	2028
3920	ТЭЦ-3	0,151	0,015	0,077	170,3	2028
3921	ТЭЦ-3	0,158	0,02	0,103	170,3	2028
3922	ТЭЦ-3	0,151	0,017	0,077	170,3	2028
3923	ТЭЦ-3	0,151	0,02	0,103	170,3	2028
3924	ТЭЦ-3	0,0422	0,01	0,034	170,3	2028
3925	ТЭЦ-3	0,042	0,01	0,034	170,3	2028
3926	ТЭЦ-3	0,042	0,01	0,034	170,3	2028
3927	ТЭЦ-3	0,042	0,01	0,034	170,3	2028
3928	ТЭЦ-3	0,042	0,01	0,034	170,3	2028
3929	ТЭЦ-3	0,155	0,007	0,014	170,3	2028
3930	ТЭЦ-3	0,158	0,03	0,163	234,3	2028
3931	ТЭЦ-3	0,046	0,015	0,051	170,3	2028
3932	ТЭЦ-3	0,248	0,035	0,153	234,3	2028
3933	ТЭЦ-3	0,042	0,007	0,034	170,3	2028
3934	ТЭЦ-3	0,087	0,01	0,051	170,3	2028
3935	ТЭЦ-3	0,148	0,015	0,077	170,3	2028
3936	ТЭЦ-3	0,255	0,075	0,281	279,4	2028
3937	ТЭЦ-3	0,011	0,004	0,014	170,3	2028
3938	ТЭЦ-3	0,5539	0,079	0,1579	279,4	2028
3939	ТЭЦ-3	0,225	0,14	0,28	499,5	2028
3940	ТЭЦ-3	0,552	0,048	0,144	234,3	2028
3941	ТЭЦ-3	0,185	0,018	0,035	170,3	2028
3942	ТЭЦ-3	0,185	0,055	0,11	234,3	2028
3943	ТЭЦ-3	0,237	0,021	0,041	170,3	2028
3944	ТЭЦ-3	0,493	0,096	0,342	279,4	2028
3945	ТЭЦ-3	0,084	0,004	0,008	170,3	2028
3946	ТЭЦ-3	0,337	0,068	0,252	279,4	2028
3947	ТЭЦ-3	0,102	0,023	0,103	234,3	2028

Реестровый номер здания	Источник тепловой энергии	Тепловая нагрузка отопления, Гкал/ч	Среднечасовая тепловая нагрузка горячего водоснабжения, Гкал/ч	Максимально-часовая тепловая нагрузка горячего водоснабжения, Гкал/ч	Капитальные затраты в строительство ИТП, тыс. руб.	Год реализации мероприятия
3948	ТЭЦ-3	0,11	0,028	0,11	234,3	2028
3949	ТЭЦ-3	0,049	0,005	0,009	170,3	2028
3950	ТЭЦ-3	0,21	0,031	0,11	234,3	2028
3951	ТЭЦ-3	0,024	0,0027	0,01	170,3	2028
3952	ТЭЦ-3	0,035	0,002	0,012	170,3	2028
3953	ТЭЦ-3	0,18	0,073	0,175	279,4	2028
3954	ТЭЦ-3	0,036	0,011	0,022	170,3	2028
3955	ТЭЦ-3	0,248	0,144	0,467	499,5	2028
3956	ТЭЦ-3	0,311	0,084	0,274	279,4	2028
3957	ТЭЦ-3	0,309	0,145	0,47	499,5	2028
3958	ТЭЦ-3	0,074	0,012	0,033	170,3	2028
3959	ТЭЦ-3	0,355	0,081	0,238	279,4	2028
3960	ТЭЦ-3	0,2958	0,0728	0,2555	279,4	2028
3961	ТЭЦ-3	0,339	0,096	0,342	279,4	2028
3962	ТЭЦ-3	0,284	0,085	0,242	279,4	2028
3963	ТЭЦ-3	0,255	0,076	0,281	279,4	2028
3964	ТЭЦ-3	0,438	0,111	0,31	279,4	2028
3965	ТЭЦ-3	0,339	0,096	0,342	279,4	2028
3966	ТЭЦ-3	0,281	0,096	0,342	279,4	2028
3967	ТЭЦ-3	0,334	0,096	0,342	279,4	2028
3968	ТЭЦ-3	0,033	0,004	0,017	170,3	2028
3969	ТЭЦ-3	0,112	0,027	0,11	234,3	2028
3970	ТЭЦ-3	0,249	0,049	0,216	234,3	2028
3971	ТЭЦ-3	0,29	0,068	0,246	279,4	2028
3972	ТЭЦ-3	0,29	0,091	0,342	279,4	2028
3973	ТЭЦ-3	0,3582	0,0738	0,2515	279,4	2028
3974	ТЭЦ-3	0,443	0,108	0,384	279,4	2028
3975	ТЭЦ-3	0,29	0,068	0,252	279,4	2028
3976	ТЭЦ-3	0,376	0,148	0,482	499,5	2028
3977	ТЭЦ-3	0,446	0,096	0,342	279,4	2028
3978	ТЭЦ-3	0,121	0,034	0,068	234,3	2028
3979	ТЭЦ-3	0,273	0,0702	0,0724	279,4	2028
3980	ТЭЦ-3	0,436	0,025	0,025	234,3	2028
3981	ТЭЦ-3	0,05	0,004	0,016	170,3	2028
3982	ТЭЦ-3	0,1738	0,0233	0,0466	234,3	2028
3983	ТЭЦ-3	0,24	0,08	0,224	279,4	2028
3984	ТЭЦ-3	0,275	0,028	0,11	234,3	2028
3985	ТЭЦ-3	0,63	0,156	0,42	499,5	2028
3986	ТЭЦ-3	0,902	0,224	0,58	842,1	2028
3987	ТЭЦ-3	0,645	0,146	0,42	499,5	2028
3988	ТЭЦ-3	0,246	0,067	0,133	279,4	2028
3989	ТЭЦ-3	0,24	0,081	0,224	279,4	2028
3990	ТЭЦ-3	0,2702	0,0685	0,201	279,4	2028
3991	ТЭЦ-3	0,243	0,079	0,224	279,4	2028
3992	ТЭЦ-3	0,18	0,038	0,15	234,3	2028

Реестровый номер здания	Источник тепловой энергии	Тепловая нагрузка отопления, Гкал/ч	Среднечасовая тепловая нагрузка горячего водоснабжения, Гкал/ч	Максимально-часовая тепловая нагрузка горячего водоснабжения, Гкал/ч	Капитальные затраты в строительство ИТП, тыс. руб.	Год реализации мероприятия
3993	ТЭЦ-3	0,24	0,078	0,224	279,4	2028
3994	ТЭЦ-3	0,89	0,224	0,58	842,1	2028
3995	ТЭЦ-3	0,902	0,224	0,58	842,1	2028
3996	ТЭЦ-3	0,6294	0,154	0,5	499,5	2028
3997	ТЭЦ-3	0,3662	0,118	0,312	309,7	2028
3998	ТЭЦ-3	0,24	0,08	0,224	279,4	2028
3999	ТЭЦ-3	0,34	0,115	0,31	309,7	2028
4000	ТЭЦ-3	0,24	0,077	0,224	279,4	2028
4001	ТЭЦ-3	0,89	0,213	0,582	842,1	2028
4002	ТЭЦ-3	0,264	0,068	0,252	279,4	2028
4003	ТЭЦ-3	0,34	0,117	0,31	309,7	2028
4004	ТЭЦ-3	0,24	0,081	0,224	279,4	2028
4005	ТЭЦ-3	0,363	0,1203	0,318	309,7	2028
4006	ТЭЦ-3	0,25	0,121	0,394	309,7	2028
4007	ТЭЦ-3	0,323	0,076	0,21	279,4	2028
4008	ТЭЦ-3	0,1159	0,002	0,004	170,3	2028
4009	ТЭЦ-3	0,24	0,08	0,224	279,4	2028
4010	ТЭЦ-3	0,4	0,134	0,345	499,5	2028
4011	ТЭЦ-3	0,34	0,115	0,31	309,7	2028
4012	ТЭЦ-3	0,005	0,001	0,002	170,3	2028
4013	ТЭЦ-3	0,058	0,009	0,039	170,3	2028
4014	ТЭЦ-3	0,166	0,01	0,01	170,3	2028
4015	ТЭЦ-3	0,17	0,0595	0,155	234,3	2028
4016	ТЭЦ-3	0,323	0,08	0,212	279,4	2028
4017	ТЭЦ-3	0,17	0,0595	0,155	234,3	2028
4018	ТЭЦ-3	1,173	0,1945	0,519	842,1	2028
4019	ТЭЦ-3	0,283	0,028	0,028	234,3	2028
4020	ТЭЦ-3	0,258	0,076	0,281	279,4	2028
4021	ТЭЦ-3	0,267	0,056	0,156	234,3	2028
4022	ТЭЦ-3	0,258	0,072	0,269	279,4	2028
4023	ТЭЦ-3	0,258	0,062	0,281	279,4	2028
4024	ТЭЦ-3	0,115	0,006	0,026	170,3	2028
4025	ТЭЦ-3	0,206	0,024	0,077	234,3	2028
4026	ТЭЦ-5	0,23	0,0717	0,211	279,4	2028
4027	ТЭЦ-5	0,246	0,078	0,22	279,4	2028
4028	ТЭЦ-5	0,339	0,115	0,31	309,7	2028
4029	ТЭЦ-5	0,339	0,115	0,31	309,7	2028
4030	ТЭЦ-5	0,262	0,087	0,248	279,4	2028
4031	ТЭЦ-5	0,262	0,087	0,248	279,4	2028
4032	ТЭЦ-5	0,262	0,087	0,248	279,4	2028
4033	ТЭЦ-5	0,358	0,125	0,312	309,7	2028
4034	ТЭЦ-5	0,11	0,028	0,11	234,3	2028
4035	ТЭЦ-5	0,129	0,007	0,013	170,3	2028
4036	ТЭЦ-5	0,284	0,073	0,212	279,4	2028
4037	ТЭЦ-5	0,262	0,087	0,248	279,4	2028

Реестровый номер здания	Источник тепловой энергии	Тепловая нагрузка отопления, Гкал/ч	Среднечасовая тепловая нагрузка горячего водоснабжения, Гкал/ч	Максимально-часовая тепловая нагрузка горячего водоснабжения, Гкал/ч	Капитальные затраты в строительство ИТП, тыс. руб.	Год реализации мероприятия
4038	ТЭЦ-5	0,102	0,028	0,11	234,3	2028
4039	ТЭЦ-5	0,262	0,087	0,248	279,4	2028
4040	ТЭЦ-5	0,358	0,125	0,312	309,7	2028
4041	ТЭЦ-5	0,358	0,125	0,312	309,7	2028
4042	ТЭЦ-5	0,42	0,043	0,129	234,3	2028
4043	ТЭЦ-5	0,0459	0,0029	0,013	170,3	2028
4044	ТЭЦ-5	0,358	0,125	0,312	309,7	2028
4045	ТЭЦ-5	0,262	0,087	0,248	279,4	2028
4046	ТЭЦ-5	0,068	0,003	0,006	170,3	2028
4047	ТЭЦ-5	0,262	0,087	0,248	279,4	2028
4048	ТЭЦ-5	0,0437	0,0058	0,026	170,3	2028
4049	ТЭЦ-5	0,262	0,087	0,248	279,4	2028
4050	ТЭЦ-5	0,137	0,028	0,11	234,3	2028
4051	ТЭЦ-5	0,262	0,087	0,248	279,4	2028
4052	ТЭЦ-5	0,076	0,0116	0,052	170,3	2028
4053	ТЭЦ-5	0,03	0,003	0,006	170,3	2028
4054	ТЭЦ-5	0,1195	0,02	0,071	170,3	2028
4055	ТЭЦ-5	0,371	0,103	0,263	279,4	2028
4056	ТЭЦ-5	0,3762	0,0665	0,185	279,4	2028
4057	ТЭЦ-5	0,274	0,073	0,211	279,4	2028
4058	ТЭЦ-5	0,246	0,079	0,22	279,4	2028
4059	ТЭЦ-5	0,358	0,125	0,312	309,7	2028
4060	ТЭЦ-5	0,358	0,125	0,312	309,7	2028
4061	ТЭЦ-5	0,358	0,125	0,312	309,7	2028
4062	ТЭЦ-5	0,29	0,103	0,278	279,4	2028
4063	ТЭЦ-5	0,219	0,055	0,218	234,3	2028
4064	ТЭЦ-5	0,372	0,048	0,144	234,3	2028
4065	ТЭЦ-5	0,284	0,073	0,211	279,4	2028
4066	ТЭЦ-5	0,358	0,125	0,312	309,7	2028
4067	ТЭЦ-5	0,219	0,054	0,218	234,3	2028
4068	ТЭЦ-5	0,358	0,125	0,312	309,7	2028
4069	ТЭЦ-5	0,375	0,123	0,326	309,7	2028
4070	ТЭЦ-5	0,284	0,073	0,211	279,4	2028
4071	ТЭЦ-5	0,44	0,125	0,312	309,7	2028
4072	ТЭЦ-5	0,301	0,072	0,225	279,4	2028
4073	ТЭЦ-5	0,301	0,072	0,225	279,4	2028
4074	ТЭЦ-5	0,301	0,072	0,225	279,4	2028
4075	ТЭЦ-5	0,301	0,072	0,225	279,4	2028
4076	ТЭЦ-5	0,079	0,012	0,052	170,3	2028
4077	ТЭЦ-5	0,137	0,027	0,11	234,3	2028
4078	ТЭЦ-5	0,301	0,072	0,225	279,4	2028
4079	ТЭЦ-5	0,301	0,072	0,225	279,4	2028
4080	ТЭЦ-5	0,301	0,072	0,225	279,4	2028
4081	ТЭЦ-5	0	0,012	0,012	170,3	2028
4082	ТЭЦ-5	0	0,063	0,2045	279,4	2028

Реестровый номер здания	Источник тепловой энергии	Тепловая нагрузка отопления, Гкал/ч	Среднечасовая тепловая нагрузка горячего водоснабжения, Гкал/ч	Максимально-часовая тепловая нагрузка горячего водоснабжения, Гкал/ч	Капитальные затраты в строительство ИТП, тыс. руб.	Год реализации мероприятия
4083	ТЭЦ-5	0,301	0,072	0,225	279,4	2028
4084	ТЭЦ-5	0,301	0,072	0,225	279,4	2028
4085	ТЭЦ-5	0,301	0,072	0,225	279,4	2028
4086	ТЭЦ-5	0,301	0,072	0,225	279,4	2028
4087	ТЭЦ-5	0,137	0,012	0,036	170,3	2028
4088	ТЭЦ-5	0,301	0,072	0,225	279,4	2028
4089	ТЭЦ-5	0,081	0,004	0,046	170,3	2028
4090	ТЭЦ-5	0,243	0,076	0,224	279,4	2028
4091	ТЭЦ-5	0,047	0,006	0,025	170,3	2028
4092	ТЭЦ-5	0,337	0,096	0,31	279,4	2028
4093	ТЭЦ-5	0,284	0,086	0,244	279,4	2028
4094	ТЭЦ-5	0,243	0,076	0,224	279,4	2028
4095	ТЭЦ-5	0,337	0,096	0,31	279,4	2028
4096	ТЭЦ-5	0,07	0,069	0,229	279,4	2028
4097	ТЭЦ-5	0,041	0,01	0,022	170,3	2028
4098	ТЭЦ-5	0,275	0,077	0,2	279,4	2028
4099	ТЭЦ-5	0,04	0,007	0,065	170,3	2028
4100	ТЭЦ-5	0,208	0,08	0,2	279,4	2028
4101	ТЭЦ-5	0,22	0,04	0,16	234,3	2028
4102	ТЭЦ-5	0,107	0,007	0,007	170,3	2028
4103	ТЭЦ-5	0,015	0,004	0,004	170,3	2028
4104	ТЭЦ-5	0,207	0,021	0,093	170,3	2028
4105	ТЭЦ-5	0,142	0,063	0,19	279,4	2028
4106	ТЭЦ-5	0,044	0,034	0,101	234,3	2028
4107	ТЭЦ-5	0,137	0,039	0,156	234,3	2028
4108	ТЭЦ-5	0,072	0,029	0,118	234,3	2028
4109	ТЭЦ-5	0,255	0,087	0,264	279,4	2028
4110	ТЭЦ-5	0,255	0,087	0,264	279,4	2028
4111	ТЭЦ-5	0,255	0,087	0,264	279,4	2028
4112	ТЭЦ-5	0,081	0,027	0,11	234,3	2028
4113	ТЭЦ-5	0,262	0,104	0,291	279,4	2028
4114	ТЭЦ-5	0,258	0,0005	0,009	170,3	2028
4115	ТЭЦ-5	0,206	0,076	0,19	279,4	2028
4116	ТЭЦ-5	0,346	0,061	0,229	279,4	2028
4117	ТЭЦ-5	0	0,061	0,199	279,4	2028
4118	ТЭЦ-5	0,248	0,05	0,1	234,3	2028
4119	ТЭЦ-5	0,096	0,06	0,06	279,4	2028
4120	ТЭЦ-5	0,039	0,04	0,04	234,3	2028
4121	ТЭЦ-5	0,085	0,015	0,015	170,3	2028
4122	ТЭЦ-5	0,029	0,0038	0,0038	170,3	2028
4123	ТЭЦ-5	0,306	0,208	0,4159	842,1	2028
4124	ТЭЦ-5	0,235	0,0201	0,0402	170,3	2028
4125	ТЭЦ-5	0,296	0,043	0,129	234,3	2028
4126	ТЭЦ-5	0,055	0,007	0,011	170,3	2028
4127	ТЭЦ-5	0,042	0,007	0,031	170,3	2028

Реестровый номер здания	Источник тепловой энергии	Тепловая нагрузка отопления, Гкал/ч	Среднечасовая тепловая нагрузка горячего водоснабжения, Гкал/ч	Максимально-часовая тепловая нагрузка горячего водоснабжения, Гкал/ч	Капитальные затраты в строительство ИТП, тыс. руб.	Год реализации мероприятия
4128	ТЭЦ-5	0,037	0,001	0,001	170,3	2028
4129	ТЭЦ-5	0,041	0,007	0,031	170,3	2028
4130	ТЭЦ-5	0,043	0,007	0,031	170,3	2028
4131	ТЭЦ-5	0,042	0,007	0,031	170,3	2028
4132	ТЭЦ-5	0,203	0,011	0,011	170,3	2028
4133	ТЭЦ-5	0,042	0,007	0,031	170,3	2028
4134	ТЭЦ-5	0,041	0,007	0,031	170,3	2028
4135	ТЭЦ-5	0,042	0,007	0,031	170,3	2028
4136	ТЭЦ-5	0,042	0,007	0,031	170,3	2028
4137	ТЭЦ-5	0,044	0,007	0,031	170,3	2028
4138	ТЭЦ-5	0,041	0,007	0,031	170,3	2028
4139	ТЭЦ-5	0	0,088	0,212	279,4	2028
4140	ТЭЦ-5	0,0881	0,0016	0,052	170,3	2028
4141	ТЭЦ-5	0,099	0,0116	0,052	170,3	2028
4142	ТЭЦ-5	0,076	0,008	0,017	170,3	2028
4143	ТЭЦ-5	0,194	0,036	0,152	234,3	2028
4144	ТЭЦ-5	0,107	0,013	0,058	170,3	2028
4145	ТЭЦ-5	0,129	0,0166	0,074	170,3	2028
4146	ТЭЦ-5	0,196	0,0263	0,117	234,3	2028
4147	ТЭЦ-5	0,143	0,0175	0,078	170,3	2028
4148	ТЭЦ-5	0,14	0,013	0,058	170,3	2028
4149	ТЭЦ-5	0,195	0,0276	0,123	234,3	2028
4150	ТЭЦ-5	0,04	0,01	0,02	170,3	2028
4151	ТЭЦ-5	0	0,05	0,14	234,3	2028
4152	ТЭЦ-5	0	0,1	0,25	279,4	2028
4153	ТЭЦ-5	0	0,0735	0,199	279,4	2028
4154	ТЭЦ-5	0	0,0715	0,1935	279,4	2028
4155	ТЭЦ-5	0	0,11	0,2755	279,4	2028
4156	ТЭЦ-5	0,3372	0,1857	0,1857	842,1	2028
4157	ТЭЦ-5	0,04	0,0355	0,0355	234,3	2028
4158	ТЭЦ-5	0,029	0,0446	0,0446	234,3	2028
4159	ТЭЦ-5	0,351	0,1137	0,1137	279,4	2028
4160	ТЭЦ-5	0,027	0,412	0,618	842,1	2028
4161	ТЭЦ-5	0,022	0,009	0,018	170,3	2028
4162	ТЭЦ-5	0	0,143	0,372	499,5	2028
4163	ТЭЦ-5	0	0,0733	0,19915	279,4	2028
4164	ТЭЦ-5	0	0,0432	0,186	234,3	2028
4165	ТЭЦ-5	0	0,0432	0,186	234,3	2028
4166	ТЭЦ-5	0	0,066	0,163	279,4	2028
4167	ТЭЦ-5	0	0,065	0,163	279,4	2028
4168	ТЭЦ-5	0,061	0,032	0,065	234,3	2028
4169	ТЭЦ-5	0,129	0,028	0,056	234,3	2028
4170	ТЭЦ-5	0,1375	0,035	0,0664	234,3	2028
4171	ТЭЦ-5	0	0,063	0,187	279,4	2028
4172	ТЭЦ-5	0,086	0,087	0,039	279,4	2028

Реестровый номер здания	Источник тепловой энергии	Тепловая нагрузка отопления, Гкал/ч	Среднечасовая тепловая нагрузка горячего водоснабжения, Гкал/ч	Максимально-часовая тепловая нагрузка горячего водоснабжения, Гкал/ч	Капитальные затраты в строительство ИТП, тыс. руб.	Год реализации мероприятия
4173	ТЭЦ-5	0,085	0,0116	0,052	170,3	2028
4174	ТЭЦ-5	0,411	0,05	0,177	234,3	2028
4175	ТЭЦ-5	0	0,01	0,015	170,3	2028
4176	ТЭЦ-5	0	0,007	0,013	170,3	2028
4177	ТЭЦ-5	0	0,04	0,08	234,3	2028
4178	ТЭЦ-5	0	0,023	0,045	234,3	2028
4179	ТЭЦ-5	0,193	0,0339	0,151	234,3	2028
4180	ТЭЦ-5	0,082	0,0087	0,039	170,3	2028
4181	ТЭЦ-5	0,081	0,0116	0,052	170,3	2028
4182	ТЭЦ-5	0,075	0,0016	0,052	170,3	2028
4183	ТЭЦ-5	0,075	0,0016	0,052	170,3	2028
4184	ТЭЦ-5	0,075	0,0016	0,052	170,3	2028
4185	ТЭЦ-5	0,038	0,001	0,002	170,3	2028
4186	ТЭЦ-5	0	0,044	0,089	234,3	2028
4187	ТЭЦ-5	0	0,01	0,02	170,3	2028
4188	ТЭЦ-5	0	0,039	0,078	234,3	2028
4189	ТЭЦ-5	0	0,116	0,232	309,7	2028
4190	ТЭЦ-5	0	0,005	0,0076	170,3	2028
4191	ТЭЦ-5	0	0,114	0,228	279,4	2028
4192	ТЭЦ-5	0	0,019	0,038	170,3	2028
4193	ТЭЦ-5	0	0,041	0,061	234,3	2028
4194	ТЭЦ-5	0,06	0,005	0,009	170,3	2028
4195	ТЭЦ-5	0,0826	0,008	0,0201	170,3	2028
4196	ТЭЦ-5	1,5266	0,0411	0,0657	234,3	2028
4197	ТЭЦ-5	0,5076	0,0749	0,0783	279,4	2028
4198	ТЭЦ-5	0,4264	0,042	0,042	234,3	2028
4199	ТЭЦ-5	0,5918	0,0308	0,0471	234,3	2028
4200	ТЭЦ-5	0,297	0,02	0,02	170,3	2028
4201	ТЭЦ-5	0,04	0,001	0,001	170,3	2028
4202	ТЭЦ-5	0,013	0,001	0,001	170,3	2028
4203	ТЭЦ-5	0	0,0005	0,001	170,3	2028
4204	ТЭЦ-5	0	0,012	0,012	170,3	2028
4205	ТЭЦ-5	0	0,003	0,015	170,3	2028
4206	ТЭЦ-5	0,068	0,0108	0,048	170,3	2028
4207	ТЭЦ-5	0,055	0,009	0,019	170,3	2028
4208	ТЭЦ-5	0,355	0,076	0,21	279,4	2028
4209	ТЭЦ-5	0,295	0,064	0,187	279,4	2028
4210	ТЭЦ-5	0,05	0,0058	0,026	170,3	2028
4211	ТЭЦ-5	0,337	0,044	0,145	234,3	2028
4212	ТЭЦ-5	0,226	0,044	0,144	234,3	2028
4213	ТЭЦ-5	0,226	0,044	0,144	234,3	2028
4214	ТЭЦ-5	0,161	0,0476	0,114	234,3	2028
4215	ТЭЦ-5	0,153	0,0476	0,114	234,3	2028
4216	ТЭЦ-5	0,153	0,0476	0,114	234,3	2028
4217	ТЭЦ-5	0,153	0,0476	0,114	234,3	2028

Реестровый номер здания	Источник тепловой энергии	Тепловая нагрузка отопления, Гкал/ч	Среднечасовая тепловая нагрузка горячего водоснабжения, Гкал/ч	Максимально-часовая тепловая нагрузка горячего водоснабжения, Гкал/ч	Капитальные затраты в строительство ИТП, тыс. руб.	Год реализации мероприятия
4218	ТЭЦ-5	0,153	0,0476	0,114	234,3	2028
4219	ТЭЦ-5	0,147	0,031	0,11	234,3	2028
4220	ТЭЦ-5	0,147	0,031	0,11	234,3	2028
4221	ТЭЦ-5	0,147	0,031	0,11	234,3	2028
4222	ТЭЦ-5	0,04	0,0058	0,026	170,3	2028
4223	ТЭЦ-5	0,245	0,0725	0,217	279,4	2028
4224	ТЭЦ-5	0,048	0,0058	0,026	170,3	2028
4225	ТЭЦ-5	0,047	0,0058	0,026	170,3	2028
4226	ТЭЦ-5	0,086	0,03	0,06	234,3	2028
4227	ТЭЦ-5	0,245	0,072	0,216	279,4	2028
4228	ТЭЦ-5	0,263	0,0725	0,217	279,4	2028
4229	ТЭЦ-5	0,048	0,0058	0,026	170,3	2028
4230	ТЭЦ-5	0,05	0,007	0,03	170,3	2028
4231	ТЭЦ-5	0,05	0,007	0,03	170,3	2028
4232	ТЭЦ-5	0,05	0,007	0,03	170,3	2028
4233	ТЭЦ-5	0,05	0,007	0,03	170,3	2028
4234	ТЭЦ-5	0,05	0,007	0,03	170,3	2028
4235	ТЭЦ-5	0,04	0,007	0,03	170,3	2028
4236	ТЭЦ-5	0,04	0,007	0,03	170,3	2028
4237	ТЭЦ-5	0,04	0,007	0,03	170,3	2028
4238	ТЭЦ-5	0,083	0,007	0,04	170,3	2028
4239	ТЭЦ-5	0,04	0,007	0,03	170,3	2028
4240	ТЭЦ-5	0,04	0,0058	0,026	170,3	2028
4241	ТЭЦ-5	0,05	0,0058	0,026	170,3	2028
4242	ТЭЦ-5	0,05	0,0058	0,026	170,3	2028
4243	ТЭЦ-5	0,08	0,04	0,07	234,3	2028
4244	ТЭЦ-5	0,05	0,006	0,02	170,3	2028
4245	ТЭЦ-5	0,04	0,0058	0,026	170,3	2028
4246	ТЭЦ-5	0,051	0,0058	0,026	170,3	2028
4247	ТЭЦ-5	0,051	0,0058	0,026	170,3	2028
4248	ТЭЦ-5	0,108	0,025	0,05	234,3	2028
4249	ТЭЦ-2	0,068	0,0144	0,03	170,3	2028
4250	ТЭЦ-2	0,216	0,053	0,2109	234,3	2028
4251	ТЭЦ-2	0,2574	0,068	0,188	279,4	2028
4252	ТЭЦ-2	0,112	0,003	0,0062	170,3	2028
4253	ТЭЦ-2	0,059	0,007	0,014	170,3	2028
4254	ТЭЦ-2	0,056	0,005	0,01	170,3	2028
4255	ТЭЦ-2	0,1138	0,016	0,0771	170,3	2028
4256	ТЭЦ-2	0,286	0,059	0,172	234,3	2028
4257	ТЭЦ-2	0,149	0,022	0,09	234,3	2028
4258	ТЭЦ-2	0,04577	0,02	0,0361	170,3	2028
4259	ТЭЦ-2	0,2985	0,075	0,195	279,4	2028
4260	ТЭЦ-2	0,2985	0,075	0,195	279,4	2028
4261	ТЭЦ-2	0,438	0,1527	0,4501	499,5	2028
4262	ТЭЦ-2	0,2962	0,072	0,194	279,4	2028

Реестровый номер здания	Источник тепловой энергии	Тепловая нагрузка отопления, Гкал/ч	Среднечасовая тепловая нагрузка горячего водоснабжения, Гкал/ч	Максимально-часовая тепловая нагрузка горячего водоснабжения, Гкал/ч	Капитальные затраты в строительство ИТП, тыс. руб.	Год реализации мероприятия
4263	ТЭЦ-2	0,2962	0,072	0,194	279,4	2028
4264	ТЭЦ-2	0,301	0,075	0,195	279,4	2028
4265	ТЭЦ-2	0,224	0,016	0,033	170,3	2028
4266	ТЭЦ-2	0,301	0,075	0,195	279,4	2028
4267	ТЭЦ-2	0,246	0,045	0,182	234,3	2028
4268	ТЭЦ-2	0,3153	0,0725	0,21	279,4	2028
4269	ТЭЦ-2	0,3153	0,0725	0,21	279,4	2028
4270	ТЭЦ-2	0,279	0,05	0,2	234,3	2028
4271	ТЭЦ-2	0,366	0,133	0,34	499,5	2028
4272	ТЭЦ-2	0,3047	0,08	0,194	279,4	2028
4273	ТЭЦ-2	0,3047	0,08	0,194	279,4	2028
4274	ТЭЦ-2	0,3047	0,08	0,195	279,4	2028
4275	ТЭЦ-2	0,15	0,075	0,15	279,4	2028
4276	ТЭЦ-2	0,076	0,003	0,005	170,3	2028
4277	ТЭЦ-2	0,297	0,187	0,373	842,1	2028
4278	ТЭЦ-2	0,051	0,082	0,164	279,4	2028
4279	ТЭЦ-2	0,027	0,003	0,006	170,3	2028
4280	ТЭЦ-2	0,0179	0,003	0,006	170,3	2028
4281	ТЭЦ-2	0,255	0,087	0,234	279,4	2028
4282	ТЭЦ-2	0,258	0,041	0,1812	234,3	2028
4283	ТЭЦ-2	0,031	0,006	0,012	170,3	2028
4284	ТЭЦ-2	0,2188	0,044	0,1966	234,3	2028
4285	ТЭЦ-2	0,2242	0,047	0,1965	234,3	2028
4286	ТЭЦ-2	0,027	0,003	0,007	170,3	2028
4287	ТЭЦ-2	0,275	0,066	0,2	279,4	2028
4288	ТЭЦ-2	0,286	0,065	0,13	279,4	2028
4289	ТЭЦ-2	0,162	0,037	0,074	234,3	2028
4290	ТЭЦ-2	0,365	0,07	0,2031	279,4	2028
4291	ТЭЦ-2	0,347	0,07	0,2031	279,4	2028
4292	ТЭЦ-2	0,347	0,07	0,2031	279,4	2028
4293	ТЭЦ-2	0,027	0,01	0,019	170,3	2028
4294	ТЭЦ-2	0,258	0,085	0,227	279,4	2028
4295	ТЭЦ-2	0,258	0,071	0,202	279,4	2028
4296	ТЭЦ-2	0,159	0,154	0,373	499,5	2028
4297	ТЭЦ-2	0,258	0,088	0,248	279,4	2028
4298	ТЭЦ-2	0,258	0,083	0,228	279,4	2028
4299	ТЭЦ-2	0,3214	0,09	0,243	279,4	2028
4300	ТЭЦ-2	0,391	0,104	0,304	279,4	2028
4301	ТЭЦ-2	0,4838	0,069	0,2531	279,4	2028
4302	ТЭЦ-2	0,298	0,345	0,685	842,1	2028
4303	ТЭЦ-2	0,068	0,33	0,66	842,1	2028
4304	ТЭЦ-2	0,128	0,034	0,068	234,3	2028
4305	ТЭЦ-2	0,281	0,083	0,228	279,4	2028
4306	ТЭЦ-2	0,3826	0,083	0,228	279,4	2028
4307	ТЭЦ-2	0,317	0,085	0,223	279,4	2028

Реестровый номер здания	Источник тепловой энергии	Тепловая нагрузка отопления, Гкал/ч	Среднечасовая тепловая нагрузка горячего водоснабжения, Гкал/ч	Максимально-часовая тепловая нагрузка горячего водоснабжения, Гкал/ч	Капитальные затраты в строительство ИТП, тыс. руб.	Год реализации мероприятия
4308	ТЭЦ-2	0,27	0,026	0,1168	234,3	2028
4309	ТЭЦ-2	0,073	0,0005	0,001	170,3	2028
4310	ТЭЦ-2	0,447	0,122	0,326	309,7	2028
4311	ТЭЦ-2	0,206	0,069	0,2559	279,4	2028
4312	ТЭЦ-2	0,122	0,031	0,061	234,3	2028
4313	ТЭЦ-2	0,057	0,001	0,001	170,3	2028
4314	ТЭЦ-2	0,338	0,1	0,31	279,4	2028
4315	ТЭЦ-2	0,284	0,109	0,284	279,4	2028
4316	ТЭЦ-2	0,1253	0,003	0,0064	170,3	2028
4317	ТЭЦ-2	0,138	0,02	0,0896	170,3	2028
4318	ТЭЦ-2	0,258	0,08	0,222	279,4	2028
4319	ТЭЦ-2	0,029	0,004	0,0164	170,3	2028
4320	ТЭЦ-2	0,206	0,041	0,1837	234,3	2028
4321	ТЭЦ-2	0,258	0,083	0,228	279,4	2028
4322	ТЭЦ-2	0,009	0,001	0,005	170,3	2028
4323	ТЭЦ-2	0,2742	0,085	0,231	279,4	2028
4324	ТЭЦ-2	0,339	0,103	0,275	279,4	2028
4325	ТЭЦ-2	0,339	0,103	0,275	279,4	2028
4326	ТЭЦ-2	0,042	0,01	0,02	170,3	2028
4327	ТЭЦ-2	0,3646	0,093	0,261	279,4	2028
4328	ТЭЦ-2	0,196	0,055	0,22	234,3	2028
4329	ТЭЦ-2	0,4473	0,237	0,557	842,1	2028
4330	ТЭЦ-2	0,576	0,227	0,6468	842,1	2028
4331	ТЭЦ-2	0,45855	0,237	0,557	842,1	2028
4332	ТЭЦ-3	0	0,0028	0,0057	170,3	2028
4333	ТЭЦ-5	0,03	0,0004	0,001	170,3	2028
4334	ТЭЦ-5	0,009	0,0004	0,001	170,3	2028
4335	КРК	0	0,0069	0,1337	170,3	2028
4336	ТЭЦ-3	0	0,0138	0,0277	170,3	2028
4337	КРК	0	0,0359	0,1772	234,3	2028
4338	КРК	0	0,028	0,1344	234,3	2028
4339	ТЭЦ-3	0,9709	0,036	0,108	234,3	2028
4340	КРК	0	0,1366	0,492	499,5	2028
4341	ТЭЦ-3	0,193	0,0794	0,2976	279,4	2028
4342	ТЭЦ-5	0,1981	0,0634	0,2852	279,4	2028
4343	ТЭЦ-5	0,0911	0,0196	0,0874	170,3	2028
4344	ТЭЦ-5	0,62	0,0472	0,21	234,3	2028
4345	ТЭЦ-5	0	0,0337	0,1536	234,3	2028
4346	ТЭЦ-3	0,091	0,054	0,107	234,3	2028
4347	ТЭЦ-3	0,33	0,018	0,0354	170,3	2028
4348	ТЭЦ-5	0,119	0,0295	0,0593	234,3	2028
4349	ТЭЦ-5	0,001	0,0005	0,0005	170,3	2028
4350	ТЭЦ-3	0,147	0,052	0,1193	234,3	2028
4351	ТЭЦ-3	0,147	0,0505	0,1193	234,3	2028
4352	ТЭЦ-3	0,134	0,052	0,1193	234,3	2028

Реестровый номер здания	Источник тепловой энергии	Тепловая нагрузка отопления, Гкал/ч	Среднечасовая тепловая нагрузка горячего водоснабжения, Гкал/ч	Максимально-часовая тепловая нагрузка горячего водоснабжения, Гкал/ч	Капитальные затраты в строительство ИТП, тыс. руб.	Год реализации мероприятия
4353	ТЭЦ-3	0,134	0,052	0,1193	234,3	2028
4354	ТЭЦ-3	0,153	0,052	0,1193	234,3	2028
4355	ТЭЦ-3	0,147	0,052	0,1193	234,3	2028
4356	ТЭЦ-5	0,463	0,017	0,033	170,3	2028
4357	ТЭЦ-5	0,5625	0,0856	0,3209	279,4	2028
4358	ТЭЦ-5	0,5625	0,194	0,8159	842,1	2028
4359	ТЭЦ-2	0	0,029	0,148	234,3	2028
4360	ТЭЦ-3	0	0,0333	0,08	234,3	2028
4361	ТЭЦ-2	0,007	0,0006	0,003	170,3	2028
4362	ТЭЦ-3	0,05	0,003	0,005	170,3	2028
4363	ТЭЦ-5	0,0083	0,007	0,0145	170,3	2028
4364	ТЭЦ-5	0,3555	0,0573	0,229	234,3	2028
4365	ТЭЦ-5	0	0,0024	0,0048	170,3	2028
4366	ТЭЦ-5	0	0,0011	0,0022	170,3	2028
4367	ТЭЦ-3	0	0,258	0,258	842,1	2028
4368	КРК	0	0,0433	0,104	234,3	2028
4369	ТЭЦ-5	0	0,0014	0,0065	170,3	2028
4370	КРК	0,039	0,034	0,068	234,3	2028
4371	КРК	0	0,006	0,012	170,3	2028
4372	КРК	0	0,0024	0,0048	170,3	2028
4373	ТЭЦ-5	0,05	0,007	0,03	170,3	2028
4374	ТЭЦ-5	0,5166	0,184	0,836	842,1	2028
4375	ТЭЦ-5	0	0,001	0,07	170,3	2028
4376	ТЭЦ-2	0,061	0,0105	0,0467	170,3	2028
4377	ТЭЦ-2	0	0,128	0,424	499,5	2028
4378	КРК	0	0,0099	0,0198	170,3	2028
	Итого:	**782,57**	**262,47**	**746,48**	**1 136 250,45**	

Таблица 5.5 Оценка потребности в инвестициях при переходе с открытой системы теплоснабжения (горячего водоснабжения) на закрытую систему горячего водоснабжения в зоне деятельности единой теплоснабжающей организации N4

Реестровый номер здания	Источник тепловой энергии	Тепловая нагрузка отопления, Гкал/ч	Среднечасовая тепловая нагрузка горячего водоснабжения, Гкал/ч	Максимально-часовая тепловая нагрузка горячего водоснабжения, Гкал/ч	Капитальные затраты в строительство ИТП, тыс. руб.	Год реализации мероприятия
32	Котельная 2.05	0,27057	0,02724	0,12122	234,3	2020
33	Котельная 2.05	0,30984	0,02739	0,12129	234,3	2020
884	Котельная 2.05	0,04259	0,002233	0,00536	170,3	2022
956	Котельная 2.05	0,04091	0,000661	0,00159	170,3	2022
960	Котельная 2.05	0,16	0,034	0,175	234,3	2022
	Итого:	**0,82**	**0,09**	**0,42**	**1 043,50**	

Таблица 5.6 Оценка потребности в инвестициях при переходе с открытой системы теплоснабжения (горячего водоснабжения) на закрытую систему горячего водоснабжения в зоне деятельности единой теплоснабжающей организации N5

Реестровый номер здания	Источник тепловой энергии	Тепловая нагрузка отопления, Гкал/ч	Среднечасовая тепловая нагрузка горячего водоснабжения, Гкал/ч	Максимально-часовая тепловая нагрузка горячего водоснабжения, Гкал/ч	Капитальные затраты в строительство ИТП, тыс. руб.	Год реализации мероприятия
886	Котельная 2.08	0,0409	0,00125	0,003	170,3	2022
	Итого:	**0,04**	**0,00**	**0,00**	**170,30**	

Таблица 5.7 Оценка потребности в инвестициях при переходе с открытой системы теплоснабжения (горячего водоснабжения) на закрытую систему горячего водоснабжения в зоне деятельности единой теплоснабжающей организации N7

Реестровый номер здания	Источник тепловой энергии	Тепловая нагрузка отопления, Гкал/ч	Среднечасовая тепловая нагрузка горячего водоснабжения, Гкал/ч	Максимально-часовая тепловая нагрузка горячего водоснабжения, Гкал/ч	Капитальные затраты в строительство ИТП, тыс. руб.	Год реализации мероприятия
840	Котельная 2.01	0	0,002758	0,01228	170,3	2022
	Итого:	**0,00**	**0,00**	**0,01**	**170,30**	

Таблица 5.8 Оценка потребности в инвестициях при переходе с открытой системы теплоснабжения (горячего водоснабжения) на закрытую систему горячего водоснабжения в зоне деятельности единой теплоснабжающей организации N8

Реестровый номер здания	Источник тепловой энергии	Тепловая нагрузка отопления, Гкал/ч	Среднечасовая тепловая нагрузка горячего водоснабжения, Гкал/ч	Максимально-часовая тепловая нагрузка горячего водоснабжения, Гкал/ч	Капитальные затраты в строительство ИТП, тыс. руб.	Год реализации мероприятия
841	Котельная 2.02	0,02875	0,000272	0,00122	170,3	2022
842	Котельная 2.02	0,17889	0,02822	0,06773	234,3	2022
843	Котельная 2.02	0,13507	0,048212	0,11571	234,3	2022
844	Котельная 2.02	0,25965	0,083683	0,20084	279,4	2022
845	Котельная 2.02	0,28421	0,020454	0,04909	170,3	2022
846	Котельная 2.02	0,1595	0,159391	0,38254	842,1	2022
847	Котельная 2.02	0,22287	0,069429	0,16663	279,4	2022
848	Котельная 2.02	0,02	0,000766	0,00184	170,3	2022
849	Котельная 2.02	0,29119	0,012066	0,02896	170,3	2022
850	Котельная 2.02	0,25629	0,074387	0,17853	279,4	2022
851	Котельная 2.02	0,07877	0,024795	0,05951	234,3	2022
957	Котельная 2.02	0,12885	0,002066	0,00496	170,3	2022
958	Котельная 2.02	0,31034	0,012666	0,05637	170,3	2022
	Итого:	**2,35**	**0,54**	**1,31**	**3405,00**	

Таблица 5.9 Оценка потребности в инвестициях при переходе с открытой системы теплоснабжения (горячего водоснабжения) на закрытую систему горячего водоснабжения в зоне деятельности единой теплоснабжающей организации N9

Реестровый номер здания	Источник тепловой энергии	Тепловая нагрузка отопления, Гкал/ч	Среднечасовая тепловая нагрузка горячего водоснабжения, Гкал/ч	Максимально-часовая тепловая нагрузка горячего водоснабжения, Гкал/ч	Капитальные затраты в строительство ИТП, тыс. руб.	Год реализации мероприятия
66	Котельная 5.01	0,0544	0,003253	0,00781	134,3	2020
1472	Котельная 5.01	0,3954	0,003879	0,00931	170,3	2023
1473	Котельная 5.01	0,0582	0,00287	0,00689	170,3	2023
1474	Котельная 5.01	0,379	0,082549	0,19812	279,4	2023
1475	Котельная 5.01	0,37902	0,01385	0,03324	170,3	2023
1476	Котельная 5.01	0,08279	0,003254	0,00781	170,3	2023
1477	Котельная 5.01	0,33914	0,066187	0,15885	279,4	2023

1478	Котельная 5.01	0,14197	0,1505	0,3612	499,5	2023
1479	Котельная 5.01	0,19895	0,014194	0,06317	170,3	2023
1480	Котельная 5.01	0,19401	0,014853	0,0661	170,3	2023
1481	Котельная 5.01	0,11014	0,003982	0,01526	170,3	2023
1482	Котельная 5.01	0,07925	0,003042	0,01337	170,3	2023
1483	Котельная 5.01	0,12447	0,026875	0,0645	234,3	2023
1484	Котельная 5.01	0,06283	0,002565	0,0062	170,3	2023
1485	Котельная 5.01	0,16577	0,031683	0,07604	234,3	2023
1486	Котельная 5.01	0,25069	0,11102	0,26645	279,4	2023
1513	Котельная 5.01	0,15745	0,004095	0,00983	170,3	2023
	Итого:	**3,17**	**0,54**	**1,36**	**3643,57**	

Таблица 5.10 Оценка потребности в инвестициях при переходе с открытой системы теплоснабжения (горячего водоснабжения) на закрытую систему горячего водоснабжения в зоне деятельности единой теплоснабжающей организации N16

Реестровый номер здания	Источник тепловой энергии	Тепловая нагрузка отопления, Гкал/ч	Среднечасовая тепловая нагрузка горячего водоснабжения, Гкал/ч	Максимально-часовая тепловая нагрузка горячего водоснабжения, Гкал/ч	Капитальные затраты в строительство ИТП, тыс. руб.	Год реализации мероприятия
96	Котельная 1.05	0,54187	0,04928	0,1823	234,3	2021
830	Котельная 1.05	0,1811	0,01872	0,082513	170,3	2022
831	Котельная 1.05	0,08002	0,000208	0,0005	170,3	2022
	Итого:	**0,80**	**0,07**	**0,27**	**574,90**	

Таблица 5.11 Оценка потребности в инвестициях при переходе с открытой системы теплоснабжения (горячего водоснабжения) на закрытую систему горячего водоснабжения в зоне деятельности единой теплоснабжающей организации N17

Реестровый номер здания	Источник тепловой энергии	Тепловая нагрузка отопления, Гкал/ч	Среднечасовая тепловая нагрузка горячего водоснабжения, Гкал/ч	Максимально-часовая тепловая нагрузка горячего водоснабжения, Гкал/ч	Капитальные затраты в строительство ИТП, тыс. руб.	Год реализации мероприятия
813	Котельная 1.03	0,02547	0,000041	0,0001	170,3	2022
814	Котельная 1.03	0,03624	0,0006	0,00145	170,3	2022
815	Котельная 1.03	0,02731	0,001434	0,00347	170,3	2022
816	Котельная 1.03	0,02612	0,000662	0,00159	170,3	2022
817	Котельная 1.03	0,06801	0,000387	0,00093	170,3	2022
	Итого:	**0,18**	**0,00**	**0,01**	**851,50**	

Таблица 5.12 Оценка потребности в инвестициях при переходе с открытой системы теплоснабжения (горячего водоснабжения) на закрытую систему горячего водоснабжения в зоне деятельности единой теплоснабжающей организации N18

Реестровый номер здания	Источник тепловой энергии	Тепловая нагрузка отопления, Гкал/ч	Среднечасовая тепловая нагрузка горячего водоснабжения, Гкал/ч	Максимально-часовая тепловая нагрузка горячего водоснабжения, Гкал/ч	Капитальные затраты в строительство ИТП, тыс. руб.	Год реализации мероприятия
852	Котельная 2.04	0	0,00692	0,02995	170,3	2022
853	Котельная 2.04	0	0,000262	0,00063	170,3	2022
854	Котельная 2.04	0	0,020341	0,09052	170,3	2022
855	Котельная 2.04	0	0,038598	0,16692	234,3	2022
856	Котельная 2.04	0	0,035794	0,15929	234,3	2022
857	Котельная 2.04	0	0,316362	0,75927	842,1	2022
858	Котельная 2.04	0	0,044812	0,19942	234,3	2022
859	Котельная 2.04	0	0,050048	0,18518	234,3	2022
860	Котельная 2.04	0	0,038972	0,17343	234,3	2022
861	Котельная 2.04	0	0,046907	0,20874	234,3	2022
862	Котельная 2.04	0	0,04978	0,18419	234,3	2022
863	Котельная 2.04	0	0,036395	0,16196	234,3	2022
864	Котельная 2.04	0	0,045711	0,20342	234,3	2022
865	Котельная 2.04	0	0,05959	0,22049	234,3	2022

866	Котельная 2.04	0	0,055392	0,24927	234,3	2022
867	Котельная 2.04	0	0,037062	0,16493	234,3	2022
868	Котельная 2.04	0,03363	0,000754	0,00181	170,3	2022
869	Котельная 2.04	0	0,02847	0,06832	234,3	2022
870	Котельная 2.04	0	0,025235	0,1123	234,3	2022
871	Котельная 2.04	0	0,023843	0,10611	234,3	2022
872	Котельная 2.04	0	0,025491	0,11344	234,3	2022
873	Котельная 2.04	0	0,007107	0,03163	170,3	2022
874	Котельная 2.04	0	0,0332	0,07968	234,3	2022
875	Котельная 2.04	0	0,037793	0,121	234,3	2022
876	Котельная 2.04	0	0,041977	0,1868	234,3	2022
877	Котельная 2.04	0	0,053367	0,1975	234,3	2022
878	Котельная 2.04	0	0,060715	0,22465	279,4	2022
879	Котельная 2.04	0	0,006869	0,03057	170,3	2022
880	Котельная 2.04	0	0,00568	0,0253	170,3	2022
881	Котельная 2.04	0	0,045282	0,20151	234,3	2022
882	Котельная 2.04	0	0,039707	0,17655	234,3	2022
883	Котельная 2.04	0	0,043619	0,19411	234,3	2022
961	Котельная 2.04	0	0,109583	0,263	279,4	2022
962	Котельная 2.04	0	0,215709	0,548	842,1	2022
963	Котельная 2.04	0	0,037793	0,121	234,3	2022
	Итого:	**0,03**	**1,73**	**5,96**	**9058,30**	

Таблица 5.13 Оценка потребности в инвестициях при переходе с открытой системы теплоснабжения (горячего водоснабжения) на закрытую систему горячего водоснабжения в зоне деятельности единой теплоснабжающей организации N20

Реестровый номер здания	Источник тепловой энергии	Тепловая нагрузка отопления, Гкал/ч	Среднечасовая тепловая нагрузка горячего водоснабжения, Гкал/ч	Максимально-часовая тепловая нагрузка горячего водоснабжения, Гкал/ч	Капитальные затраты в строительство ИТП, тыс. руб.	Год реализации мероприятия
885	Котельная 2.06	0,20096	0,00984	0,02362	170,3	2022
	Итого:	**0,20**	**0,01**	**0,02**	**170,30**	

Таблица 5.14 Оценка потребности в инвестициях при переходе с открытой системы теплоснабжения (горячего водоснабжения) на закрытую систему горячего водоснабжения в зоне деятельности единой теплоснабжающей организации N23

Реестровый номер здания	Источник тепловой энергии	Тепловая нагрузка отопления, Гкал/ч	Среднечасовая тепловая нагрузка горячего водоснабжения, Гкал/ч	Максимально-часовая тепловая нагрузка горячего водоснабжения, Гкал/ч	Капитальные затраты в строительство ИТП, тыс. руб.	Год реализации мероприятия
818	Котельная 1.04	0,0625	0,034166	0,082	234,3	2022
819	Котельная 1.04	0,100665	0,0087325	0,045	170,3	2022
820	Котельная 1.04	0,069362	0,00582	0,01397	170,3	2022
821	Котельная 1.04	0,0984	0,001762	0,00423	170,3	2022
822	Котельная 1.04	0,16123	0,028487	0,06837	234,3	2022
823	Котельная 1.04	0,19655	0,018849	0,08388	170,3	2022
824	Котельная 1.04	0,08818	0,003723	0,0166	170,3	2022
955	Котельная 1.04	0,05367	0,000166	0,0004	170,3	2022
	Итого:	**0,83**	**0,10**	**0,31**	**1490,40**	

Таблица 5.15 Оценка потребности в инвестициях при переходе с открытой системы теплоснабжения (горячего водоснабжения) на закрытую систему горячего водоснабжения в зоне деятельности единой теплоснабжающей организации N24

Реестровый номер здания	Источник тепловой энергии	Тепловая нагрузка отопления, Гкал/ч	Среднечасовая тепловая нагрузка горячего водоснабжения, Гкал/ч	Максимально-часовая тепловая нагрузка горячего водоснабжения, Гкал/ч	Капитальные затраты в строительство ИТП, тыс. руб.	Год реализации мероприятия
1543	Котельная 4.01	0	0,775417	2,8267	842,1	2023
	Итого:	**0,00**	**0,78**	**2,83**	**842,10**	

Таблица 5.16 Оценка потребности в инвестициях при переходе с открытой системы теплоснабжения (горячего водоснабжения) на закрытую систему горячего водоснабжения в зоне деятельности единой теплоснабжающей организации N25

Реестровый номер здания	Источник тепловой энергии	Тепловая нагрузка отопления, Гкал/ч	Среднечасовая тепловая нагрузка горячего водоснабжения, Гкал/ч	Максимально-часовая тепловая нагрузка горячего водоснабжения, Гкал/ч	Капитальные затраты в строительство ИТП, тыс. руб.	Год реализации мероприятия
1401	Котельная 3.02	0	1,656518	6,25237	842,1	2023
	Итого:	**0,00**	**1,66**	**6,25**	**842,10**	

Таблица 5.17 Оценка потребности в инвестициях при переходе с открытой системы теплоснабжения (горячего водоснабжения) на закрытую систему горячего водоснабжения в зоне деятельности единой теплоснабжающей организации N31

Реестровый номер здания	Источник тепловой энергии	Тепловая нагрузка отопления, Гкал/ч	Среднечасовая тепловая нагрузка горячего водоснабжения, Гкал/ч	Максимально-часовая тепловая нагрузка горячего водоснабжения, Гкал/ч	Капитальные затраты в строительство ИТП, тыс. руб.	Год реализации мероприятия
371	Котельная 3.14	0,34863	0,0755	0,1811	279,4	2021
1402	Котельная 3.14	0	0,3461	0,8306	842,1	2023
1403	Котельная 3.14	0,31659	0,0737	0,1769	279,4	2023
1404	Котельная 3.14	0,06075	0,0081	0,0195	170,3	2023
1405	Котельная 3.14	0,01973	0,005	0,012	170,3	2023
1406	Котельная 3.14	0,02704	0,0054	0,013	170,3	2023
1407	Котельная 3.14	0,31789	0,0702	0,1685	279,4	2023
1408	Котельная 3.14	0,31722	0,0642	0,154	279,4	2023
1409	Котельная 3.14	0,21942	0,0332	0,079685	234,3	2023
1410	Котельная 3.14	0,21942	0,0332	0,079685	234,3	2023
1411	Котельная 3.14	0,26736	0,012	0,0288	170,3	2023
1412	Котельная 3.14	0,29939	0,0538	0,1291	234,3	2023
1413	Котельная 3.14	0,40014	0,0681	0,1635	279,4	2023
1414	Котельная 3.14	0,14347	0,0017	0,0039	170,3	2023
1415	Котельная 3.14	0,355743	0,049133	0,1179	234,3	2023
1416	Котельная 3.14	0,3569	0,049133	0,1179	234,3	2023
1417	Котельная 3.14	0,527205	0,0682	0,163655	279,4	2023
1418	Котельная 3.14	0,528215	0,07225	0,173415	279,4	2023
1419	Котельная 3.14	0,355743	0,049133	0,1179	234,3	2023
1420	Котельная 3.14	0,355743	0,049133	0,1179	234,3	2023
1421	Котельная 3.14	0,3569	0,049133	0,1179	234,3	2023
1422	Котельная 3.14	0,3569	0,049133	0,1179	234,3	2023
1423	Котельная 3.14	0,527205	0,0682	0,163655	279,4	2023
1424	Котельная 3.14	0,528215	0,07225	0,173415	279,4	2023
1425	Котельная 3.14	0,15083	0,0336	0,08062	234,3	2023
1426	Котельная 3.14	0,15083	0,0336	0,08062	234,3	2023
1427	Котельная 3.14	0,26675	0,0584	0,1401	234,3	2023
1428	Котельная 3.14	0,29874	0,0609	0,1461	279,4	2023
1429	Котельная 3.14	0,18294	0,02534	0,06082	234,3	2023
1430	Котельная 3.14	0,18294	0,02534	0,06082	234,3	2023
1431	Котельная 3.14	0,18294	0,02534	0,06082	234,3	2023
1432	Котельная 3.14	0,18294	0,02534	0,06082	234,3	2023
1433	Котельная 3.14	0,194317	0,03193	0,07663	234,3	2023
1434	Котельная 3.14	0,04066	0,0017	0,0041	170,3	2023
1435	Котельная 3.14	0,44653	0,0783	0,1879	279,4	2023
1436	Котельная 3.14	0,133075	0,02375	0,056945	234,3	2023
1437	Котельная 3.14	0,44736	0,0792	0,1902	279,4	2023
1438	Котельная 3.14	0,194317	0,03193	0,07663	234,3	2023
1439	Котельная 3.14	0,07149	0,0203	0,0487	170,3	2023
1440	Котельная 3.14	0,21184	0,0389	0,0933	234,3	2023
1441	Котельная 3.14	0,194317	0,03193	0,07663	234,3	2023
1442	Котельная 3.14	0,31826	0,0587	0,141	234,3	2023
1443	Котельная 3.14	0,210671	0,02864	0,068755	234,3	2023
1444	Котельная 3.14	0,210671	0,02864	0,068755	234,3	2023
1445	Котельная 3.14	0,210671	0,02864	0,068755	234,3	2023
1446	Котельная 3.14	0,368293	0,051	0,12237	234,3	2023
1447	Котельная 3.14	0,368293	0,051	0,12237	234,3	2023
1448	Котельная 3.14	0,133075	0,02375	0,056945	234,3	2023
1449	Котельная 3.14	0,24729	0,107	0,2568	279,4	2023
1450	Котельная 3.14	0,14416	0,0268	0,064355	234,3	2023
1451	Котельная 3.14	0,04943	0,0014	0,0033	170,3	2023

Реестровый номер здания	Источник тепловой энергии	Тепловая нагрузка отопления, Гкал/ч	Среднечасовая тепловая нагрузка горячего водоснабжения, Гкал/ч	Максимально-часовая тепловая нагрузка горячего водоснабжения, Гкал/ч	Капитальные затраты в строительство ИТП, тыс. руб.	Год реализации мероприятия
1452	Котельная 3.14	0,18294	0,02534	0,06082	234,3	2023
1453	Котельная 3.14	0,01487	0,00015	0,00035	170,3	2023
1454	Котельная 3.14	0,31848	0,0614	0,1473	279,4	2023
1455	Котельная 3.14	0,31941	0,0648	0,1556	279,4	2023
1456	Котельная 3.14	0,52544	0,095	0,2279	279,4	2023
1457	Котельная 3.14	0,17956	0,029	0,0696	234,3	2023
1458	Котельная 3.14	0,210671	0,02864	0,068755	234,3	2023
1459	Котельная 3.14	0,210671	0,02864	0,068755	234,3	2023
1460	Котельная 3.14	0,210671	0,02864	0,068755	234,3	2023
1461	Котельная 3.14	0,368293	0,051	0,12237	234,3	2023
1462	Котельная 3.14	0,37157	0,0691	0,1658	279,4	2023
1463	Котельная 3.14	0,13234	0,0274	0,065745	234,3	2023
1464	Котельная 3.14	0,12512	0,0537	0,129	234,3	2023
1465	Котельная 3.14	0,15083	0,0336	0,08062	234,3	2023
1466	Котельная 3.14	0,4007	0,0163	0,0391	170,3	2023
1467	Котельная 3.14	0,18294	0,02534	0,06082	234,3	2023
1468	Котельная 3.14	0,18294	0,02534	0,06082	234,3	2023
1469	Котельная 3.14	0,210671	0,02864	0,068755	234,3	2023
1470	Котельная 3.14	0,14416	0,0268	0,064355	234,3	2023
1471	Котельная 3.14	0,13234	0,0274	0,065745	234,3	2023
	Итого:	**17,57**	**3,20**	**7,69**	**17369,81**	

Таблица 5.18 Оценка потребности в инвестициях при переходе с открытой системы теплоснабжения (горячего водоснабжения) на закрытую систему горячего водоснабжения в зоне деятельности единой теплоснабжающей организации N35

Реестровый номер здания	Источник тепловой энергии	Тепловая нагрузка отопления, Гкал/ч	Среднечасовая тепловая нагрузка горячего водоснабжения, Гкал/ч	Максимально-часовая тепловая нагрузка горячего водоснабжения, Гкал/ч	Капитальные затраты в строительство ИТП, тыс. руб.	Год реализации мероприятия
887	Котельная 2.10	0	0,072625	0,1743	279,4	2022
888	Котельная 2.10	0	0,097333	0,2336	279,4	2022
889	Котельная 2.10	0	0,0390417	0,0937	234,3	2022
890	Котельная 2.10	0	0,090625	0,2175	279,4	2022
891	Котельная 2.10	0	0,104792	0,2515	279,4	2022
892	Котельная 2.10	0	0,112917	0,271	279,4	2022
893	Котельная 2.10	0	0,136125	0,3267	499,5	2022
894	Котельная 2.10	0	0,05767	0,1384	234,3	2022
895	Котельная 2.10	0	0,000117	0,00028	170,3	2022
896	Котельная 2.10	0	0,179958	0,4319	842,1	2022
897	Котельная 2.10	0	0,076375	0,1833	279,4	2022
898	Котельная 2.10	0	0,092167	0,2212	279,4	2022
899	Котельная 2.10	0	0,017	0,0408	170,3	2022
900	Котельная 2.10	0	0,001458	0,0035	170,3	2022
901	Котельная 2.10	0	0,02575	0,0618	234,3	2022
902	Котельная 2.10	0	0,12375	0,297	309,7	2022
903	Котельная 2.10	0	0,17983	0,4316	842,1	2022
904	Котельная 2.10	0	0,20457	0,49096	842,1	2022
905	Котельная 2.10	0	0,05983	0,1436	234,3	2022
906	Котельная 2.10	0	0,09	0,2164	279,4	2022
907	Котельная 2.10	0	0,012792	0,0307	170,3	2022
908	Котельная 2.10	0	0,110417	0,265	279,4	2022
909	Котельная 2.10	0	0,091958	0,2207	279,4	2022
910	Котельная 2.10	0	0,107833	0,2588	279,4	2022
911	Котельная 2.10	0	0,140375	0,3369	499,5	2022
912	Котельная 2.10	0,005	0,00033	0,0008	170,3	2022
913	Котельная 2.10	0	0,06967	0,1672	279,4	2022
914	Котельная 2.10	0	0,09775	0,2346	279,4	2022
915	Котельная 2.10	0	0,07375	0,177	279,4	2022
916	Котельная 2.10	0	0,124083	0,2978	309,7	2022
917	Котельная 2.10	0	0,0125	0,03	170,3	2022
918	Котельная 2.10	0	0,065208	0,1565	279,4	2022
919	Котельная 2.10	0	0,127917	0,307	309,7	2022
920	Котельная 2.10	0	0,007167	0,0172	170,3	2022
921	Котельная 2.10	0	0,10233	0,2456	279,4	2022
922	Котельная 2.10	0	0,10625	0,255	279,4	2022

Реестровый номер здания	Источник тепловой энергии	Тепловая нагрузка отопления, Гкал/ч	Среднечасовая тепловая нагрузка горячего водоснабжения, Гкал/ч	Максимально-часовая тепловая нагрузка горячего водоснабжения, Гкал/ч	Капитальные затраты в строительство ИТП, тыс. руб.	Год реализации мероприятия
923	Котельная 2.10	0	0,01125	0,027	170,3	2022
924	Котельная 2.10	0	0,0463	0,1112	234,3	2022
925	Котельная 2.10	0	0,04533	0,1088	234,3	2022
926	Котельная 2.10	0	0,081375	0,1953	279,4	2022
927	Котельная 2.10	0	0,010417	0,025	170,3	2022
928	Котельная 2.10	0	0,068	0,165	279,4	2022
929	Котельная 2.10	0	0,107625	0,2583	279,4	2022
930	Котельная 2.10	0	0,0917	0,22	279,4	2022
931	Котельная 2.10	0	0,200208	0,4805	842,1	2022
932	Котельная 2.10	0	0,089	0,2136	279,4	2022
933	Котельная 2.10	0	0,008125	0,0195	170,3	2022
934	Котельная 2.10	0	0,0625	0,15	279,4	2022
935	Котельная 2.10	0	0,0452917	0,1087	234,3	2022
936	Котельная 2.10	0	0,054375	0,1305	234,3	2022
937	Котельная 2.10	0	0,010417	0,025	170,3	2022
938	Котельная 2.10	0	0,9459	2,27	842,1	2022
939	Котельная 2.10	0	0,00575	0,0138	170,3	2022
940	Котельная 2.10	0	0,091375	0,2193	279,4	2022
941	Котельная 2.10	0	0,00333	0,008	170,3	2022
942	Котельная 2.10	0	0,094	0,2256	279,4	2022
943	Котельная 2.10	0	0,088958	0,2135	279,4	2022
944	Котельная 2.10	0	0,00875	0,021	170,3	2022
945	Котельная 2.10	0	0,107917	0,259	279,4	2022
946	Котельная 2.10	0	0,032392	0,07774	234,3	2022
947	Котельная 2.10	0	0,100708	0,2417	279,4	2022
948	Котельная 2.10	0	0,053458	0,1283	234,3	2022
949	Котельная 2.10	0	0,06667	0,16	279,4	2022
950	Котельная 2.10	0	0,069	0,1658	279,4	2022
951	Котельная 2.10	0	0,237375	0,5697	842,1	2022
952	Котельная 2.10	0	0,019708	0,0473	170,3	2022
953	Котельная 2.10	0	0,115958	0,2783	309,7	2022
954	Котельная 2.10	0	0,082	0,1968	279,4	2022
959	Котельная 2.10	0	0,1019	0,2446	279,4	2022
	Итого:	**0,01**	**6,17**	**14,81**	**21128,70**	

Таблица 5.19 Оценка потребности в инвестициях при переходе с открытой системы теплоснабжения (горячего водоснабжения) на закрытую систему горячего водоснабжения в зоне деятельности единой теплоснабжающей организации N42

Реестровый номер здания	Источник тепловой энергии	Тепловая нагрузка отопления, Гкал/ч	Среднечасовая тепловая нагрузка горячего водоснабжения, Гкал/ч	Максимально-часовая тепловая нагрузка горячего водоснабжения, Гкал/ч	Капитальные затраты в строительство ИТП, тыс. руб.	Год реализации мероприятия
23	Котельная 5.36	0,06832	0,00481	0,01154	170,3	2020
	Итого:	**0,07**	**0,00**	**0,01**	**170,30**	

Таблица 5.20 Оценка потребности в инвестициях при переходе с открытой системы теплоснабжения (горячего водоснабжения) на закрытую систему горячего водоснабжения в зоне деятельности единой теплоснабжающей организации N44

Реестровый номер здания	Источник тепловой энергии	Тепловая нагрузка отопления, Гкал/ч	Среднечасовая тепловая нагрузка горячего водоснабжения, Гкал/ч	Максимально-часовая тепловая нагрузка горячего водоснабжения, Гкал/ч	Капитальные затраты в строительство ИТП, тыс. руб.	Год реализации мероприятия
1503	Котельная 5.24	0,535	0,032	0,142	234,3	2023
1504	Котельная 5.24	0	0,044	0,161	234,3	2023
1505	Котельная 5.24	0,052	0,0002	0,001	170,3	2023
1506	Котельная 5.24	0	0,069	0,243	279,4	2023
1507	Котельная 5.24	0	0,035	0,156	234,3	2023
1508	Котельная 5.24	0,021	0,004	0,01	170,3	2023
1509	Котельная 5.24	0	0,031	0,136	234,3	2023
1510	Котельная 5.24	0,376	0,057	0,137	234,3	2023

1511	Котельная 5.24	0	0,025	0,06	234,3	2023
1512	Котельная 5.24	0,0321	0,0015	0,0036	170,3	2023
1535	Котельная 5.24	0	0,065	0,24	279,4	2023
1536	Котельная 5.24	0	0,027	0,119	234,3	2023
1537	Котельная 5.24	0	0,03	0,13	234,3	2023
1538	Котельная 5.24	0	0,098	0,317	279,4	2023
	Итого:	**1,02**	**0,52**	**1,86**	**3223,50**	

Таблица 5.21 Оценка потребности в инвестициях при переходе с открытой системы теплоснабжения (горячего водоснабжения) на закрытую систему горячего водоснабжения в зоне деятельности единой теплоснабжающей организации N45

Реестровый номер здания	Источник тепловой энергии	Тепловая нагрузка отопления, Гкал/ч	Среднечасовая тепловая нагрузка горячего водоснабжения, Гкал/ч	Максимально-часовая тепловая нагрузка горячего водоснабжения, Гкал/ч	Капитальные затраты в строительство ИТП, тыс. руб.	Год реализации мероприятия
34	Котельная 5.23	0,2799	0,044	0,162	234,3	2020
35	Котельная 5.23	0,3165	0,045	0,167	234,3	2020
38	Котельная 5.23	0,198	0,024	0,104	234,3	2020
39	Котельная 5.23	0,263	0,034	0,151	234,3	2020
40	Котельная 5.23	0,2216	0,024	0,105	234,3	2020
45	Котельная 5.23	0,27237	0,033	0,147	234,3	2020
46	Котельная 5.23	0,278	0,04	0,145	234,3	2020
47	Котельная 5.23	0,425	0,064	0,236	279,4	2020
48	Котельная 5.23	0,337	0,06	0,22	279,4	2020
1487	Котельная 5.23	0,308	0,005	0,012	170,3	2023
1488	Котельная 5.23	0,1168	0,0028	0,0123	170,3	2023
1489	Котельная 5.23	0,461	0,012	0,029	170,3	2023
1490	Котельная 5.23	0,114	0,0005	0,001	170,3	2023
1491	Котельная 5.23	0,375	0,03	0,15	234,3	2023
1492	Котельная 5.23	0,136	0,011	0,026	170,3	2023
1493	Котельная 5.23	0,076	0,002	0,004	170,3	2023
1494	Котельная 5.23	0,2245	0,034	0,1205	234,3	2023
1495	Котельная 5.23	0,055	0,001	0,002	170,3	2023
1496	Котельная 5.23	0,14	0,003	0,008	170,3	2023
1497	Котельная 5.23	0,0262	0,003	0,008	170,3	2023
1498	Котельная 5.23	0,135	0,001	0,001	170,3	2023
1499	Котельная 5.23	0,079	0,001	0,002	170,3	2023
1500	Котельная 5.23	0,006	0,0001	0,0002	170,3	2023
1501	Котельная 5.23	0,47	0,001	0,001	170,3	2023
1502	Котельная 5.23	0,083	0,0002	0,0004	170,3	2023
1517	Котельная 5.23	0,008	0,001	0,002	170,3	2023
1518	Котельная 5.23	0,073	0,001	0,002	170,3	2023
1519	Котельная 5.23	0,028	0,0005	0,001	170,3	2023
1520	Котельная 5.23	0,1559	0,0003	0,001	170,3	2023
1521	Котельная 5.23	0,4338	0,071	0,25	279,4	2023
1522	Котельная 5.23	0,193	0,0011	0,002	170,3	2023
1523	Котельная 5.23	0,008	0,0005	0,001	170,3	2023
1524	Котельная 5.23	0,061	0,006	0,013	170,3	2023
1539	Котельная 5.23	0,029	0,003	0,006	170,3	2023
1540	Котельная 5.23	0,06	0,001	0,002	170,3	2023
1541	Котельная 5.23	0,19	0,007	0,016	170,3	2023
1542	Котельная 5.23	0,384	0,076	0,269	279,4	2023
	Итого:	**7,02**	**0,64**	**2,38**	**7313,52**	

Таблица 5.22 Оценка потребности в инвестициях при переходе с открытой системы теплоснабжения (горячего водоснабжения) на закрытую систему горячего водоснабжения в зоне деятельности единой теплоснабжающей организации N46

Реестровый номер здания	Источник тепловой энергии	Тепловая нагрузка отопления, Гкал/ч	Среднечасовая тепловая нагрузка горячего водоснабжения, Гкал/ч	Максимально-часовая тепловая нагрузка горячего водоснабжения, Гкал/ч	Капитальные затраты в строительство ИТП, тыс. руб.	Год реализации мероприятия
1514	Котельная 5.39	0,04875	0,001487	0,00357	170,3	2023
1515	Котельная 5.39	0,07367	0,018595	0,04463	170,3	2023
1516	Котельная 5.39	0,2221	0,012509	0,05567	170,3	2023

1525	Котельная 5.39	0,24967	0,045303	0,10873	234,3	2023
1526	Котельная 5.39	0,14928	0,049232	0,11816	234,3	2023
1527	Котельная 5.39	0,21695	0,041619	0,09989	234,3	2023
1528	Котельная 5.39	0,25082	0,041974	0,10074	234,3	2023
1529	Котельная 5.39	0,24779	0,05014	0,12034	234,3	2023
1530	Котельная 5.39	0,2452	0,04165	0,09997	234,3	2023
1531	Котельная 5.39	0,32744	0,068609	0,16342	279,4	2023
1532	Котельная 5.39	0,17625	0,0198	0,0734	170,3	2023
1533	Котельная 5.39	0,17625	0,0198	0,0734	170,3	2023
1534	Котельная 5.39	0,17625	0,0198	0,0734	170,3	2023
	Итого:	**2,56**	**0,43**	**1,14**	**2707,00**	

Таблица 5.23 Оценка потребности в инвестициях при переходе с открытой системы теплоснабжения (горячего водоснабжения) на закрытую систему горячего водоснабжения в зоне деятельности единой теплоснабжающей организации N51

Реестровый номер здания	Источник тепловой энергии	Тепловая нагрузка отопления, Гкал/ч	Среднечасовая тепловая нагрузка горячего водоснабжения, Гкал/ч	Максимально-часовая тепловая нагрузка горячего водоснабжения, Гкал/ч	Капитальные затраты в строительство ИТП, тыс. руб.	Год реализации мероприятия
825	Котельная 1.23	0,1232	0,01984	0,0476	170,3	2022
826	Котельная 1.23	0,1232	0,01984	0,0476	170,3	2022
827	Котельная 1.23	0,1232	0,01984	0,0476	170,3	2022
828	Котельная 1.23	0,1232	0,01984	0,0476	170,3	2022
829	Котельная 1.23	0,1232	0,01984	0,0476	170,3	2022
964	Котельная 1.23	0,76214	0,2	0	842,1	2022
	Итого:	**1,38**	**0,30**	**0,24**	**1693,60**	

Таблица 5.24 Оценка потребности в инвестициях при переходе с открытой системы теплоснабжения (горячего водоснабжения) на закрытую систему горячего водоснабжения в зоне деятельности единой теплоснабжающей организации N55

Реестровый номер здания	Источник тепловой энергии	Тепловая нагрузка отопления, Гкал/ч	Среднечасовая тепловая нагрузка горячего водоснабжения, Гкал/ч	Максимально-часовая тепловая нагрузка горячего водоснабжения, Гкал/ч	Капитальные затраты в строительство ИТП, тыс. руб.	Год реализации мероприятия
837	Котельная 1.17	0,2322	0,026166667	0,0628	234,3	2022
838	Котельная 1.17	0,3201	0,005666667	0,0136	170,3	2022
839	Котельная 1.17	0,2411	0,004541667	0,0109	170,3	2022
	Итого:	**0,79**	**0,04**	**0,09**	**574,90**	

Таблица 5.25 Оценка потребности в инвестициях при переходе с открытой системы теплоснабжения (горячего водоснабжения) на закрытую систему горячего водоснабжения в зоне деятельности единой теплоснабжающей организации N55

Реестровый номер здания	Источник тепловой энергии	Тепловая нагрузка отопления, Гкал/ч	Среднечасовая тепловая нагрузка горячего водоснабжения, Гкал/ч	Максимально-часовая тепловая нагрузка горячего водоснабжения, Гкал/ч	Капитальные затраты в строительство ИТП, тыс. руб.	Год реализации мероприятия
832	Котельная 1.08	0,1	0,0125	0,03	170,3	2022
833	Котельная 1.08	0,07	0,00833	0,02	170,3	2022
834	Котельная 1.08	0,07	0,00833	0,02	170,3	2022
835	Котельная 1.08	0,1	0,0125	0,03	170,3	2022
836	Котельная 1.08	0,1	0,0125	0,03	170,3	2022
	Итого:	**0,44**	**0,05**	**0,13**	**851,50**	

Таблица 5.26 Оценка потребности в инвестициях при переходе с открытой системы теплоснабжения (горячего водоснабжения) на закрытую систему горячего водоснабжения в зоне деятельности единой теплоснабжающей организации N58

Реестровый номер здания	Источник тепловой энергии	Тепловая нагрузка отопления, Гкал/ч	Среднечасовая тепловая нагрузка горячего водоснабжения, Гкал/ч	Максимально-часовая тепловая нагрузка горячего водоснабжения, Гкал/ч	Капитальные затраты в строительство ИТП, тыс. руб.	Год реализации мероприятия
1390	Котельная 2.34	0,0964	0,05624	0,28118	234,3	2023
1391	Котельная 2.34	0,06098	0,00491	0,0172	170,3	2023
1392	Котельная 2.34	0,06163	0,00432	0,01512	170,3	2023

Реестровый номер здания	Источник тепловой энергии	Тепловая нагрузка отопления, Гкал/ч	Среднечасовая тепловая нагрузка горячего водоснабжения, Гкал/ч	Максимально-часовая тепловая нагрузка горячего водоснабжения, Гкал/ч	Капитальные затраты в строительство ИТП, тыс. руб.	Год реализации мероприятия
1393	Котельная 2.34	0,04334	0,00298	0,01043	170,3	2023
1394	Котельная 2.34	0,04225	0,00313	0,01095	170,3	2023
1395	Котельная 2.34	0,04503	0,00447	0,01616	170,3	2023
1396	Котельная 2.34	0,38522	0,05368	0,18787	234,3	2023
1397	Котельная 2.34	0,03747	0,00004	0,0002	170,3	2023
1398	Котельная 2.34	0,06186	0,00491	0,0172	170,3	2023
1399	Котельная 2.34	0,06078	0,00313	0,01095	170,3	2023
1400	Котельная 2.34	0,06175	0,00447	0,01564	170,3	2023
	Итого:	**0,96**	**0,14**	**0,58**	**2001,30**	

Таблица 5.27 Перечень потребителей частного сектора с незначительными тепловыми нагрузками, переводимых на «закрытый» водоразбор с использованием бытовых электрических водонагревателей.

№ п/п	Источник теплоснабжения	Адрес потребителя	Наименование потребителя	Нагрузка ГВС (средняя), Гкал/ч	Нагрузка ГВС (максимальная), Гкал/ч	Год перевода
Частный жилой фонд				2,432	10,714	
1	ТЭЦ-2	ул. Вузовская, 4	ГТУ	0,023	0,1066	2020
2	ТЭЦ-2	ул. Вокзальная, 1, 3	ГТУ	0,027	0,121	2021
3	ТЭЦ-2	ул. 3-я Железнодорожная, 20, 22, 24	ГТУ, жилые дома	0,024	0,109	2022
4	ТЭЦ-2	ул. Зенькова, 37	Частный жилой дом	0,00017	0,001	2026
5	ТЭЦ-2	ул. Добролюбова, 44	ГТУ, частные жилые дома	0,00014	0,001	2026
6	ТЭЦ-2	ул. Байкальская, 38	Частный жилой дом	0,00015	0,001	2026
7	ТЭЦ-2	ул. Байкальская, 36	Частный жилой дом	0,00015	0,001	2026
8	ТЭЦ-2	ул. Льва Толстого, 75	Частный жилой дом	0,0002	0,001	2026
9	ТЭЦ-2	ул. Дзержинского, 45	Частный жилой дом	0,0002	0,001	2026
10	ТЭЦ-2	ул. Добролюбова, 66	Частный жилой дом	0,0002	0,001	2026
11	ТЭЦ-2	ул. Добролюбова, 57	Частный жилой дом	0,0002	0,001	2026
12	ТЭЦ-2	ул. Добролюбова, 70	Частный жилой дом	0,0002	0,001	2026
13	ТЭЦ-2	ул. Красная Звезда, 36	Частный жилой дом	0,00025	0,001	2026
14	ТЭЦ-2	ул. Добролюбова, 55	Частный жилой дом	0,0004	0,001	2026
15	ТЭЦ-2	ул. 23-я Рабочая, 70	Частный жилой дом	0,0004	0,001	2026
16	ТЭЦ-2	ул. 23-я Рабочая, 68	Частный жилой дом	0,0004	0,001	2026
17	ТЭЦ-2	ул. Красная Звезда, 11	Частный жилой дом	0,0005	0,001	2026
18	ТЭЦ-2	ул. 3-я Чередовая, 9	Частный жилой дом	0,0005	0,001	2026
19	ТЭЦ-2	ул. Красная Звезда, 5	Частный жилой дом	0,0005	0,001	2026
20	ТЭЦ-2	ул. Красная Звезда, 27	Частный жилой дом	0,0005	0,001	2026
21	ТЭЦ-2	ул. Красная Звезда, 29	Частный жилой дом	0,0005	0,001	2026
22	ТЭЦ-2	ул. 3-я Чередовая, 6	Частный жилой дом	0,0005	0,001	2026
23	ТЭЦ-2	ул. Красная Звезда, 33	Частный жилой дом	0,0005	0,001	2026
24	ТЭЦ-2	ул. 4-й Чередовой пер, 10	Частный жилой дом	0,0005	0,001	2026
25	ТЭЦ-2	ул.5 Чередовая,13	Частный жилой дом	0,001	0,001	2026
26	ТЭЦ-2	ул.5 Чередовая,18	Частный жилой дом	0,001	0,001	2026
27	ТЭЦ-2	ул.5 Чередовая,17	Частный жилой дом	0,001	0,001	2026
28	ТЭЦ-2	ул.5 Чередовая,22	Частный жилой дом	0,001	0,001	2026

№ п/п	Источник теплоснабжения	Адрес потребителя	Наименование потребителя	Нагрузка ГВС (средняя), Гкал/ч	Нагрузка ГВС (максимальная), Гкал/ч	Год перево-да
29	ТЭЦ-2	ул.5 Чередовая,26, 26а	Частный жилой дом	0,001	0,001	2026
30	ТЭЦ-2	ул. Желиховского, 84	Частный жилой дом	0,001	0,001	2026
31	ТЭЦ-2	ул. Желиховского, 91/1	Частный жилой дом	0,001	0,001	2026
32	ТЭЦ-2	ул. Желиховского, 89	Частный жилой дом	0,001	0,001	2026
33	ТЭЦ-2	ул. Добролюбова, 62, кв. 3	Частный жилой дом	0,0007	0,0016	2026
34	ТЭЦ-2	ул. Дзержинского, 32	Частный жилой дом	0,0008	0,00195	2026
35	ТЭЦ-2	ул. Горького, 91а; 93	ГТУ, частные жи-лые дома	0,0004	0,002	2026
36	ТЭЦ-2	ул. Блусевича, 25	Частный жилой дом	0,001	0,002	2026
37	ТЭЦ-2	ул. Красная Звезда, 23/1; 23/2	Частный жилой дом	0,001	0,002	2026
38	ТЭЦ-2	ул. Красная Звезда, 20	Частный жилой дом	0,001	0,002	2026
39	ТЭЦ-2	ул. Красная Звезда, 15	Частный жилой дом	0,001	0,002	2026
40	ТЭЦ-2	ул. Мануильского, 65	Частный жилой дом	0,0004	0,0021	2026
41	ТЭЦ-2	ул. Мануильского, 61	Частный жилой дом	0,0005	0,0021	2026
42	ТЭЦ-2	ул. Горького, 97	Частный жилой дом	0,0006	0,0022	2026
43	ТЭЦ-2	ул. Красная Звезда, 28	Частный жилой дом	0,00125	0,0025	2026
44	ТЭЦ-2	ул. Зенькова, 8	Частный жилой дом	0,0005	0,003	2026
45	ТЭЦ-2	ул. Добролюбова, 21	Частный жилой дом	0,00058	0,003	2026
46	ТЭЦ-2	ул. Серова, 74	Частный жилой дом	0,0007	0,003	2026
47	ТЭЦ-2	ул. Добролюбова, 3/2	Частный жилой дом	0,001	0,003	2026
48	ТЭЦ-2	ул. Байкальская, 40	Частный жилой дом	0,0006	0,00393	2026
49	ТЭЦ-2	ул. Красная Звезда, 45; 45а; 49	Частный жилой дом	0,0009	0,00393	2026
50	ТЭЦ-2	ул. Карлова, 85; 85а; 89/1; 89/2	ГТУ, частные жи-лые дома	0,0006	0,004	2026
51	ТЭЦ-2	ул. Горького, 89; 91	ГТУ, частные жи-лые дома	0,0008	0,004	2026
52	ТЭЦ-2	ул. Красная Звезда, 10	Частный жилой дом	0,0009	0,004	2026
53	ТЭЦ-2	ул. 25 лет Октября, 34	Частный жилой дом	0,0009	0,004	2026
54	ТЭЦ-2	ул. Красная Звезда, 22	Частный жилой дом	0,001	0,004	2026
55	ТЭЦ-2	ул. Мануильского, 69	Частный жилой дом	0,001	0,004	2026
56	ТЭЦ-2	ул. Некрасовская, 64	Частный жилой дом	0,00082	0,0042	2026
57	ТЭЦ-2	ул. Санитарная, 35, 37, 43; ул. Правды, 18	Частный жилой дом	0,0022	0,0042	2026
58	ТЭЦ-2	ул. Зенькова, 9/1, 9/2	Частный жилой дом	0,0009	0,005	2026
59	ТЭЦ-2	ул. Добролюбова, 64	Частный жилой дом	0,001	0,005	2026
60	ТЭЦ-2	ул. 1-я Военная, 22	Частный жилой дом	0,001	0,005	2026
61	ТЭЦ-2	ул. Ак. Павлова 10	Частный жилой дом	0,001	0,005	2026
62	ТЭЦ-2	ул. Мануильского, 71а, 71	ГТУ	0,001	0,005	2026
63	ТЭЦ-2	ул. Добролюбова, 23	Частный жилой дом	0,00137	0,0058	2026
64	ТЭЦ-2	ул. Добролюбова, 50, 52а; ул. Некрасовская, 61/1	ГТУ, частные жи-лые дома	0,00121	0,0062	2026
65	ТЭЦ-2	ул. 19-я Рабочая, 46	Частный жилой дом	0,0015	0,0066	2027

№ п/п	Источник теплоснабжения	Адрес потребителя	Наименование потребителя	Нагрузка ГВС (средняя), Гкал/ч	Нагрузка ГВС (максимальная), Гкал/ч	Год перево-да
66	ТЭЦ-2	ул. Ак. Павлова, 13	Частный жилой дом	0,0016	0,0068	2027
67	ТЭЦ-2	ул. Вокзальная, 8а	Частный жилой дом	0,001	0,007	2027
68	ТЭЦ-2	ул. Горького, 76	Частный жилой дом	0,0012	0,007	2027
69	ТЭЦ-2	ул. Мануильского, 63/1, 63/2	Частный жилой дом	0,0016	0,007	2027
70	ТЭЦ-2	ул. Вузовская, 28, 29; ул. Горь-кого, 99	ГТУ, частные жи-лые дома	0,0018	0,007	2027
71	ТЭЦ-2	ул.1 Ломоносова,17.19	Частный жилой дом	0,002	0,007	2027
72	ТЭЦ-2	ул. Труда, 51	Частный жилой дом; Магазины	0,003	0,007	2027
73	ТЭЦ-2	ул. Горького, 78; Зенькова, 28; Толстого, 71/2	ГТУ, частные жи-лые дома	0,00125	0,0073	2027
74	ТЭЦ-2	ул. Горького, 75а; 77; 79; 79а	ГТУ, частные жи-лые дома	0,001371	0,008	2027
75	ТЭЦ-2	ул. Кропоткина, 69; 71	ГТУ, частные жи-лые дома	0,00156	0,008	2027
76	ТЭЦ-2	ул. Льва Толстого, 92; 92а	ГТУ, частные жи-лые дома	0,0014	0,01	2027
77	ТЭЦ-2	ул. Мануильского, 79	Частный жилой дом	0,0025	0,0113	2027
78	ТЭЦ-2	ул.Крымская,103, 97. ул. С. Иванова, 22, 25а	Частный жилой дом	0,003	0,012	2027
79	ТЭЦ-2	ул.Латвийская,77а	Частный жилой дом	0,003	0,012	2027
80	ТЭЦ-2	ул. Дзержинского, 39	Частный жилой дом	0,003	0,0136	2027
81	ТЭЦ-2	ул. Мануильского, 77/1	Частный жилой дом	0,003	0,0136	2027
82	ТЭЦ-2	ул. Мануильского, 81	Частный жилой дом	0,0031	0,0137	2027
83	ТЭЦ-2	ул. Вокзальная, 21	Частный жилой дом	0,0035	0,0158	2027
84	ТЭЦ-2	ул.Санитарная,24	Частный жилой дом	0,004	0,016	2027
85	ТЭЦ-2	ул. Красная Звезда, 32; 34/1	Частный жилой дом	0,008	0,016	2027
86	ТЭЦ-2	ул. Вокзальная, 12/1	Частный жилой дом	0,002	0,017	2027
87	ТЭЦ-2	ул. Байкальская, 3	Частный жилой дом	0,004	0,017	2027
88	ТЭЦ-2	ул. ВПП, 4	Частный жилой дом	0,004	0,017	2027
89	ТЭЦ-2	ул. ВПП, 3	Частный жилой дом	0,004	0,017	2027
90	ТЭЦ-2	ул. Желиховского, 87	Частный жилой дом	0,001	0,0171	2027
91	ТЭЦ-2	ул. Добролюбова, 34	Частный жилой дом	0,0033	0,0171	2027
92	ТЭЦ-2	ул. Дзержинского, 30	Частный жилой дом	0,004	0,0171	2027
93	ТЭЦ-2	ул. 3-я Чередовая, 3	Частный жилой дом	0,0039	0,01715	2027
94	ТЭЦ-2	ул. ВПП, 2	Частный жилой дом	0,004	0,0172	2027
95	ТЭЦ-2	ул. Горького, 98	Частный жилой дом	0,004	0,0174	2027
96	ТЭЦ-2	ул. Вокзальная, 25	Частный жилой дом	0,0041	0,0177	2027
97	ТЭЦ-2	ул. Вокзальная, 23	Частный жилой дом; Баня	0,005	0,0177	2027
98	ТЭЦ-2	ул. 16-й Военный городок, 60	Частный жилой дом	0,004	0,018	2027
99	ТЭЦ-2	ул. Желиховского, 4а	ГТУ	0,009	0,018	2027
100	ТЭЦ-2	ул. Толстого, 37; 39; 40; 41; 41а	ГТУ, частные жи-лые дома	0,0041	0,0182	2027
101	ТЭЦ-2	ул. Красная Звезда, 52; 54	Частный жилой дом	0,0041	0,0185	2027
102	ТЭЦ-2	ул. Вокзальная, 17, 15	ГТУ	0,0041	0,0186	2027
103	ТЭЦ-2	ул. Горького, 83	Частный жилой дом	0,0032	0,0187	2027

№ п/п	Источник теплоснабжения	Адрес потребителя	Наименование потребителя	Нагрузка ГВС (средняя), Гкал/ч	Нагрузка ГВС (максимальная), Гкал/ч	Год перево-да
104	ТЭЦ-2	ул. Мануильского, 75а	Частный жилой дом	0,004	0,019	2027
105	ТЭЦ-2	ул. Вузовская, 19	Частный жилой дом	0,0029	0,02	2027
106	ТЭЦ-2	ул. Льва Толстого, 47	Частный жилой дом	0,004	0,02	2027
107	ТЭЦ-2	ул. Новгородская, 14	Частный жилой дом	0,0044	0,02	2027
108	ТЭЦ-2	ул. Мануильского, 73а, 75	ГТУ	0,00447	0,0201	2027
109	ТЭЦ-2	ул. Вокзальная, 161	Частный жилой дом	0,00051	0,0225	2027
110	ТЭЦ-2	ул. Льва Толстого, 90; 91б	ГТУ, частные жи-лые дома	0,0033	0,023	2027
111	ТЭЦ-2	ул. Вокзальная, 11	Частный жилой дом	0,0055	0,0243	2027
112	ТЭЦ-2	ул. Мануильского, 77/2	Частный жилой дом	0,005	0,029	2027
113	ТЭЦ-2	ул.2 Чередовая,15	Частный жилой дом	0,008	0,029	2027
114	ТЭЦ-2	ул. Горького, 88; 90	ГТУ, частные жи-лые дома	0,0072	0,0303	2027
115	ТЭЦ-2	ул. Горького, 80; 82; 84	ГТУ, частные жи-лые дома	0,0064	0,0325	2027
116	ТЭЦ-2	ул. Блусевич, 3, ул. Мануиль-ского, 27, 29, 34а	ГТУ	0,0078	0,035	2027
117	ТЭЦ-2	ул. Мануильского, 67, ул. Зенькова, 6	Частный жилой дом	0,007	0,036	2027
118	ТЭЦ-2	ул. Толстого, 89; 89а; 91а; 93	ГТУ, частные жи-лые дома	0,0056	0,03895	2027
119	ТЭЦ-2	ул. Горького, 95а; 95б	ГТУ, частные жи-лые дома	0,0083	0,0424	2027
120	ТЭЦ-2	ул. Толстого, 79, 82, 84, 84а, 86; ул. Вузовская, 16	ГТУ, частные жи-лые дома	0,0105	0,073	2027
121	ТЭЦ-2	ул. Лагоды, ул. Правды	Частные жилые дома, обобщенный потребитель	0,0114	0,0798	2027
122	ТЭЦ-2	ул. Желиховского, 4, 6, ул. Мануильского, 1б	ГТУ	0,022	0,0979	2027
123	ТЭЦ-2	ул. Ростовская, ул. Новгород-ская	Частные жилые дома, обобщенный потребитель	0,0347	0,22288	2028
124	ТЭЦ-3	пер. Энтузиастов, 16	Частный жилой дом	0,0004	0,0044	2024
125	ТЭЦ-3	ул. 2-я Пригородная, 5/1	Частный жилой дом	0,0002	0,001	2025
126	ТЭЦ-3	ул. 50 лет Профсоюзов, 102	Частный жилой дом	0,0004	0,002	2025
127	ТЭЦ-3	ул. 50 лет Профсоюзов, 88, 88а, 86; ул. 3-я Новостроев-ская, 83, 85, 86а	ГТУ, частные жи-лые дома	0,0007	0,0007	2026
128	ТЭЦ-3	ул. 50 лет Профсоюзов, 23	Частный жилой дом	0,0002	0,001	2026
129	ТЭЦ-3	ул. Энергетиков, 58	Частный жилой дом	0,0002	0,001	2026
130	ТЭЦ-3	ул. 22 Апреля, 21	Частный жилой дом, баня	0,0002	0,001	2026
131	ТЭЦ-3	ул. 22 Апреля, 25	Частный жилой дом	0,0002	0,001	2026
132	ТЭЦ-3	ул. 50 лет Профсоюзов, 106	Частный жилой дом	0,0002	0,001	2026
133	ТЭЦ-3	ул. 50 лет Профсоюзов, 100	Частный жилой дом	0,0002	0,001	2026
134	ТЭЦ-3	ул. 50 лет Профсоюзов, 78	Частный жилой дом	0,0002	0,001	2026
135	ТЭЦ-3	ул. 3-я Новостроевская, 74	Частный жилой дом	0,0002	0,001	2026
136	ТЭЦ-3	ул. 50 лет Профсоюзов, 76	Частный жилой дом	0,0002	0,001	2026
137	ТЭЦ-3	ул. Правый берег Иртыша, 181	Частный жилой дом	0,0002	0,001	2026
138	ТЭЦ-3	ул. Круговая, 17а	Частный жилой дом	0,0002	0,001	2026
139	ТЭЦ-3	ул. Круговая, 20	Частный жилой дом	0,0002	0,001	2026

№ п/п	Источник теплоснабжения	Адрес потребителя	Наименование потребителя	Нагрузка ГВС (средняя), Гкал/ч	Нагрузка ГВС (максимальная), Гкал/ч	Год перево-да
140	ТЭЦ-3	ул. Энтузиастов, 87	Частный жилой дом	0,0002	0,001	2026
141	ТЭЦ-3	ул. 1-я Новостроевская, 24, 24а	ГТУ, частные жилые дома	0,0002	0,001	2026
142	ТЭЦ-3	ул. 4-я Крайняя, 10	Частный жилой дом	0,0002	0,001	2026
143	ТЭЦ-3	3-й Башенный пер, 37а	Частный жилой дом	0,0002	0,001	2026
144	ТЭЦ-3	Башенный пер, 4	Частный жилой дом	0,0002	0,001	2026
145	ТЭЦ-3	ул. 8-я Судоремонтная, 2	Частный жилой дом	0,0002	0,001	2026
146	ТЭЦ-3	2-й Новоселовский пер, 11	Частный жилой дом	0,00042	0,001	2026
147	ТЭЦ-3	2-й Новоселовский пер, 9	Частный жилой дом	0,00042	0,001	2026
148	ТЭЦ-3	2-й Новоселовский пер, 7	Частный жилой дом	0,00042	0,001	2026
149	ТЭЦ-3	2-й Новоселовский пер, 3	Частный жилой дом	0,00042	0,001	2026
150	ТЭЦ-3	ул. 50 лет Профсоюзов, 98	Частный жилой дом	0,0007	0,001	2026
151	ТЭЦ-3	1-й Новоселовский пер, 6	Частный жилой дом	0,0005	0,00176	2026
152	ТЭЦ-3	ул. СибНИИСхоз, 17	Частный жилой дом	0,0002	0,002	2026
153	ТЭЦ-3	ул. 50 лет Профсоюзов, 21	Частный жилой дом	0,0004	0,002	2026
154	ТЭЦ-3	ул. 50 лет Профсоюзов, 108, 110	ГТУ, частные жилые дома	0,0004	0,002	2026
155	ТЭЦ-3	ул. 3-я Новостроевская, 87	Частный жилой дом	0,0004	0,002	2026
156	ТЭЦ-3	ул. 50 лет Профсоюзов, 90, 90а	Частный жилой дом	0,0004	0,002	2026
157	ТЭЦ-3	2-й Новоселовский пер, 4	Частный жилой дом	0,0004	0,002	2026
158	ТЭЦ-3	ул. Энтузиастов, 69	Частный жилой дом	0,0004	0,002	2026
159	ТЭЦ-3	2-й Окружной пер, 21	Частный жилой дом	0,0004	0,002	2026
160	ТЭЦ-3	ул. 2-я Новостроевская, 22, 18, 20	ГТУ, частные жилые дома	0,0004	0,002	2026
161	ТЭЦ-3	ул. 50 лет Профсоюзов, 27, 27а	ГТУ, частные жилые дома	0,0004	0,002	2026
162	ТЭЦ-3	ул. СибНИИСхоз, 17а	Частный жилой дом	0,0007	0,0024	2026
163	ТЭЦ-3	ул. 50 лет Профсоюзов, 84	Частный жилой дом	0,0006	0,003	2026
164	ТЭЦ-3	ул. Круговая, 23а	ГТУ, частные жилые дома	0,0007	0,003	2026
165	ТЭЦ-3	ул. Новостроевская, 71, 73; ул. Энергетиков, 41	ГТУ, частные жилые дома	0,0016	0,003	2026
166	ТЭЦ-3	ул. 2-я Новостроевская, 16, 15, 17, 19	ГТУ, частные жилые дома	0,0008	0,004	2026
167	ТЭЦ-3	ул. 3-я Новостроевская, 93, 91	ГТУ, частные жилые дома	0,0008	0,004	2026
168	ТЭЦ-3	ул. СибНИИСхоз, 59, 59а	Частный жилой дом	0,0008	0,004	2026
169	ТЭЦ-3	ул. Правый берег Иртыша, 191	Частный жилой дом	0,001	0,004	2026
170	ТЭЦ-3	ул. Правый берег Иртыша, 190	Частный жилой дом	0,001	0,004	2026
171	ТЭЦ-3	ул. Правый берег Иртыша, 154а	Частный жилой дом	0,001	0,004	2026
172	ТЭЦ-3	ул. Правый берег Иртыша, 154б	Частный жилой дом	0,001	0,004	2026
173	ТЭЦ-3	ул. Правый берег Иртыша, 187	Частный жилой дом	0,001	0,004	2026
174	ТЭЦ-3	ул. Правый берег Иртыша, 184	Частный жилой дом	0,001	0,004	2026
175	ТЭЦ-3	ул. Правый берег Иртыша, 183	Частный жилой дом	0,001	0,004	2026
176	ТЭЦ-3	ул. Правый берег Иртыша, 182	Частный жилой дом	0,001	0,004	2026

№ п/п	Источник теплоснабжения	Адрес потребителя	Наименование потребителя	Нагрузка ГВС (средняя), Гкал/ч	Нагрузка ГВС (максимальная), Гкал/ч	Год перево-да
177	ТЭЦ-3	ул. Правый берег Иртыша, 179	Частный жилой дом	0,001	0,004	2026
178	ТЭЦ-3	ул. 50 лет Профсоюзов, 96, 94	ГТУ, частные жилые дома	0,001	0,005	2026
179	ТЭЦ-3	ул. 50 лет Профсоюзов, 104	Частный жилой дом	0,001	0,0052	2026
180	ТЭЦ-3	ул. 4-я Новостроевская, 55, 47, 49, 51	ГТУ, частные жилые дома	0,0012	0,006	2026
181	ТЭЦ-3	2-й Новоселовский пер, 5	Частный жилой дом	0,0025	0,006	2026
182	ТЭЦ-3	ул. 9-я Дунайская, 19/1, 19/2, 23, 25, 27, 38, 38б, 42, 50, 52	ГТУ, частные жилые дома	0,034	0,149	2026
183	ТЭЦ-3	ул. Энтузиастов, 20	Частный жилой дом	0,0016	0,007	2027
184	ТЭЦ-3	Аптечный пер, 14	Частный жилой дом	0,0018	0,009	2027
185	ТЭЦ-3	Аптечный пер, 13	Частный жилой дом	0,0018	0,009	2027
186	ТЭЦ-3	Аптечный пер, 12	Частный жилой дом	0,002	0,009	2027
187	ТЭЦ-3	ул. СибНИИСхоз, 12	Частный жилой дом	0,002	0,009	2027
188	ТЭЦ-3	ул. 50 лет Октября, 22	ГТУ, частные жилые дома	0,0011	0,01	2027
189	ТЭЦ-3	ул. СибНИИСхоз, 7а	Частный жилой дом	0,002	0,011	2027
190	ТЭЦ-3	5-й Круговой пер, 8	ГТУ, частные жилые дома	0,0022	0,011	2027
191	ТЭЦ-3	пер. Энтузиастов, 6	Частный жилой дом	0,0027	0,011	2027
192	ТЭЦ-3	ул. СибНИИСхоз, 4а, 4а/1	Частный жилой дом	0,0028	0,011	2027
193	ТЭЦ-3	ул. Круговая, 50	ГТУ, частные жилые дома	0,0025	0,012	2027
194	ТЭЦ-3	3-й Круговой пер, 9	Частный жилой дом	0,0025	0,0124	2027
195	ТЭЦ-3	1-й Телевизионный пер, 2	ГТУ, частные жилые дома	0,0041	0,0131	2027
196	ТЭЦ-3	ул. 3-я Крайняя, 16, 2, 4, ул. 3-я Пригородная, 4, 6а, 8, 12, 13, ул. 2-я Пригородная, 9	ГТУ, частные жилые дома	0,0047	0,0138	2027
197	ТЭЦ-3	ул. Энтузиастов, 30	Частный жилой дом	0,014	0,014	2027
198	ТЭЦ-3	ул. Телевизионная, 39	Частный жилой дом	0,003	0,016	2027
199	ТЭЦ-3	ул. 4-я Новостроевская, 33, 37, 39, 31, 35; ул. 3-я Новостроевская, 34, 36; ул. Строителей, 50	ГТУ, частные жилые дома	0,0037	0,017	2027
200	ТЭЦ-3	ул. Телевизионная, 44	Частный жилой дом	0,0044	0,0195	2027
201	ТЭЦ-3	ул. 1-я Дунайская, 16, 18, 18а, ул. 2-я Дунайская, 1, 2, 3а, 4, 5, 5а	ГТУ, частные жилые дома	0,0048	0,0195	2027
202	ТЭЦ-3	ул. Энергетиков, 34; ул. Магистральная, 24, 26, 28, 30	ГТУ, частные жилые дома	0,0058	0,0243	2027
203	ТЭЦ-3	ул. Комбинатская, 8	ГТУ, частные жилые дома	0,011	0,025	2027
204	ТЭЦ-3	ул. Комбинатская, 4, 6	ГТУ, частные жилые дома	0,015	0,025	2027
205	ТЭЦ-3	ул. Энтузиастов, 73; 75/2; 75/1; 77; 79; 81; 83; 85; 91	ГТУ, частные жилые дома	0,0018	0,026	2027
206	ТЭЦ-3	2-й Телевизионный пер, 6	Частный жилой дом	0,0047	0,02658	2027
207	ТЭЦ-3	ул. Круговая, 38	ГТУ, частные жилые дома	0,0056	0,02711	2027
208	ТЭЦ-3	ул. 1-я Новостроевская, 48, 37, 52; ул. Энергетиков, 36, 38	ГТУ, частные жилые дома	0,0054	0,0278	2027
209	ТЭЦ-3	1-й Окружной пер, 1	Частный жилой дом	0,007	0,02995	2027
210	ТЭЦ-3	ул. СибНИИСхоз, 11	Частный жилой дом	0,0055	0,03	2027
211	ТЭЦ-3	ул. 1-я Дунайская, ул. 2-я Дунайская	ГТУ, частные жилые дома	0,007	0,031	2027

№ п/п	Источник теплоснабжения	Адрес потребителя	Наименование потребителя	Нагрузка ГВС (средняя), Гкал/ч	Нагрузка ГВС (максимальная), Гкал/ч	Год перево-да
212	ТЭЦ-3	2-й Телевизионный пер, 3	ГТУ, частные жилые дома	0,0076	0,0331	2027
213	ТЭЦ-3	ул. Круговая, 32	ГТУ, частные жилые дома	0,0085	0,0331	2027
214	ТЭЦ-3	1-й Новоселовский пер, 2	ГТУ, частные жилые дома	0,0036	0,0335	2027
215	ТЭЦ-3	3-й Новоселовский пер, 15	ГТУ, частные жилые дома	0,0061	0,033895	2027
216	ТЭЦ-3	6-й Новоселовоский пер, 1	Частный жилой дом	0,0058	0,03679	2027
217	ТЭЦ-3	5-й Новоселовский пер, 21	ГТУ, частные жилые дома	0,0061	0,0384	2027
218	ТЭЦ-3	пер. Энтузиастов, 22	Частный жилой дом	0,0064	0,0403	2027
219	ТЭЦ-3	ул. Телевизионная, 19	ГТУ, частные жилые дома	0,0016	0,0404	2027
220	ТЭЦ-3	ул. Энтузиастов, 95	Частный жилой дом	0,0086	0,04385	2027
221	ТЭЦ-3	ул. Новоселов, 25	ГТУ, частные жилые дома	0,0103	0,045	2027
222	ТЭЦ-3	ул. 1-я Новостроевская, 33, 37а, 35, 35а; ул. магистральная, 24а, 26а, 28а	ГТУ, частные жилые дома	0,011	0,048	2027
223	ТЭЦ-3	3-й Новоселовский пер, 20	ГТУ, частные жилые дома	0,0118	0,04865	2027
224	ТЭЦ-3	ул. Дружбы, 99	ГТУ, частные жилые дома	0,0123	0,04915	2027
225	ТЭЦ-3	ул. Строителей, 28, 24, 26; Аптечный пер, 16, ул. 1-я Новостроевская, 26	ГТУ, частные жилые дома	0,0133	0,05175	2027
226	ТЭЦ-3	ул. Круговая, 10	ГТУ, частные жилые дома	0,0104	0,0679	2027
227	ТЭЦ-3	4-й Новоселовский пер, 15	ГТУ, частные жилые дома	0,0117	0,09745	2027
228	ТЭЦ-3	ул. Новоселов, 55	ГТУ, частные жилые дома	0,0144	0,1176	2027
229	ТЭЦ-3	5-й Новоселовский пер, 23	ГТУ, частные жилые дома	0,0594	0,17165	2028
230	ТЭЦ-3	ул. 50 лет Октября, 42	ГТУ, частные жилые дома	0,0482	0,2451	2028
231	ТЭЦ-3	пер. Энергетиков, пер. Школьный	ГТУ, Частный жилой дом	0,127	0,4528	2028
232	ТЭЦ-5	ул. 6-я Линия, 187; 191	ГТУ, жилые дома	0,036	0,14	2020
233	ТЭЦ-5	ул. 6-я Линия, 167а; ул. 7-я Линия, 177, 179, 182	ГТУ, жилые дома	0,034	0,1564	2020
234	ТЭЦ-5	ул. 3-я Транспортная, 9; 11; 13	ГТУ, жилые дома	0,054	0,21	2020
235	ТЭЦ-5	ул. 1-я Транспортная, 20а; ул. 2-я Транспортная, 12, 14-16; ул. 6-я Линия, 183, 193; ул. 8-я Линия	ГТУ №3, жилые дома; ФЛ Воробьев Д. В.; отдел полиции №6 УВД	0,0806	0,31	2020
236	ТЭЦ-5	ул. Агрономическая, 6	Частный жилой дом	0,006	0,025	2021
237	ТЭЦ-5	ул. Агрономическая, 2	Частный жилой дом	0,006	0,025	2021
238	ТЭЦ-5	ул. Училищная, 4, 2, ул. Пушкина, 107	ГТУ	0,035	0,1559	2021
239	ТЭЦ-5	ул. Долгирева, 69, 71, 75, 77	ГТУ	0,042	0,18	2021
240	ТЭЦ-5	ул. Омская, 136; ул. 14-я Линия, 41, 41а, 41б	ГТУ, жилые дома, химико-радиометрическая лаборатория	0,0415	0,181	2021
241	ТЭЦ-5	ул. 4-я Заречная, 9а, 7б	ГТУ	0,016	0,068	2022
242	ТЭЦ-5	ул. 7-я Линия, 211; ул. Бульварная, 32а, 34, 36а, 38, 38а, 40, 40а, 42а, 43а, 53, 53а, 55	ГТУ, жилые дома	0,046	0,2007	2022
243	ТЭЦ-5	ул. Броз Тито, 5, 5а	ГТУ	0,0157	0,0676	2023
244	ТЭЦ-5	ул. Герцена, 55/57, ул. Яковлева, 109, 111	ГТУ	0,02	0,072	2023
245	ТЭЦ-5	ул. 4-я Линия, 238; 238а	ГТУ, жилые дома	0,092	0,26	2023
246	ТЭЦ-5	ул. С. Разина, 36, ул. Пушкина, 76	ГТУ	0,0122	0,0545	2024
247	ТЭЦ-5	ул. Красных Зорь, 145б, 145, 145а, 145в, 147, ул. 1-я Томская, 6	ГТУ	0,0203	0,091	2024

№ п/п	Источник теплоснабжения	Адрес потребителя	Наименование потребителя	Нагрузка ГВС (средняя), Гкал/ч	Нагрузка ГВС (максимальная), Гкал/ч	Год перево-да
248	ТЭЦ-5	ул. Агрономическая, 4	Частный жилой дом	0,004	0,019	2025
249	ТЭЦ-5	ул. 2-я Совхозная, 144а	Частный жилой дом	0,0435	0,198	2025
250	ТЭЦ-5	ул. Учебная, 42	Частный жилой дом	0,001	0,0005	2026
251	ТЭЦ-5	ул. 21-я Линия, 33	Частный жилой дом	0,0002	0,0006	2026
252	ТЭЦ-5	ул. Гусарова, 62	Частный жилой дом	0,0002	0,001	2026
253	ТЭЦ-5	ул. 30 лет ВЛКСМ, 25	Частный жилой дом	0,0002	0,001	2026
254	ТЭЦ-5	ул. 4-я Дачная, 46	Частный жилой дом	0,0002	0,001	2026
255	ТЭЦ-5	ул. 4-я Пригородная, 1а	Частный жилой дом	0,0002	0,001	2026
256	ТЭЦ-5	ул. 5-й Армии, 130	Частный жилой дом	0,0002	0,001	2026
257	ТЭЦ-5	ул. 13-я Линия, 46	Частный жилой дом	0,0002	0,001	2026
258	ТЭЦ-5	ул. Успенского, 56	Частный жилой дом	0,00021	0,001	2026
259	ТЭЦ-5	ул. 2-я Совхозная, 135	Частный жилой дом	0,0002	0,001	2026
260	ТЭЦ-5	ул. 27-я Линия, 21	Частный жилой дом	0,0002	0,001	2026
261	ТЭЦ-5	ул. 21-я Линия, 18а	Частный жилой дом	0,0002	0,001	2026
262	ТЭЦ-5	ул. Осоавиахимовская, 21	ГТУ, частные жилые дома	0,0002	0,001	2026
263	ТЭЦ-5	ул. Кемеровская, 78	Частный жилой дом	0,0002	0,001	2026
264	ТЭЦ-5	ул. 4-я Северная, 101	Частный жилой дом	0,0002	0,001	2026
265	ТЭЦ-5	ул. 5-я Северная, 105	Частный жилой дом	0,0002	0,001	2026
266	ТЭЦ-5	ул. 18-я Северная, 1	Частный жилой дом	0,0002	0,001	2026
267	ТЭЦ-5	ул. 6-я Северная, 110	Частный жилой дом	0,0002	0,001	2026
268	ТЭЦ-5	ул. 5-я Северная, 78	Частный жилой дом	0,0002	0,001	2026
269	ТЭЦ-5	ул. Орджоникидзе, 158	Частный жилой дом	0,0002	0,001	2026
270	ТЭЦ-5	ул. 21-я Линия, 162	Частный жилой дом	0,0002	0,001	2026
271	ТЭЦ-5	ул. Декабристов, 65	Частный жилой дом	0,0002	0,001	2026
272	ТЭЦ-5	ул. 4-я Линия, 119	Частный жилой дом	0,0004	0,001	2026
273	ТЭЦ-5	ул. Учебная, 58	Частный жилой дом	0,0004	0,001	2026
274	ТЭЦ-5	ул. Степная, 113	Частный жилой дом	0,0004	0,001	2026
275	ТЭЦ-5	ул. 4-я Линия, 228	Частный жилой дом	0,0004	0,001	2026
276	ТЭЦ-5	ул. 15-я Линия, 87а	Частный жилой дом	0,0004	0,001	2026
277	ТЭЦ-5	ул. Успенского, 41; 43; 45	ГТУ, частные жилые дома	0,00077	0,001	2026
278	ТЭЦ-5	ул. Пранова, 32	Частный жилой дом	0,0002	0,002	2026
279	ТЭЦ-5	ул. 8-я Кольцевая, 15б	Частный жилой дом	0,0004	0,002	2026
280	ТЭЦ-5	ул. Гусарова, 85а	Частный жилой дом	0,0004	0,002	2026
281	ТЭЦ-5	ул. Красных зорь, 106а	Частный жилой дом	0,0004	0,002	2026
282	ТЭЦ-5	ул. Совхозная, 97	Частный жилой дом	0,0004	0,002	2026
283	ТЭЦ-5	ул. 27-я Линия, 14	Частный жилой дом	0,0004	0,002	2026
284	ТЭЦ-5	ул. 5-й Армии, 40, 36, 32	Частный жилой дом	0,0004	0,002	2026

№ п/п	Источник теплоснабжения	Адрес потребителя	Наименование потребителя	Нагрузка ГВС (средняя), Гкал/ч	Нагрузка ГВС (максимальная), Гкал/ч	Год перево-да
285	ТЭЦ-5	ул. 4-я Северная, 83, 85	ГТУ, частные жи-лые дома	0,0004	0,002	2026
286	ТЭЦ-5	ул. Степная, 225	Частный жилой дом	0,0008	0,002	2026
287	ТЭЦ-5	ул. Нейбута, 99	Частный жилой дом	0,001	0,002	2026
288	ТЭЦ-5	ул. 8-я Линия,135	Частный жилой дом	0,001	0,002	2026
289	ТЭЦ-5	ул. Сазонова, 195	Частный жилой дом	0,0007	0,00231	2026
290	ТЭЦ-5	ул. 9-я Линия, 121	Частный жилой дом	0,001	0,0024	2026
291	ТЭЦ-5	ул. Вавилова, 2	Частный жилой дом	0,0005	0,0024	2026
292	ТЭЦ-5	ул. 9-я Линия, 166, 168, 170	ГТУ, частные жи-лые дома	0,001	0,0025	2026
293	ТЭЦ-5	ул. 4-я Северная, 81	Частный жилой дом	0,0006	0,0026	2026
294	ТЭЦ-5	ул. Чкалова, 72	Частный жилой дом	0,0011	0,0026	2026
295	ТЭЦ-5	ул. Вавилова, 5а	Частный жилой дом	0,0003	0,003	2026
296	ТЭЦ-5	ул. Пранова, 30; ул. 30 лет ВЛКСМ, 37а	ГТУ, частные жи-лые дома	0,0006	0,003	2026
297	ТЭЦ-5	ул. Третьяковская, 44а, 44	ГТУ, частные жи-лые дома	0,0006	0,003	2026
298	ТЭЦ-5	ул. 13-я Линия, 43	Частный жилой дом, баня	0,00064	0,003	2026
299	ТЭЦ-5	ул. 13-я Линия, 45	Частный жилой дом	0,00064	0,003	2026
300	ТЭЦ-5	ул. 20-я Линия, 90а; 92	ГТУ, частные жи-лые дома	0,0007	0,003	2026
301	ТЭЦ-5	ул. Ермака, 30	Частный жилой дом	0,001	0,003	2026
302	ТЭЦ-5	ул. 2-я Производственная, 44а	Частный жилой дом	0,001	0,003	2026
303	ТЭЦ-5	ул. 18-я Линия, 143; 145; 147	ГТУ, частные жи-лые дома	0,00125	0,003	2026
304	ТЭЦ-5	ул. Чкалова, 50	Частный жилой дом	0,0007	0,0032	2026
305	ТЭЦ-5	ул. Орджоникидзе, 132, ул. 6-я Северная, 108а	ГТУ, частные жи-лые дома	0,0008	0,0036	2026
306	ТЭЦ-5	ул. 2-я Крайняя, 4	Частный жилой дом	0,0009	0,0039	2026
307	ТЭЦ-5	ул. 13-я Линия, 140	Частный жилой дом	0,00064	0,004	2026
308	ТЭЦ-5	ул. Учебная, 52	Частный жилой дом с пристройкой	0,0008	0,004	2026
309	ТЭЦ-5	ул. Красных Зорь, 55	Частный жилой дом	0,0008	0,004	2026
310	ТЭЦ-5	ул. Гусарова, 85; 95; 95а	ГТУ, частные жи-лые дома	0,0008	0,004	2026
311	ТЭЦ-5	ул. Булатова, 76	Частный жилой дом	0,0008	0,004	2026
312	ТЭЦ-5	ул. Рабиновича, 63, 65	ГТУ, частные жи-лые дома	0,0008	0,004	2026
313	ТЭЦ-5	ул. 6-я Северная, 129	Частный жилой дом	0,0008	0,004	2026
314	ТЭЦ-5	ул. Тарская, 145, 139, 164, 166	ГТУ, частные жи-лые дома	0,0008	0,004	2026
315	ТЭЦ-5	ул. 4-я Линия, 196а; 198; 198а; 202	ГТУ, частные жи-лые дома	0,0009	0,004	2026
316	ТЭЦ-5	ул. 20-я Линия, 86; 88	ГТУ, частные жи-лые дома	0,0009	0,004	2026
317	ТЭЦ-5	ул. Тарская, 50	Частный жилой дом	0,001	0,004	2026
318	ТЭЦ-5	ул. Красных Зорь, 183	Частный жилой дом	0,001	0,004	2026
319	ТЭЦ-5	ул. Слободская, 12	Частный жилой дом	0,001	0,004	2026
320	ТЭЦ-5	ул. Чкалова, 97	Частный жилой дом	0,001	0,004	2026
321	ТЭЦ-5	ул. 2-я Линия, 119	Частный жилой дом	0,001	0,004	2026

№ п/п	Источник теплоснабжения	Адрес потребителя	Наименование потребителя	Нагрузка ГВС (средняя), Гкал/ч	Нагрузка ГВС (максимальная), Гкал/ч	Год перево-да
322	ТЭЦ-5	ул. Октябрьская, 79	Частный жилой дом	0,001	0,004	2026
323	ТЭЦ-5	ул. 1-я Учхозная, 20	Частный жилой дом	0,001	0,004	2026
324	ТЭЦ-5	ул. 1-я Заречная, 3, 3а	Частный жилой дом	0,001	0,004	2026
325	ТЭЦ-5	ул. Чкалова, 76, 76а	ГТУ, частные жи-лые дома	0,0016	0,004	2026
326	ТЭЦ-5	ул. Тарская, 131	Частный жилой дом	0,001	0,0042	2026
327	ТЭЦ-5	ул. Красных Зорь, 53	Частный жилой дом	0,001	0,0044	2026
328	ТЭЦ-5	ул. 10 лет Октября, 39	ГТУ, частные жи-лые дома	0,001	0,005	2026
329	ТЭЦ-5	ул. 1-я Восточная, 23	Частный жилой дом	0,001	0,005	2026
330	ТЭЦ-5	ул. 2-я Совхозная, 132, 134, 134/2, 138	Частный жилой дом	0,001	0,005	2026
331	ТЭЦ-5	ул. Тарская, 170/1, 170/2	Частный жилой дом	0,001	0,005	2026
332	ТЭЦ-5	ул. Чкалова, 66	Частный жилой дом	0,0011	0,005	2026
333	ТЭЦ-5	ул. 5-я Северная, 91	Частный жилой дом	0,0022	0,00518	2026
334	ТЭЦ-5	ул. Лермонтова, 149а	Частный жилой дом	0,00029	0,006	2026
335	ТЭЦ-5	п. Биофабрика, 8	Частный жилой дом	0,001	0,006	2026
336	ТЭЦ-5	ул. Куйбышева, 131б	ГТУ, жилые дома	0,001	0,006	2026
337	ТЭЦ-5	ул. Тарская, 121	Частный жилой дом	0,001	0,006	2026
338	ТЭЦ-5	ул. 13-я Линия, 136а; 138	ГТУ, частные жи-лые дома	0,00129	0,006	2026
339	ТЭЦ-5	ул. Красных Зорь, 61а	Частный жилой дом	0,0014	0,006	2026
340	ТЭЦ-5	ул. 10-я Северная, 155	Частный жилой дом	0,0018	0,0064	2026
341	ТЭЦ-5	ул. Декабристов, 6	Частный жилой дом	0,0014	0,0065	2026
342	ТЭЦ-5	ул. 8-я Линия, 205, 207, 209; ул. 1-я Транспортная, 10	ГТУ, жилые дома	0,045	0,196	2026
343	ТЭЦ-5	ул. 6-я Линия, 169-176; ул. 2-я Транспортная, 10	ГТУ №2, жилые дома	0,056	0,2472	2026
344	ТЭЦ-5	ул. 8-я Линия, 166; 168; 170; 172; 191; 193; 195; 197; 199	ГТУ, жилые дома	0,086	0,3464	2026
345	ТЭЦ-5	ул. Учебная, 62	Частный жилой дом	0,0014	0,0065	2027
346	ТЭЦ-5	ул. 3-й Разъезд, 34	Частный жилой дом	0,0014	0,0065	2027
347	ТЭЦ-5	ул. Почтовая, 47а	Частный жилой дом	0,0015	0,0068	2027
348	ТЭЦ-5	ул. Красных Зорь, 57	Частный жилой дом	0,0015	0,0068	2027
349	ТЭЦ-5	ул. Лермонтова, 161; ул. 19-я Линия, 116	ГТУ, частные жи-лые дома	0,00034	0,007	2027
350	ТЭЦ-5	ул. 2-я Линия, 96	Частный жилой дом	0,001	0,007	2027
351	ТЭЦ-5	ул. 21-я Линия, 150	Частный жилой дом	0,0015	0,007	2027
352	ТЭЦ-5	ул. Пранова, 35	Частный жилой дом	0,0016	0,007	2027
353	ТЭЦ-5	ул. Чкалова, 95, 93	ГТУ, частные жи-лые дома	0,002	0,007	2027
354	ТЭЦ-5	ул. 21-я Линия, 10	Частный жилой дом	0,0016	0,0072	2027
355	ТЭЦ-5	ул. 27-я Линия, 13а	Частный жилой дом	0,0018	0,008	2027
356	ТЭЦ-5	ул. Красных Зорь, 16, 16/1, 12, 12/4	ГТУ, частные жи-лые дома	0,002	0,008	2027
357	ТЭЦ-5	ул. Красноярская, 65; 67	ГТУ, частные жи-лые дома	0,0034	0,008	2027
358	ТЭЦ-5	ул. 8-я Кольцевая, 15а, 11	ГТУ, частные жи-лые дома	0,0019	0,0081	2027

№ п/п	Источник теплоснабжения	Адрес потребителя	Наименование потребителя	Нагрузка ГВС (средняя), Гкал/ч	Нагрузка ГВС (максимальная), Гкал/ч	Год перево-да
359	ТЭЦ-5	ул. Учебная, 48	ГТУ, частные жилые дома	0,0019	0,0088	2027
360	ТЭЦ-5	ул. 2-я Совхозная, 9; ул. Совхозный тупик, 6, 6а, 8	ГТУ, частные жилые дома	0,002	0,009	2027
361	ТЭЦ-5	ул. Слободская, 9, 11, 13	ГТУ, частные жилые дома	0,0017	0,0095	2027
362	ТЭЦ-5	ул. 1-я Заречная, ул. 2-я Заречная, ул. 3-я Заречная	ГТУ, частные жилые дома	0,002	0,01	2027
363	ТЭЦ-5	ул. 6-я Северная, 131, 133, 135, 137	ГТУ, частные жилые дома	0,0032	0,011	2027
364	ТЭЦ-5	ул. Театральная, 13	Частный жилой дом	0,003	0,0117	2027
365	ТЭЦ-5	Институтская площадь, 4	Частный жилой дом	0,003	0,012	2027
366	ТЭЦ-5	Институтская площадь, 5	Частный жилой дом	0,003	0,012	2027
367	ТЭЦ-5	ул. 13-я Линия, 57б	ГТУ, частные жилые дома	0,00285	0,0123	2027
368	ТЭЦ-5	ул. Степная, 130а, 130, 132, 128/1, 128/2	ГТУ, частные жилые дома	0,0026	0,013	2027
369	ТЭЦ-5	ул. 4-я Пригородная, 10а, 10, 10/1, 6, 3а, 3б; ул. 3-я Пригородная, 1, 2, 3, 8, 11	ГТУ, частные жилые дома	0,0029	0,013	2027
370	ТЭЦ-5	ул. Почтовая,47	Частный жилой дом	0,003	0,0137	2027
371	ТЭЦ-5	ул. Успенского, 26	Частный жилой дом	0,0031	0,0137	2027
372	ТЭЦ-5	ул. 1-я Учхозная, 8, 1а, 10	ГТУ	0,003	0,014	2027
373	ТЭЦ-5	ул. Тарская, 155, 159	Частный жилой дом	0,0027	0,0154	2027
374	ТЭЦ-5	ул. 19-я Северная, 103	Частный жилой дом	0,0035	0,0156	2027
375	ТЭЦ-5	ул. 13-я Северная, 142	Частный жилой дом	0,0036	0,016	2027
376	ТЭЦ-5	ул. Сазонова, 197	Частный жилой дом	0,0036	0,016	2027
377	ТЭЦ-5	ул. 5-я Северная, 101, 95	ГТУ, частные жилые дома	0,0035	0,0161	2027
378	ТЭЦ-5	ул. 2-я Производственная, 40, 42, 38, 36, 34	ГТУ, частные жилые дома	0,0036	0,017	2027
379	ТЭЦ-5	ул. 15-я Линия, 143а, 145; ул. Красных Зорь, 111	ГТУ, частные жилые дома	0,00447	0,017	2027
380	ТЭЦ-5	ул. Сазонова, 193	Частный жилой дом	0,004	0,0174	2027
381	ТЭЦ-5	ул. Чкалова, 69, 69/1, 69/2, 69/3, 67а	ГТУ, частные жилые дома	0,002	0,0175	2027
382	ТЭЦ-5	ул. 1-я Производственная, 15, 17, 21, 23, 25, 27, 29; ул. 2-я Производственная, 12, 14, 16, 18, 19	ГТУ, частные жилые дома	0,004	0,0175	2027
383	ТЭЦ-5	ул. 5-я Северная, 86, 86а	ГТУ, частные жилые дома	0,0041	0,0182	2027
384	ТЭЦ-5	ул. Чкалова, 68	Частный жилой дом	0,004	0,019	2027
385	ТЭЦ-5	ул. Поселок Чкалова, 11; 12; 21	ГТУ, частные жилые дома	0,005	0,019	2027
386	ТЭЦ-5	ул. 4-я Линия, 163/1	Частный жилой дом	0,004	0,0195	2027
387	ТЭЦ-5	ул. Учебная, 54, 56	ГТУ, частные жилые дома	0,0044	0,0195	2027
388	ТЭЦ-5	ул. Учебная, 25а	Частный жилой дом	0,0045	0,0199	2027
389	ТЭЦ-5	ул. Почтовая, 45	Частный жилой дом	0,0045	0,01995	2027
390	ТЭЦ-5	ул. Чкалова, 70	Частный жилой дом	0,0045	0,01995	2027
391	ТЭЦ-5	ул. Герцена, 39	Частный жилой дом	0,004	0,02	2027
392	ТЭЦ-5	ул. 5-я Северная, 88, 90	ГТУ, частные жилые дома	0,004	0,02	2027
393	ТЭЦ-5	ул. Рабиновича, 84	Частный жилой дом	0,0046	0,0202	2027
394	ТЭЦ-5	ул. Чкалова, 62	Частный жилой дом с пристройкой	0,0046	0,0206	2027

№ п/п	Источник теплоснабжения	Адрес потребителя	Наименование потребителя	Нагрузка ГВС (средняя), Гкал/ч	Нагрузка ГВС (максимальная), Гкал/ч	Год перево-да
395	ТЭЦ-5	ул. 4-я Заречная, 19	Частный жилой дом	0,0046	0,0213	2027
396	ТЭЦ-5	ул. 13-я Линия, 130; 132	ГТУ, частные жилые дома	0,00466	0,0217	2027
397	ТЭЦ-5	Зеленый пер, 2а	Частный жилой дом	0,005	0,022	2027
398	ТЭЦ-5	ул. 2-я Производственная, 35, 33, 31, 29а, 29, 27, ул. Тульская, 32	ГТУ, частные жилые дома	0,0048	0,0225	2027
399	ТЭЦ-5	ул. Чкалова, 52	Частный жилой дом	0,0051	0,0225	2027
400	ТЭЦ-5	ул. 17-я Линия, 99	Частный жилой дом	0,0057	0,0225	2027
401	ТЭЦ-5	ул. Чкалова, 71/1, 71/2, 73	ГТУ, частные жилые дома	0,0051	0,0229	2027
402	ТЭЦ-5	ул. 4-я Заречная, 34; 35; 38	ГТУ, частные жилые дома	0,0049	0,024	2027
403	ТЭЦ-5	ул. Успенского, 9	Частный жилой дом	0,005	0,024	2027
404	ТЭЦ-5	ул. Орджоникидзе, 136	Частный жилой дом	0,006	0,0246	2027
405	ТЭЦ-5	ул. Красных Зорь, 32, 30	ГТУ, частные жилые дома	0,0058	0,026	2027
406	ТЭЦ-5	ул. 16-я Северная, 143, 147, 151	Частный жилой дом	0,0059	0,0268	2027
407	ТЭЦ-5	ул. 4-я Линия, 164; ул. Плеханова, 49	Частный жилой дом	0,006	0,0269	2027
408	ТЭЦ-5	ул. Лермонтова, 163; 165; 165а	ГТУ, частные жилые дома	0,00132	0,027	2027
409	ТЭЦ-5	ул. 20-я Линия, 110; 110а; 112	ГТУ, частные жилые дома	0,011	0,0275	2027
410	ТЭЦ-5	ул. Красных Зорь, 39, 41	ГТУ, частные жилые дома	0,0061	0,0277	2027
411	ТЭЦ-5	ул. Пятигорская, 3, 5, 7, 8, 9, 11, 11а, 13	ГТУ, частные жилые дома	0,006	0,0285	2027
412	ТЭЦ-5	ул. Яковлева, 165; 167	ГТУ, жилые дома	0,006	0,029	2027
413	ТЭЦ-5	ул. 1-я Производственная, 1, 3, 5, 7, 9, 11; ул. 2-я Производственная, 22, 24, 26, 28, 30, 30а, 32	ГТУ, частные жилые дома	0,006	0,029	2027
414	ТЭЦ-5	ул. 2-я Заречная, 1, 3, 3а, 5, 7, 9, 11, 13, 15, 17, ул. 3-я Заречная, 6, 8, 12, 12а, 14	ГТУ, частные жилые дома	0,006	0,03	2027
415	ТЭЦ-5	ул. 2-я Производственная 64, 63, 63, 62, 61, 60	ГТУ, частные жилые дома	0,0061	0,0302	2027
416	ТЭЦ-5	ул. Успенского, 2, 4; ул. Учебная, 57	ГТУ	0,007	0,0312	2027
417	ТЭЦ-5	ул. Кизюрина, 15, 5, 7, 9, 11, 13; ул. 2-я Крайняя, 1, 7	ГТУ, частные жилые дома	0,0077	0,0363	2027
418	ТЭЦ-5	ул. 2-я Производственная, 51, 53, 55, 57, 59	ГТУ, частные жилые дома	0,0077	0,0382	2027
419	ТЭЦ-5	ул. Поселок Чкалова, 3-5; 9; 10; 15-19	ГТУ, частные жилые дома	0,009	0,039	2027
420	ТЭЦ-5	ул. 2-я Производственная, 44, 46, 48, 50, 52, 54, 56	ГТУ, частные жилые дома	0,0061	0,03915	2027
421	ТЭЦ-5	ул. Чкалова, 44, 54а	ГТУ, частные жилые дома	0,009	0,0414	2027
422	ТЭЦ-5	ул. 3-й Разъезд, 35	ГТУ	0,0108	0,048	2027
423	ТЭЦ-5	ул. Учебная, 78, 80	ГТУ	0,0115	0,0519	2027
424	ТЭЦ-5	ул. 1-я Заречная, 5, 7, 9, 11, 13, 23, ул. 2-я Заречная, 2, 4, 6, 8, 10, 12, 14, 18	ГТУ, частные жилые дома	0,014	0,0557	2027
425	ТЭЦ-5	ул. Кемеровская, 98а, 98б, 98	ГТУ	0,0124	0,058	2027
426	ТЭЦ-5	ул. Булатова, 88, 88б	ГТУ	0,013	0,0585	2027
427	ТЭЦ-5	ул. Маяковского, 11, 13	ГТУ	0,014	0,0624	2027
428	ТЭЦ-5	ул. 3-й Разъезд, 11, 9, 7, 5, 3, 1, 1а	ГТУ	0,0152	0,0682	2027
429	ТЭЦ-5	ул. 2-я Производственная, 49, 47, 45	ГТУ, частные жилые дома	0,003	0,149	2027
430	ТЭЦ-5	ул. Пушкина,133/2	ГТУ, жилые дома	0,158	0,7135	2028
431	КРК	ул. 4-я Любинская, 35	Частный жилой дом	0,001	0,003	2026
432	КРК	ул. 4-я Любинская, 31	Частный жилой дом	0,001	0,003	2026

№ п/п	Источник теплоснабжения	Адрес потребителя	Наименование потребителя	Нагрузка ГВС (средняя), Гкал/ч	Нагрузка ГВС (максимальная), Гкал/ч	Год перево-да
433	КРК	ул. Садовая, 10	Частный жилой дом	0,0005	0,0035	2026
434	КРК	ул. 4-я Любинская, 31а	Частный жилой дом	0,001	0,004	2026
435	ТЭЦ-2	ул. Ростовская, ул. Новгород-ская	Частные жилые дома, обобщенный потребитель	0,0276	0,17303	2022
436	ТЭЦ-2	ул. Лагоды, ул. Правды, ул. 1-я Чередовая, 9	Частные жилые дома, обобщенный потребитель	0,0136	0,1096	2022
437	ТЭЦ-5	ул. 2-я Производственная 64, 63, 62, 61, 60	ГТУ, частные жи-лые дома	0,0058	0,0302	2022
438	ТЭЦ-2	ул. Л. Толстого, 75	Частный жилой дом	0,0002	0,001	2022
439	ТЭЦ-2	ул. Блусевич, 25	Частный жилой дом	0,001	0,002	2022
440	ТЭЦ-2	ул. Л. Толстого, 47	Частный жилой дом	0,004	0,02	2022
441	ТЭЦ-2	ул. Л. Толстого, 37; 39; 40; 41; 41а	ГТУ, частные жи-лые дома	0,0041	0,0182	2022
442	ТЭЦ-2	ул. Некрасовская, 56/1	Частный жилой дом	0,00002	0,0001	2022
443	ТЭЦ-5	ул. Воронкова, 1а	Частный жилой дом, ГВС	0,006	0,031	2022
444	ТЭЦ-5	ул. 2-я Челюскинцев, 8	Частный жилой дом, ГВС	0,002	0,01	2022
445	ТЭЦ-5	ул. 2-я Челюскинцев, 10	Частный жилой дом, ГВС	0,002	0,009	2022
446	ТЭЦ-5	ул. 2-я Челюскинцев, 12	Частный жилой дом, ГВС	0,002	0,009	2022
447	ТЭЦ-5	ул. 2-я Челюскинцев, 14	Частный жилой дом, ГВС	0,002	0,012	2022
448	ТЭЦ-5	ул. 2-я Челюскинцев, 16	Частный жилой дом, ГВС	0,002	0,008	2022
449	ТЭЦ-5	ул. 2-я Челюскинцев, 6	Частный жилой дом (ГВС)	0,003	0,014	2022
450	ТЭЦ-5	ул. 2-я Челюскинцев, 4	Частный жилой дом, ГВС	0,002	0,011	2022
451	ТЭЦ-5	ул. 2-я Челюскинцев, 2	Частный жилой дом, ГВС	0,004	0,02	2022
452	Котельная 1.08	мкр. Входной 2888 км, 1	Частный жилой дом	0,00417	0,01	2022
453	Котельная 1.08	мкр. Входной 2888 км, 2	Частный жилой дом	0,00417	0,01	2022
454	Котельная 1.08	мкр. Входной 2888 км, 3	Частный жилой дом	0,00417	0,01	2022
455	ТЭЦ-2	ул. Новгородская, 12, 12а, 14, 14а, 16, 16а, 18	Частные жилые дома	0,0044	0,02364	2023
456	ТЭЦ-2	ул. Красная Звезда, 52	Частный жилой дом	0,0006	0,0021	2023
457	ТЭЦ-2	ул. 7-я Чередовая, 1; 3; 3/1	Частный жилой дом	0,0024	0,0102	2023
458	ТЭЦ-2	ул. 5-я Чередовая,13	Частный жилой дом	0,00033	0,001	2023
459	ТЭЦ-2	4-й Чередовой пер, 10	Частный жилой дом	0,0005	0,001	2023
460	ТЭЦ-2	ул. Л. Толстого, 92; 92а	ГТУ, частные жи-лые дома	0,0014	0,01	2023
461	ТЭЦ-2	ул. Л. Толстого, 89; 89а; 91а; 93	ГТУ, частные жи-лые дома	0,0056	0,03895	2023
462	ТЭЦ-2	ул. Л. Толстого, 90; 91б	ГТУ, частные жи-лые дома	0,0033	0,023	2023
463	ТЭЦ-2	ул. Л. Толстого, 79, 82, 84, 84а, 86; ул. Вузовская, 16	ГТУ, частные жи-лые дома	0,0105	0,073	2023
464	ТЭЦ-2	ул. Вузовская, 20, 22, 22а, 24; ул. Толстого, 83	Частный жилой дом	0,0072	0,0315	2023
465	ТЭЦ-5	ул. 4-я Линия, 189; 189/1	ГТУ, частные жи-лые дома	0,00097	0,0043	2023
466	ТЭЦ-5	ул. 4-я Линия, 181; 181а; 181б; 183	ГТУ, частные жи-лые дома	0,0011	0,0046	2023
467	ТЭЦ-5	ул. 1905 года, 53; ул. 4-я Ли-ния, 179	ГТУ, частные жи-лые дома	0,0016	0,00723	2023
468	ТЭЦ-5	ул. 17-й Военный городок, 341	Частный жилой дом	0,0007	0,0033	2023

№ п/п	Источник теплоснабжения	Адрес потребителя	Наименование потребителя	Нагрузка ГВС (средняя), Гкал/ч	Нагрузка ГВС (максимальная), Гкал/ч	Год перево-да
469	ТЭЦ-5	ул. 17-й Военный городок, 340	Частный жилой дом	0,0008	0,004	2023
470	ТЭЦ-5	ул. 17-й Военный городок, 339	Частный жилой дом	0,0006	0,003	2023
471	ТЭЦ-3	ул. 4-я Новостроевская, 19, 19а	Частный жилой дом	0,0004	0,002	2023
472	Котельная 5.23	ул. 1-я Челюскинцев, 19	Частный жилой дом, Эприков А.И.	0,001	0,001	2023
473	Котельная 5.23	ул. 16-я Амурская, 17	Частный жилой дом, Звягинцева И.Г.	0,0005	0,001	2023
474	Котельная 5.23	ул. 19-я Амурская, 56/3	Частный жилой дом, Алгазин М.А.	0,002	0,008	2023
475	ТЭЦ-3	ул. 4-я Новостроевская, 93, 91	ГТУ, частные жилые дома	0,0008	0,004	2024
476	ТЭЦ-3	ул. 3-я Новостроевская, 92, 90	ГТУ, частные жилые дома	0,0004	0,002	2024
477	ТЭЦ-3	ул. 50 лет Профсоюзов, 72, ул. Энергетиков, 54	ГТУ, частные жилые дома	0,001	0,002	2024
478	ТЭЦ-3	ул. Энергетиков, 40, 42, 44	ГТУ, частные жилые дома	0,0014	0,0191	2024
479	ТЭЦ-5	ул. 10 лет Октября, 41, 39	ГТУ, частные жилые дома	0,001	0,005	2024
480	ТЭЦ-5	ул. Чкалова, 95	ГТУ, частные жилые дома	0,008	0,01295	2024
481	ТЭЦ-2	ул. 1-я Ломоносова, 17, 19	Частный жилой дом	0,006	0,0297	2024
482	ТЭЦ-2	ул. Латвийская, 77а	Частный жилой дом	0,003	0,012	2024
483	ТЭЦ-5	ул. 4-я Линия, 185/1; 185/2; 185/3	ГТУ, частные жилые дома	0,0009	0,0036	2025
484	ТЭЦ-5	ул. 2-я Совхозная, 170	Частный жилой дом, ГВС	0,008	0,01995	2025
485	ТЭЦ-5	ул. 3-я Ледорезная, 27а	Частный жилой дом, ГВС	0,0006	0,003	2025
486	ТЭЦ-5	ул. 2-я Затонская, 6а	Частный жилой дом	0,0002	0,001	2025
487	ТЭЦ-5	Институтская пл, 4	Частный жилой дом	0,003	0,012	2025
488	ТЭЦ-5	Институтская пл, 5	Частный жилой дом	0,003	0,012	2025
489	ТЭЦ-2	ул. Крымская, 97; ул. С.Иванова, 22, 25а	Частные жилые дома	0,003	0,012	2025
490	ТЭЦ-3	2-й Телевизионный пер, 2, 4, 6, 8, 10, 12, 14, 16/1, 16/2, 18; ул. Телевизионная, 40, 42	ГТУ, частные жилые дома	0,0072	0,03798	2026
491	ТЭЦ-3	Энтузиастов пер, 4, 6, 8, 10, 12; 2-ой Круговой пер., 11, 13, 16, 18	ГТУ, частные жилые дома	0,0027	0,0099	2026
492	ТЭЦ-3	ул. Телевизионная, 23, 25, 25а, 27, 29, 31, 32, 33, 34, 35, 36/1, 36/2	ГТУ, частные жилые дома	0,0208	0,0868	2026
493	ТЭЦ-3	ул. Энтузиастов, 95, 95б, 97, 99, 101, 103, 105, 107, 109, 111, 113	ГТУ, частные жилые дома	0,0206	0,09975	2026
494	ТЭЦ-3	Энтузиастов пер, 16, 18, 20	ГТУ, частные жилые дома	0,0004	0,0044	2026
495	ТЭЦ-3	3-й Круговой пер, 9; 4-й Круговой пер, 1-10, 10а	ГТУ, частные жилые дома	0,0025	0,0124	2026
496	ТЭЦ-3	Энтузиастов пер, 22, 24, 26, 28, 30, 32а, 32б, 34; 5-й Круговой пер., 12	ГТУ, частные жилые дома	0,0064	0,053	2026
497	ТЭЦ-3	1-й Окружной пер., 10-15, 16 (кв. 1), 16б, 17-21, 23, 25	ГТУ, частные жилые дома	0,0503	0,09515	2026
498	ТЭЦ-3	1-й Окружной пер, 1, 3-8, 8а, 8б, 9	ГТУ, частные жилые дома	0,007	0,02995	2026
499	ТЭЦ-3	ул. 50 лет Октября, 22, 24, 26, 28, 30	ГТУ, частные жилые дома	0,0011	0,01	2026
500	ТЭЦ-5	ул. А. Нейбута, 99	Частный жилой дом	0,001	0,002	2026
501	ТЭЦ-5	ул. 10-я Северная, 156, 157, 163	Частный жилой дом	0,0004	0,002	2026
502	ТЭЦ-5	2-й Краснопахарский проезд,10	Частный жилой дом	0,0006	0,003	2026

№ п/п	Источник теплоснабжения	Адрес потребителя	Наименование потребителя	Нагрузка ГВС (средняя), Гкал/ч	Нагрузка ГВС (максимальная), Гкал/ч	Год перево-да
503	ТЭЦ-5	ул. 14-я Северная, 151 а б; ул. 2-я Совхозная, 87 а б 92 144а	Частный жилой дом	0,0435	0,198	2026
504	ТЭЦ-5	ул. 2-я Совхозная, 9; Совхоз-ный тупик, 6, 6а, 8	ГТУ, частные жи-лые дома	0,002	0,009	2026
505	ТЭЦ-2	ул. Академика Павлова, 13	Частный жилой дом	0,0016	0,0068	2026
506	ТЭЦ-2	ул. Академика Павлова 10	Частный жилой дом	0,001	0,005	2026
507	ТЭЦ-5	ул. Тарская, 38, 40	Частный жилой дом	0,0002	0,001	2027
508	ТЭЦ-5	ул. 21-я Линия, 8, 10	Частный жилой дом	0,0128	0,0572	2027
509	ТЭЦ-5	ул. 3-я Заречная, 2, 4, 4а, 6, 8, 12, 12а, 14	ГТУ, частные жи-лые дома	0,0053	0,025	2027
510	ТЭЦ-5	ул. 4-я Северная, 103	Частный жилой дом	0,0002	0,001	2027
511	ТЭЦ-5	ул. 5-я Северная, 78, 80	Частные жилые дома	0,0004	0,002	2027
512	ТЭЦ-5	ул. 4-я Северная, 91	ГТУ, частные жи-лые дома	0,0002	0,0009	2027
513	ТЭЦ-5	ул. 6-я Северная, 131, 133	ГТУ, частные жи-лые дома	0,0032	0,011	2027
514	ТЭЦ-5	ул. Биофабрика пос, 8	Частный жилой дом	0,001	0,008	2027
515	ТЭЦ-5	п. Чкалова, 11; 12; 21	ГТУ, частные жи-лые дома	0,004	0,015	2027
516	ТЭЦ-5	п. Чкалова, 3-5; 9; 10; 15-19	ГТУ, частные жи-лые дома	0,009	0,039	2027
517	ТЭЦ-2	ул. 5-я Чередовая, 18	Частный жилой дом	0,0005	0,003	2027
518	ТЭЦ-2	ул. 5-я Чередовая, 17	Частный жилой дом	0,00033	0,001	2027
519	ТЭЦ-2	ул. 5-я Чередовая, 22	Частный жилой дом	0,0037	0,0143	2027
520	ТЭЦ-2	ул. 5-я Чередовая, 26, 26а	Частный жилой дом	0,0005	0,002	2027
521	ТЭЦ-2	ул. Калюжина, 43, ул. 2-я Че-редовая, 15	Частные жилые дома	0,008	0,029	2027
522	ТЭЦ-2	ул. Санитарная, 35, 37, 43	Частные жилые дома	0,0032	0,0042	2027
523	ТЭЦ-2	ул. Правды, ул. Калюжина	ГТУ, ЧЖД	0,017	0,06785	2027
524	ТЭЦ-3	Энергетиков пер, Школьный пер	Частный жилой дом	0,1225	0,44105	2028
525	ТЭЦ-3	Строителей пер, Школьный пер	Частные жилые дома	0,264	0,2326	2028
526	ТЭЦ-3	ул. Комбинатская, 4, 5, 6	ГТУ, частные жи-лые дома	0,015	0,025	2028
527	ТЭЦ-5	ул. 2-я Учхозная, 4	Частный жилой дом	0,0029	0,013	2028
528	ТЭЦ-5	ул. 1-я Заречная, 5, 7, 9/1, 9/2, 11, 13, 23, ул. 2-я Заречная, 2, 4, 6, 8, 10, 12, 14, 18	ГТУ, частные жи-лые дома	0,015	0,06365	2028
529	ТЭЦ-5	ул. 2-я Заречная, 1, 3, 3а, 5, 7, 9, 11, 13/1, 13/2, 15, 17	ГТУ, частные жи-лые дома	0,0038	0,018	2028
530	ТЭЦ-5	ул. 8-я Линия, 135	Частный жилой дом	0,001	0,002	2028
531	ТЭЦ-2	ул. Стальского, 13	Частный жилой дом	0,011	0,023	2028
532	ТЭЦ-5	ул. Фрунзе, 53а	Частный жилой дом	0,0002	0,001	2028
533	ТЭЦ-5	ул. Сазонова, 29	Частный жилой дом	0,0002	0,001	2028

6. ОЦЕНКА ЦЕЛЕВЫХ ПОКАЗАТЕЛЕЙ ЭФФЕКТИВНОСТИ И КАЧЕСТВА ТЕПЛОСНАБЖЕНИЯ В ОТКРЫТОЙ СИСТЕМЕ ТЕПЛОСНАБЖЕНИЯ (ГОРЯЧЕГО ВОДОСНАБЖЕНИЯ) И ЗАКРЫТОЙ СИСТЕМЕ ГОРЯЧЕГО ВОДОСНАБЖЕНИЯ

Актуальность перевода открытых систем ГВС на закрытые обусловлена следующим:

- в случае открытой системы технологическая возможность поддержания температурного графика при переходных температурах с помощью подогревателей отопления отсутствует и наличие излома (70 ºС) для нужд ГВС приводит к «перетопам» в помещениях зданий.
- существует перегрев горячей воды при эксплуатации открытой системы теплоснабжения без регулятора температуры горячей воды, которая фактически соответствует температуре воды в подающей линии тепловой сети.

Переход на закрытую схему присоединения систем ГВС позволит обеспечить:

- снижение расхода тепла на отопление и ГВС за счет перевода на качественно-количественное регулирование температуры теплоносителя в соответствии с температурным графиком;
- снижение внутренней коррозии трубопроводов и отложения солей;
- снижение темпов износа оборудования тепловых станций и котельных;
- кардинальное улучшение качества теплоснабжения потребителей, исчезновение «перетопов» во время положительных температур наружного воздуха в отопительный период;
- снижение объемов работ по химводоподготовке подпиточной воды и, соответственно, затрат;
- снижение аварийности систем теплоснабжения.

До перевода потребителей с «открытой» системы горячего водоснабжения на закрытую в соответствии со статьей 25 - Производственный контроль качества питьевой воды, качества горячей воды федерального закона №416-ФЗ от 07.12.2011 «О водоснабжении и водоотведении» и в соответствии с «Правилами осуществления производственного контроля качества и безопасности питьевой воды, горячей воды», утвержденными Постановлением Правительства РФ от 06.01.2015 N 10 «О порядке осуществления производственного контроля качества и безопасности питьевой воды, горячей воды» в теплоснабжающих организациях, при использовании источников тепловой энергии и (или) тепловых сетей которых осуществляется горячее водоснабжение по «открытой» схеме, организован производственный контроль качества горячей воды, отпускаемой абонентам.

Программа производственного контроля качества питьевой воды, горячей воды включает в себя:

- перечень показателей, по которым осуществляется контроль;
- указание мест отбора проб воды, в том числе на границе эксплуатационной ответственности организаций, осуществляющих холодное водоснабжение, горячее водоснабжение, и абонентов;
- указание частоты отбора проб воды.

Контроль качества горячей воды производится аккредитованными лабораториями.

Контролируется качество сетевой воды и воды в распределительной сети горячего водоснабжения.

Приказом Минстроя России от 04.04.2014 N 162/пр "Об утверждении перечня показателей надежности, качества, энергетической эффективности объектов централизованных систем горячего водоснабжения, холодного водоснабжения и (или) водоотведения, порядка и правил определения плановых значений и фактических значений таких показателей» установлен перечень показателей.

К показателям качества, энергетической эффективности объектов централизованных систем горячего водоснабжения относятся:

- показатели качества воды (в отношении питьевой воды и горячей воды);
- показатели эффективности использования ресурсов, в том числе уровень потерь воды (тепловой энергии в составе горячей воды).

Показателями качества горячей воды являются:

а) доля проб горячей воды в тепловой сети или в сети горячего водоснабжения, не соответствующих установленным требованиям по температуре, в общем объеме проб, отобранных по результатам производственного контроля качества горячей воды. Факт несоответствия температуры горячей воды установленным требованиям определяется на основании сообщения от потребителей.

б) доля проб горячей воды в тепловой сети или в сети горячего водоснабжения, не соответствующих установленным требованиям (за исключением температуры), в общем объеме проб, отобранных по результатам производственного контроля качества горячей воды.

Показателями энергетической эффективности (в части системы горячего водоснабжения) являются:

а) доля потерь воды в централизованных системах водоснабжения при транспортировке в общем объеме воды, поданной в водопроводную сеть (в процентах);

б) удельное количество тепловой энергии, расходуемое на подогрев горячей воды (Гкал/куб. м).

В теплоснабжающих организациях, обеспечивающих горячее водоснабжение потребителей, осуществляется производственный контроль качества горячей воды, показателей энергетической эффективности системы горячего водоснабжения.

Контроль качества горячей воды производится аккредитованными лабораториями. По

микробиологическим показателям специальными исследовательскими центрами.

Контролируется качество сетевой воды и воды в распределительной сети горячего водоснабжения.

Количество проб по энергоисточникам АО «ТГК-11» и АО «Омск РТС»

Количество проб микробиологических показателей по ТЭЦ-3. Отбор еженедельно на каждом луче. (424 отборов проб в 2019), количество проб химических показателей по теплосети за 2019 год: отбор проб ежедневно на каждом луче, всего проб 8820.

Количество проб микробиологических показателей по ТЭЦ-4 в год -12, количество проб химических показателей по теплосети за 2019 год: отбор проб ежедневно на каждом луче, всего проб 1276.

Количество проб микробиологических показателей по ТЭЦ-5. Отбор еженедельно на каждом луче. (495 отборов проб в 2019), количество проб химических показателей по теплосети за 2019 год: отбор проб ежедневно на каждом луче, всего проб 4591.

По температуре горячей воды. АО «Омск РТС» в 2019 г. выявлено 417 жалоб на горячее водоснабжение. Из общего количества обходов количество проб, не соответствующих качеству по температуре, составляет 0,000609.

На рисунке 6.1. в качество примера приведено экспертное заключение по результатам лабораторных исследований Испытательной лаборатории ООО «Центр независимых экспертиз» горячей воды ТЭЦ-5 АО «ТГК-11.

ИСПЫТАТЕЛЬНАЯ ЛАБОРАТОРИЯ
ООО "ЦЕНТР НЕЗАВИСИМЫХ ЭКСПЕРТИЗ"
Юридический адрес: 644024, г. Омск, ул. Декабристов, 45
тел. 48-82-84, 53-99-51

АТТЕСТАТ АККРЕДИТАЦИИ
№ РОСС RU.0001.21 АЮ 69
от 14 августа 2014 г.

ПРОТОКОЛ ИСПЫТАНИЙ

От 14.02.2019 № Б-1417

1.Наименование пробы(образца): Вода холодная централизованной системы питьевого водоснабжения (Тепловой пункт, Обратка Юг)

2.Шифр пробы(образца):3524

3.Наименование и адрес заказчика: СП "ТЭЦ №5" АО "ТГК - 11", Омская область, г. Омск, ул. 10 лет Октября, 219/2

4.Дата отбора проб (образца): 29.01.2019 г.

5.Дата получения проб (образца): 29.01.2019 г.

6.Дата окончания испытаний: 30.01.2019 г.

7.НД на методы отбора: ГОСТ Р 56237-14(ИСО 5667-5:2006), ГОСТ 31942-12(ИСО 19458:2006)

8.НД. регламентирующие объем испытаний и их оценку: СанПиН 2.1.4.1074-01(с изменениями на 28.06.2010г.)

9.Метод исследования: Бактериологический

Результаты испытаний:

№ п/п	Определяемые показатели	Единицы измерения	Результаты испытаний	Величина допустимого уровня	НД на метод испытаний
1	Колифаги	БОЕ/100мл	не обнаружено	отсутствие	МУК 4.2.1018-01
2	Общее микробное число	КОЕ/мл	не обнаружено	не более 50	МУК 4.2.1018-01
3	Общие колиформные бактерии	КОЕ/100мл	не обнаружено	отсутствие	МУК 4.2.1018-01
4	Термотолерантные колиформные бактерии	КОЕ/100мл	не обнаружено	отсутствие	МУК 4.2.1018-01

Исполнители: врач-бактериолог Саматова Л.А.

ФИО и подпись оформившего протокол Хасенова Б.К.

Руководитель испытательной лаборатории Лукьянчикова Ю.С.

Условия проведения испытаний соответствуют требованиям НД.
Данный протокол испытаний касается только образцов подвергнутых проведенным испытаниям.
Запрещается частичное или полное копирование, перепечатка протокола без разрешения ИЛ.
Копия протокола не действительна без оригинала подписи и печати ИЛ.

Протокол составлен в 2 экземплярах; страница 1 из 1

Рисунок 6.1 Экспертное заключение Испытательной лаборатории ООО «ЦНЭ» воды СП ТЭЦ-5 АО «ТГК-11» города Омска

На основании представленных заключений - горячая вода в «системах теплоснабжения АО «ТГК-11» и АО «Омск РТС» соответствует установленным требованиям СанПиН 2.1.4.1074-01 «Питьевая вода Гигиенические требования к качеству воды централизованных систем питьевого водоснабжения. Контроль качества. Гигиенические требования к обеспечению безопасности систем горячего водоснабжения (В ред. СанПиН 2.1.4.2496-09».

В таблице 6.1 приведены показатели качества и энергетической эффективности систем горячего водоснабжения в зонах действия единой теплоснабжающей организации.

Факт 2019 года по результатам производственного контроля качества горячей воды, в 2020 - 2033 г – плановые значения.

Таблица 6.1 Показатели качества горячего водоснабжения в зоне деятельности единой теплоснабжающей организации N1 данные АО «Омск РТС»

Показатели качества ГВС	2019	2020	2021	2022	2023	2024	2025	2026	2027	2028	2029	2030	2031	2032	2033
Число часов работы в год	8424	8424	8400	8400	8400	8400	8400	8400	8400	8400	8400	8400	8400	8400	8400
Число часов работы в год с температурой, превышающей 65°С	8424	8424	8400	8400	8400	8400	8400	8400	8400	8400	8400	8400	8400	8400	8400
Число часов работы в год с температурой ниже 45°С	0	0	0	0	0	0	0	0	0	0	0	0	0	0	0
Количество проб с неудовлетворительными показателями "мутность и цветность"	107	73	50	34	23	16	11	7	5	0	0	0	0	0	0
Количество жалоб на качество горячего водоснабжения	417	281	190	128	86	58	39	26	18	0	0	0	0	0	0
Относительное количество жалоб на качество горячего водоснабжения (определяется как количество жалоб к количеству обслуживаемых жителей)	0,00061	0,00041	0,00028	0,00019	0,00013	0,00009	0,00006	0,00004	0,00003	0	0	0	0	0	0

Таблица 6.2 Показатели качества горячего водоснабжения в зоне деятельности единой теплоснабжающей организации N1 данные МП г. Омска «Тепловая компания» ЦТП-102

Показатели качества ГВС	2019	2020	2021	2022	2023	2024	2025	2026	2027	2028	2029	2030	2031	2032	2033
Число часов работы в год	8393	7832	8400	8400	8400	8400	8400	8400	8400	8400	8400	8400	8400	8400	8400
Число часов работы в год с температурой, превышающей 65°С (но не выше 75°С)	2685	2506	2596	2596	2596	2596	2596	2596	2596	2596	2596	2596	2596	2596	2596
Число часов работы в год с температурой ниже 45°С	0 часов	0 часов	0 часов	0 часов	0 часов	0 часов	0 часов	0 часов	0 часов	0 часов	0 часов	0 часов	0 часов	0 часов	0 часов
Количество проб с неудовлетворительными показателями "мутность и цветность"	0	0	0	0	0	0	0	0	0	0	0	0	0	0	0
Количество жалоб на качество горячего водоснабжения	0	0	0	0	0	0	0	0	0	0	0	0	0	0	0
Относительное количество жалоб на качество горячего водоснабжения (определяется как количество жалоб к количеству обслуживаемых жителей)	0	0	0	0	0	0	0	0	0	0	0	0	0	0	0

Таблица 6.3 Показатели качества горячего водоснабжения в зоне деятельности единой теплоснабжающей организации N1 данные МП г. Омска «Тепловая компания» ЦТП-269

Показатели качества ГВС	2019	2020	2021	2022	2023	2024	2025	2026	2027	2028	2029	2030	2031	2032	2033
Число часов работы в год	4036	4969	4503	4503	4503	4503	4503	4503	4503	4503	4503	4503	4503	4503	4503
Число часов работы в год с температурой, превышающей 65°С (но не выше 75°С)	101	98	100	100	100	100	100	100	100	100	100	100	100	100	100
Число часов работы в год с температурой ниже 45°С	0 часов	0 часов	0 часов	0 часов	0 часов	0 часов	0 часов	0 часов	0 часов	0 часов	0 часов	0 часов	0 часов	0 часов	0 часов
Количество проб с неудовлетворительными показателями "мутность и цветность"	0	0	0	0	0	0	0	0	0	0	0	0	0	0	0
Количество жалоб на качество горячего водоснабжения	0	0	0	0	0	0	0	0	0	0	0	0	0	0	0
Относительное количество жалоб на качество горячего водоснабжения (определяется как количество жалоб к количеству обслуживаемых жителей)	0	0	0	0	0	0	0	0	0	0	0	0	0	0	0

Таблица 6.4 Показатели качества горячего водоснабжения в зоне деятельности единой теплоснабжающей организации N1 данные МП г. Омска «Тепловая компания» ЦТП-270

Показатели качества ГВС	2019	2020	2021	2022	2023	2024	2025	2026	2027	2028	2029	2030	2031	2032	2033
Число часов работы в год	4036	4969	4503	4503	4503	4503	4503	4503	4503	4503	4503	4503	4503	4503	4503
Число часов работы в год с температурой, превышающей 65°С (но не выше 75°С)	101	98	100	100	100	100	100	100	100	100	100	100	100	100	100
Число часов работы в год с температурой ниже 45°С	0 часов	0 часов	0 часов	0 часов	0 часов	0 часов	0 часов	0 часов	0 часов	0 часов	0 часов	0 часов	0 часов	0 часов	0 часов
Количество проб с неудовлетворительными показателями "мутность и цветность"	0	0	0	0	0	0	0	0	0	0	0	0	0	0	0
Количество жалоб на качество горячего водоснабжения	0	0	0	0	0	0	0	0	0	0	0	0	0	0	0
Относительное количество жалоб на качество горячего водоснабжения (определяется как количество жалоб к количеству обслуживаемых жителей)	0	0	0	0	0	0	0	0	0	0	0	0	0	0	0

Таблица 6.5 Показатели качества горячего водоснабжения в зоне деятельности единой теплоснабжающей организации N1 данные МП г. Омска «Тепловая компания» ЦТП-302

Показатели качества ГВС	2019	2020	2021	2022	2023	2024	2025	2026	2027	2028	2029	2030	2031	2032	2033
Число часов работы в год	8424	8448	8400	8400	8400	8400	8400	8400	8400	8400	8400	8400	8400	8400	8400
Число часов работы в год с температурой, превышающей 65°С (но не выше 75°С)	83	332	208	208	208	208	208	208	208	208	208	208	208	208	208
Число часов работы в год с температурой ниже 45°С	0 часов	0 часов	0 часов	0 часов	0 часов	0 часов	0 часов	0 часов	0 часов	0 часов	0 часов	0 часов	0 часов	0 часов	0 часов
Количество проб с неудовлетворительными показателями "мутность и цветность"	0	0	0	0	0	0	0	0	0	0	0	0	0	0	0
Количество жалоб на качество горячего водоснабжения	0	0	0	0	0	0	0	0	0	0	0	0	0	0	0
Относительное количество жалоб на качество горячего водоснабжения (определяется как количество жалоб к количеству обслуживаемых жителей)	0	0	0	0	0	0	0	0	0	0	0	0	0	0	0

Таблица 6.6 Показатели качества горячего водоснабжения в зоне деятельности единой теплоснабжающей организации N1 данные МП г. Омска «Тепловая компания» ЦТП-306

Показатели качества ГВС	2019	2020	2021	2022	2023	2024	2025	2026	2027	2028	2029	2030	2031	2032	2033
Число часов работы в год	6570	7197	6884	6884	6884	6884	6884	6884	6884	6884	6884	6884	6884	6884	6884
Число часов работы в год с температурой, превышающей 65°С (но не выше 75°С)	1248	1079	1164	1164	1164	1164	1164	1164	1164	1164	1164	1164	1164	1164	1164
Число часов работы в год с температурой ниже 45°С	0 часов	0 часов	0 часов	0 часов	0 часов	0 часов	0 часов	0 часов	0 часов	0 часов	0 часов	0 часов	0 часов	0 часов	0 часов
Количество проб с неудовлетворительными показателями "мутность и цветность"	0	0	0	0	0	0	0	0	0	0	0	0	0	0	0
Количество жалоб на качество горячего водоснабжения	0	0	0	0	0	0	0	0	0	0	0	0	0	0	0
Относительное количество жалоб на качество горячего водоснабжения (определяется как количество жалоб к количеству обслуживаемых жителей)	0	0	0	0	0	0	0	0	0	0	0	0	0	0	0

Таблица 6.7 Показатели качества горячего водоснабжения в зоне деятельности единой теплоснабжающей организации N1 данные МП г. Омска «Тепловая компания» ЦТП-401

Показатели качества ГВС	2019	2020	2021	2022	2023	2024	2025	2026	2027	2028	2029	2030	2031	2032	2033
Число часов работы в год	6508	8085	7297	7297	7297	7297	7297	7297	7297	7297	7297	7297	7297	7297	7297
Число часов работы в год с температурой, превышающей 65°С (но не выше 75°С)	97	44	71	71	71	71	71	71	71	71	71	71	71	71	71
Число часов работы в год с температурой ниже 45°С	0 часов	0 часов	0 часов	0 часов	0 часов	0 часов	0 часов	0 часов	0 часов	0 часов	0 часов	0 часов	0 часов	0 часов	0 часов
Количество проб с неудовлетворительными показателями "мутность и цветность"	0	0	0	0	0	0	0	0	0	0	0	0	0	0	0
Количество жалоб на качество горячего водоснабжения	0	0	0	0	0	0	0	0	0	0	0	0	0	0	0
Относительное количество жалоб на качество горячего водоснабжения (определяется как количество жалоб к количеству обслуживаемых жителей)	0	0	0	0	0	0	0	0	0	0	0	0	0	0	0

Таблица 6.8 Показатели качества горячего водоснабжения в зоне деятельности единой теплоснабжающей организации N1 данные МП г. Омска «Тепловая компания» ЦТП-501

Показатели качества ГВС	2019	2020	2021	2022	2023	2024	2025	2026	2027	2028	2029	2030	2031	2032	2033
Число часов работы в год	8382	8152	8400	8400	8400	8400	8400	8400	8400	8400	8400	8400	8400	8400	8400
Число часов работы в год с температурой, превышающей 65°С (но не выше 75°С)	2682	3342	3012	3012	3012	3012	3012	3012	3012	3012	3012	3012	3012	3012	3012
Число часов работы в год с температурой ниже 45°С	0 часов	0 часов	0 часов	0 часов	0 часов	0 часов	0 часов	0 часов	0 часов	0 часов	0 часов	0 часов	0 часов	0 часов	0 часов
Количество проб с неудовлетворительными показателями "мутность и цветность"	0	0	0	0	0	0	0	0	0	0	0	0	0	0	0
Количество жалоб на качество горячего водоснабжения	0	0	0	0	0	0	0	0	0	0	0	0	0	0	0
Относительное количество жалоб на качество горячего водоснабжения (определяется как количество жалоб к количеству обслуживаемых жителей)	0	0	0	0	0	0	0	0	0	0	0	0	0	0	0

Таблица 6.9 Показатели качества горячего водоснабжения в зоне деятельности единой теплоснабжающей организации N1 данные МП г. Омска «Тепловая компания» ЦТП-502

Показатели качества ГВС	2019	2020	2021	2022	2023	2024	2025	2026	2027	2028	2029	2030	2031	2032	2033
Число часов работы в год	8372	8212	8400	8400	8400	8400	8400	8400	8400	8400	8400	8400	8400	8400	8400
Число часов работы в год с температурой, превышающей 65°С (но не выше 75°С)	2679	2627	2653	2653	2653	2653	2653	2653	2653	2653	2653	2653	2653	2653	2653
Число часов работы в год с температурой ниже 45°С	0 часов	0 часов	0 часов	0 часов	0 часов	0 часов	0 часов	0 часов	0 часов	0 часов	0 часов	0 часов	0 часов	0 часов	0 часов
Количество проб с неудовлетворительными показателями "мутность и цветность"	0	0	0	0	0	0	0	0	0	0	0	0	0	0	0
Количество жалоб на качество горячего водоснабжения	0	0	0	0	0	0	0	0	0	0	0	0	0	0	0
Относительное количество жалоб на качество горячего водоснабжения (определяется как количество жалоб к количеству обслуживаемых жителей)	0	0	0	0	0	0	0	0	0	0	0	0	0	0	0

Таблица 6.10 Показатели качества горячего водоснабжения в зоне деятельности единой теплоснабжающей организации N1 данные МП г. Омска «Тепловая компания» ЦТП-503

Показатели качества ГВС	2019	2020	2021	2022	2023	2024	2025	2026	2027	2028	2029	2030	2031	2032	2033
Число часов работы в год	8382	8152	8400	8400	8400	8400	8400	8400	8400	8400	8400	8400	8400	8400	8400
Число часов работы в год с температурой, превышающей 65°С (но не выше 75°С)	2263	1712	1988	1988	1988	1988	1988	1988	1988	1988	1988	1988	1988	1988	1988
Число часов работы в год с температурой ниже 45°С	0 часов	0 часов	0 часов	0 часов	0 часов	0 часов	0 часов	0 часов	0 часов	0 часов	0 часов	0 часов	0 часов	0 часов	0 часов
Количество проб с неудовлетворительными показателями "мутность и цветность"	0	0	0	0	0	0	0	0	0	0	0	0	0	0	0
Количество жалоб на качество горячего водоснабжения	1	1	0	0	0	0	0	0	0	0	0	0	0	0	0
Относительное количество жалоб на качество горячего водоснабжения (определяется как количество жалоб к количеству обслуживаемых жителей)	0,00084	0,00084	0	0	0	0	0	0	0	0	0	0	0	0	0

Таблица 6.11 Показатели качества горячего водоснабжения в зоне деятельности единой теплоснабжающей организации N1 данные МП г. Омска «Тепловая компания» ЦТП-504

Показатели качества ГВС	2019	2020	2021	2022	2023	2024	2025	2026	2027	2028	2029	2030	2031	2032	2033
Число часов работы в год	8424	8161	8400	8400	8400	8400	8400	8400	8400	8400	8400	8400	8400	8400	8400
Число часов работы в год с температурой, превышающей 65°С (но не выше 75°С)	1769	1713	1741	1741	1741	1741	1741	1741	1741	1741	1741	1741	1741	1741	1741
Число часов работы в год с температурой ниже 45°С	0 часов	0 часов	0 часов	0 часов	0 часов	0 часов	0 часов	0 часов	0 часов	0 часов	0 часов	0 часов	0 часов	0 часов	0 часов
Количество проб с неудовлетворительными показателями "мутность и цветность"	0	0	0	0	0	0	0	0	0	0	0	0	0	0	0
Количество жалоб на качество горячего водоснабжения	0	0	0	0	0	0	0	0	0	0	0	0	0	0	0
Относительное количество жалоб на качество горячего водоснабжения (определяется как количество жалоб к количеству обслуживаемых жителей)	0	0	0	0	0	0	0	0	0	0	0	0	0	0	0

Таблица 6.12 Показатели качества горячего водоснабжения в зоне деятельности единой теплоснабжающей организации N1 данные МП г. Омска «Тепловая компания» ЦТП-545

Показатели качества ГВС	2019	2020	2021	2022	2023	2024	2025	2026	2027	2028	2029	2030	2031	2032	2033
Число часов работы в год	8424	7995	8400	8400	8400	8400	8400	8400	8400	8400	8400	8400	8400	8400	8400
Число часов работы в год с температурой, превышающей 65°С (но не выше 75°С)	2106	2318	2212	2212	2212	2212	2212	2212	2212	2212	2212	2212	2212	2212	2212
Число часов работы в год с температурой ниже 45°С	0 часов	0 часов	0 часов	0 часов	0 часов	0 часов	0 часов	0 часов	0 часов	0 часов	0 часов	0 часов	0 часов	0 часов	0 часов
Количество проб с неудовлетворительными показателями "мутность и цветность"	0	0	0	0	0	0	0	0	0	0	0	0	0	0	0
Количество жалоб на качество горячего водоснабжения	0	0	0	0	0	0	0	0	0	0	0	0	0	0	0
Относительное количество жалоб на качество горячего водоснабжения (определяется как количество жалоб к количеству обслуживаемых жителей)	0	0	0	0	0	0	0	0	0	0	0	0	0	0	0

Таблица 6.13 Показатели качества горячего водоснабжения в зоне деятельности единой теплоснабжающей организации N1 данные МП г. Омска «Тепловая компания» ЦТП-546

Показатели качества ГВС	2019	2020	2021	2022	2023	2024	2025	2026	2027	2028	2029	2030	2031	2032	2033
Число часов работы в год	8328	7774	8400	8400	8400	8400	8400	8400	8400	8400	8400	8400	8400	8400	8400
Число часов работы в год с температурой, превышающей 65°С (но не выше 75°С)	2664	2487	2576	2576	2576	2576	2576	2576	2576	2576	2576	2576	2576	2576	2576
Число часов работы в год с температурой ниже 45°С	0 часов	0 часов	0 часов	0 часов	0 часов	0 часов	0 часов	0 часов	0 часов	0 часов	0 часов	0 часов	0 часов	0 часов	0 часов
Количество проб с неудовлетворительными показателями "мутность и цветность"	0	0	0	0	0	0	0	0	0	0	0	0	0	0	0
Количество жалоб на качество горячего водоснабжения	0	1	0	0	0	0	0	0	0	0	0	0	0	0	0
Относительное количество жалоб на качество горячего водоснабжения (определяется как количество жалоб к количеству обслуживаемых жителей)	0	0,000434	0	0	0	0	0	0	0	0	0	0	0	0	0

Таблица 6.14 Показатели качества горячего водоснабжения в зоне деятельности единой теплоснабжающей организации N1 данные МП г. Омска «Тепловая компания» ЦТП-547

Показатели качества ГВС	2019	2020	2021	2022	2023	2024	2025	2026	2027	2028	2029	2030	2031	2032	2033
Число часов работы в год	8328	7774	8400	8400	8400	8400	8400	8400	8400	8400	8400	8400	8400	8400	8400
Число часов работы в год с температурой, превышающей 65°С (но не выше 75°С)	2241	2185	2213	2213	2213	2213	2213	2213	2213	2213	2213	2213	2213	2213	2213
Число часов работы в год с температурой ниже 45°С	0 часов	0 часов	0 часов	0 часов	0 часов	0 часов	0 часов	0 часов	0 часов	0 часов	0 часов	0 часов	0 часов	0 часов	0 часов
Количество проб с неудовлетворительными показателями "мутность и цветность"	0	0	0	0	0	0	0	0	0	0	0	0	0	0	0
Количество жалоб на качество горячего водоснабжения	0	0	0	0	0	0	0	0	0	0	0	0	0	0	0
Относительное количество жалоб на качество горячего водоснабжения (определяется как количество жалоб к количеству обслуживаемых жителей)	0	0	0	0	0	0	0	0	0	0	0	0	0	0	0

Таблица 6.15 Показатели качества горячего водоснабжения в зоне деятельности единой теплоснабжающей организации N1 данные МП г. Омска «Тепловая компания» ЦТП-548

Показатели качества ГВС	2019	2020	2021	2022	2023	2024	2025	2026	2027	2028	2029	2030	2031	2032	2033
Число часов работы в год	8347	8221	8400	8400	8400	8400	8400	8400	8400	8400	8400	8400	8400	8400	8400
Число часов работы в год с температурой, превышающей 65°С (но не выше 75°С)	1752	1421	1587	1587	1587	1587	1587	1587	1587	1587	1587	1587	1587	1587	1587
Число часов работы в год с температурой ниже 45°С	0 часов	0 часов	0 часов	0 часов	0 часов	0 часов	0 часов	0 часов	0 часов	0 часов	0 часов	0 часов	0 часов	0 часов	0 часов
Количество проб с неудовлетворительными показателями "мутность и цветность"	0	0	0	0	0	0	0	0	0	0	0	0	0	0	0
Количество жалоб на качество горячего водоснабжения	1	3	0	0	0	0	0	0	0	0	0	0	0	0	0
Относительное количество жалоб на качество горячего водоснабжения (определяется как количество жалоб к количеству обслуживаемых жителей)	0,0019	0,00565	0	0	0	0	0	0	0	0	0	0	0	0	0

Таблица 6.16 Показатели качества горячего водоснабжения в зоне деятельности единой теплоснабжающей организации N1 данные МП г. Омска «Тепловая компания» ЦТП-549

Показатели качества ГВС	2019	2020	2021	2022	2023	2024	2025	2026	2027	2028	2029	2030	2031	2032	2033
Число часов работы в год	8424	8133	8400	8400	8400	8400	8400	8400	8400	8400	8400	8400	8400	8400	8400
Число часов работы в год с температурой, превышающей 65°С (но не выше 75°С)	1769	1707	1738	1738	1738	1738	1738	1738	1738	1738	1738	1738	1738	1738	1738
Число часов работы в год с температурой ниже 45°С	0 часов	0 часов	0 часов	0 часов	0 часов	0 часов	0 часов	0 часов	0 часов	0 часов	0 часов	0 часов	0 часов	0 часов	0 часов
Количество проб с неудовлетворительными показателями "мутность и цветность"	0	0	0	0	0	0	0	0	0	0	0	0	0	0	0
Количество жалоб на качество горячего водоснабжения	0	0	0	0	0	0	0	0	0	0	0	0	0	0	0
Относительное количество жалоб на качество горячего водоснабжения (определяется как количество жалоб к количеству обслуживаемых жителей)	0	0	0	0	0	0	0	0	0	0	0	0	0	0	0

Таблица 6.17 Показатели качества горячего водоснабжения в зоне деятельности единой теплоснабжающей организации N1 данные МП г. Омска «Тепловая компания» ЦТП-601

Показатели качества ГВС	2019	2020	2021	2022	2023	2024	2025	2026	2027	2028	2029	2030	2031	2032	2033
Число часов работы в год	8379	8253	8400	8400	8400	8400	8400	8400	8400	8400	8400	8400	8400	8400	8400
Число часов работы в год с температурой, превышающей 65°С (но не выше 75°С)	1595	1498	1547	1547	1547	1547	1547	1547	1547	1547	1547	1547	1547	1547	1547
Число часов работы в год с температурой ниже 45°С	0 часов	0 часов	0 часов	0 часов	0 часов	0 часов	0 часов	0 часов	0 часов	0 часов	0 часов	0 часов	0 часов	0 часов	0 часов
Количество проб с неудовлетворительными показателями "мутность и цветность"	0	0	0	0	0	0	0	0	0	0	0	0	0	0	0
Количество жалоб на качество горячего водоснабжения	0	0	0	0	0	0	0	0	0	0	0	0	0	0	0
Относительное количество жалоб на качество горячего водоснабжения (определяется как количество жалоб к количеству обслуживаемых жителей)	0	0	0	0	0	0	0	0	0	0	0	0	0	0	0

Таблица 6.18 Показатели качества горячего водоснабжения в зоне деятельности единой теплоснабжающей организации N1 данные МП г. Омска «Тепловая компания» ЦТП-602

Показатели качества ГВС	2019	2020	2021	2022	2023	2024	2025	2026	2027	2028	2029	2030	2031	2032	2033
Число часов работы в год	8424	8448	8400	8400	8400	8400	8400	8400	8400	8400	8400	8400	8400	8400	8400
Число часов работы в год с температурой, превышающей 65°С (но не выше 75°С)	1600	1456	1528	1528	1528	1528	1528	1528	1528	1528	1528	1528	1528	1528	1528
Число часов работы в год с температурой ниже 45°С	0 часов	0 часов	0 часов	0 часов	0 часов	0 часов	0 часов	0 часов	0 часов	0 часов	0 часов	0 часов	0 часов	0 часов	0 часов
Количество проб с неудовлетворительными показателями "мутность и цветность"	0	0	0	0	0	0	0	0	0	0	0	0	0	0	0
Количество жалоб на качество горячего водоснабжения	0	0	0	0	0	0	0	0	0	0	0	0	0	0	0
Относительное количество жалоб на качество горячего водоснабжения (определяется как количество жалоб к количеству обслуживаемых жителей)	0	0	0	0	0	0	0	0	0	0	0	0	0	0	0

Таблица 6.19 Показатели качества горячего водоснабжения в зоне деятельности единой теплоснабжающей организации N1 данные МП г. Омска «Тепловая компания» ЦТП-603

Показатели качества ГВС	2019	2020	2021	2022	2023	2024	2025	2026	2027	2028	2029	2030	2031	2032	2033
Число часов работы в год	8424	8448	8400	8400	8400	8400	8400	8400	8400	8400	8400	8400	8400	8400	8400
Число часов работы в год с температурой, превышающей 65°С (но не выше 75°С)	1492	1388	1440	1440	1440	1440	1440	1440	1440	1440	1440	1440	1440	1440	1440
Число часов работы в год с температурой ниже 45°С	0 часов	0 часов	0 часов	0 часов	0 часов	0 часов	0 часов	0 часов	0 часов	0 часов	0 часов	0 часов	0 часов	0 часов	0 часов
Количество проб с неудовлетворительными показателями "мутность и цветность"	0	0	0	0	0	0	0	0	0	0	0	0	0	0	0
Количество жалоб на качество горячего водоснабжения	0	0	0	0	0	0	0	0	0	0	0	0	0	0	0
Относительное количество жалоб на качество горячего водоснабжения (определяется как количество жалоб к количеству обслуживаемых жителей)	0	0	0	0	0	0	0	0	0	0	0	0	0	0	0

Таблица 6.20 Показатели качества горячего водоснабжения в зоне деятельности единой теплоснабжающей организации N1 данные МП г. Омска «Тепловая компания» ЦТП-604

Показатели качества ГВС	2019	2020	2021	2022	2023	2024	2025	2026	2027	2028	2029	2030	2031	2032	2033
Число часов работы в год	8416	8290	8400	8400	8400	8400	8400	8400	8400	8400	8400	8400	8400	8400	8400
Число часов работы в год с температурой, превышающей 65°С (но не выше 75°С)	757	713	735	735	735	735	735	735	735	735	735	735	735	735	735
Число часов работы в год с температурой ниже 45°С	0 часов	0 часов	0 часов	0 часов	0 часов	0 часов	0 часов	0 часов	0 часов	0 часов	0 часов	0 часов	0 часов	0 часов	0 часов
Количество проб с неудовлетворительными показателями "мутность и цветность"	0	0	0	0	0	0	0	0	0	0	0	0	0	0	0
Количество жалоб на качество горячего водоснабжения	0	1	0	0	0	0	0	0	0	0	0	0	0	0	0
Относительное количество жалоб на качество горячего водоснабжения (определяется как количество жалоб к количеству обслуживаемых жителей)	0	0,0019	0	0	0	0	0	0	0	0	0	0	0	0	0

Таблица 6.21 Показатели качества горячего водоснабжения в зоне деятельности единой теплоснабжающей организации N1 данные МП г. Омска «Тепловая компания» ЦТП-605

Показатели качества ГВС	2019	2020	2021	2022	2023	2024	2025	2026	2027	2028	2029	2030	2031	2032	2033
Число часов работы в год	8424	8448	8400	8400	8400	8400	8400	8400	8400	8400	8400	8400	8400	8400	8400
Число часов работы в год с температурой, превышающей 65°С (но не выше 75°С)	821	789	805	805	805	805	805	805	805	805	805	805	805	805	805
Число часов работы в год с температурой ниже 45°С	0 часов	0 часов	0 часов	0 часов	0 часов	0 часов	0 часов	0 часов	0 часов	0 часов	0 часов	0 часов	0 часов	0 часов	0 часов
Количество проб с неудовлетворительными показателями "мутность и цветность"	0	0	0	0	0	0	0	0	0	0	0	0	0	0	0
Количество жалоб на качество горячего водоснабжения	0	0	0	0	0	0	0	0	0	0	0	0	0	0	0
Относительное количество жалоб на качество горячего водоснабжения (определяется как количество жалоб к количеству обслуживаемых жителей)	0	0	0	0	0	0	0	0	0	0	0	0	0	0	0

Таблица 6.22 Показатели качества горячего водоснабжения в зоне деятельности единой теплоснабжающей организации N1 данные МП г. Омска «Тепловая компания» ЦТП-614

Показатели качества ГВС	2019	2020	2021	2022	2023	2024	2025	2026	2027	2028	2029	2030	2031	2032	2033
Число часов работы в год	8424	8448	8400	8400	8400	8400	8400	8400	8400	8400	8400	8400	8400	8400	8400
Число часов работы в год с температурой, превышающей 65°С (но не выше 75°С)	1851	1789	1820	1820	1820	1820	1820	1820	1820	1820	1820	1820	1820	1820	1820
Число часов работы в год с температурой ниже 45°С	0 часов	0 часов	0 часов	0 часов	0 часов	0 часов	0 часов	0 часов	0 часов	0 часов	0 часов	0 часов	0 часов	0 часов	0 часов
Количество проб с неудовлетворительными показателями "мутность и цветность"	0	0	0	0	0	0	0	0	0	0	0	0	0	0	0
Количество жалоб на качество горячего водоснабжения	0	0	0	0	0	0	0	0	0	0	0	0	0	0	0
Относительное количество жалоб на качество горячего водоснабжения (определяется как количество жалоб к количеству обслуживаемых жителей)	0	0	0	0	0	0	0	0	0	0	0	0	0	0	0

Таблица 6.23 Показатели качества горячего водоснабжения в зоне деятельности единой теплоснабжающей организации N1 данные МП г. Омска «Тепловая компания» ЦТП-645

Показатели качества ГВС	2019	2020	2021	2022	2023	2024	2025	2026	2027	2028	2029	2030	2031	2032	2033
Число часов работы в год	7055	8448	8400	8400	8400	8400	8400	8400	8400	8400	8400	8400	8400	8400	8400
Число часов работы в год с температурой, превышающей 65°С (но не выше 75°С)	701	1774	1238	1238	1238	1238	1238	1238	1238	1238	1238	1238	1238	1238	1238
Число часов работы в год с температурой ниже 45°С	0 часов	0 часов	0 часов	0 часов	0 часов	0 часов	0 часов	0 часов	0 часов	0 часов	0 часов	0 часов	0 часов	0 часов	0 часов
Количество проб с неудовлетворительными показателями "мутность и цветность"	0	0	0	0	0	0	0	0	0	0	0	0	0	0	0
Количество жалоб на качество горячего водоснабжения	1	0	0	0	0	0	0	0	0	0	0	0	0	0	0
Относительное количество жалоб на качество горячего водоснабжения (определяется как количество жалоб к количеству обслуживаемых жителей)	0,00071	0	0	0	0	0	0	0	0	0	0	0	0	0	0

Таблица 6.24 Показатели качества горячего водоснабжения в зоне деятельности единой теплоснабжающей организации N1 данные МП г. Омска «Тепловая компания» ЦТП-646

Показатели качества ГВС	2019	2020	2021	2022	2023	2024	2025	2026	2027	2028	2029	2030	2031	2032	2033
Число часов работы в год	8416	8448	8400	8400	8400	8400	8400	8400	8400	8400	8400	8400	8400	8400	8400
Число часов работы в год с температурой, превышающей 65°С (но не выше 75°С)	1561	1479	1520	1520	1520	1520	1520	1520	1520	1520	1520	1520	1520	1520	1520
Число часов работы в год с температурой ниже 45°С	0 часов	0 часов	0 часов	0 часов	0 часов	0 часов	0 часов	0 часов	0 часов	0 часов	0 часов	0 часов	0 часов	0 часов	0 часов
Количество проб с неудовлетворительными показателями "мутность и цветность"	0	0	0	0	0	0	0	0	0	0	0	0	0	0	0
Количество жалоб на качество горячего водоснабжения	0	0	0	0	0	0	0	0	0	0	0	0	0	0	0
Относительное количество жалоб на качество горячего водоснабжения (определяется как количество жалоб к количеству обслуживаемых жителей)	0	0	0	0	0	0	0	0	0	0	0	0	0	0	0

Таблица 6.25 Показатели качества горячего водоснабжения в зоне деятельности единой теплоснабжающей организации N1 данные МП г. Омска «Тепловая компания» ЦТП-657

Показатели качества ГВС	2019	2020	2021	2022	2023	2024	2025	2026	2027	2028	2029	2030	2031	2032	2033
Число часов работы в год	8424	8448	8400	8400	8400	8400	8400	8400	8400	8400	8400	8400	8400	8400	8400
Число часов работы в год с температурой, превышающей 65°С (но не выше 75°С)	1699	1625	1662	1662	1662	1662	1662	1662	1662	1662	1662	1662	1662	1662	1662
Число часов работы в год с температурой ниже 45°С	0 часов	0 часов	0 часов	0 часов	0 часов	0 часов	0 часов	0 часов	0 часов	0 часов	0 часов	0 часов	0 часов	0 часов	0 часов
Количество проб с неудовлетворительными показателями "мутность и цветность"	0	0	0	0	0	0	0	0	0	0	0	0	0	0	0
Количество жалоб на качество горячего водоснабжения	1	1	0	0	0	0	0	0	0	0	0	0	0	0	0
Относительное количество жалоб на качество горячего водоснабжения (определяется как количество жалоб к количеству обслуживаемых жителей)	0,00047	0,00047	0	0	0	0	0	0	0	0	0	0	0	0	0

Таблица 6.26 Показатели качества горячего водоснабжения в зоне деятельности единой теплоснабжающей организации N1 данные МП г. Омска «Тепловая компания» ЦТП-658

Показатели качества ГВС	2019	2020	2021	2022	2023	2024	2025	2026	2027	2028	2029	2030	2031	2032	2033
Число часов работы в год	8424	8448	8400	8400	8400	8400	8400	8400	8400	8400	8400	8400	8400	8400	8400
Число часов работы в год с температурой, превышающей 65°С (но не выше 75°С)	1954	1888	1921	1921	1921	1921	1921	1921	1921	1921	1921	1921	1921	1921	1921
Число часов работы в год с температурой ниже 45°С	0 часов	0 часов	0 часов	0 часов	0 часов	0 часов	0 часов	0 часов	0 часов	0 часов	0 часов	0 часов	0 часов	0 часов	0 часов
Количество проб с неудовлетворительными показателями "мутность и цветность"	0	0	0	0	0	0	0	0	0	0	0	0	0	0	0
Количество жалоб на качество горячего водоснабжения	0	2	0	0	0	0	0	0	0	0	0	0	0	0	0
Относительное количество жалоб на качество горячего водоснабжения (определяется как количество жалоб к количеству обслуживаемых жителей)	0	0,0013	0	0	0	0	0	0	0	0	0	0	0	0	0

Таблица 6.27 Показатели качества горячего водоснабжения в зоне деятельности единой теплоснабжающей организации N1 данные МП г. Омска «Тепловая компания» ЦТП-660

Показатели качества ГВС	2019	2020	2021	2022	2023	2024	2025	2026	2027	2028	2029	2030	2031	2032	2033
Число часов работы в год	8424	8448	8400	8400	8400	8400	8400	8400	8400	8400	8400	8400	8400	8400	8400
Число часов работы в год с температурой, превышающей 65°С (но не выше 75°С)	2245	2175	2210	2210	2210	2210	2210	2210	2210	2210	2210	2210	2210	2210	2210
Число часов работы в год с температурой ниже 45°С	0 часов	0 часов	0 часов	0 часов	0 часов	0 часов	0 часов	0 часов	0 часов	0 часов	0 часов	0 часов	0 часов	0 часов	0 часов
Количество проб с неудовлетворительными показателями "мутность и цветность"	0	0	0	0	0	0	0	0	0	0	0	0	0	0	0
Количество жалоб на качество горячего водоснабжения	0	0	0	0	0	0	0	0	0	0	0	0	0	0	0
Относительное количество жалоб на качество горячего водоснабжения (определяется как количество жалоб к количеству обслуживаемых жителей)	0	0	0	0	0	0	0	0	0	0	0	0	0	0	0

Таблица 6.28 Показатели качества горячего водоснабжения в зоне деятельности единой теплоснабжающей организации N1 данные МП г. Омска «Тепловая компания» ЦТП-662

Показатели качества ГВС	2019	2020	2021	2022	2023	2024	2025	2026	2027	2028	2029	2030	2031	2032	2033
Число часов работы в год	8424	8448	8400	8400	8400	8400	8400	8400	8400	8400	8400	8400	8400	8400	8400
Число часов работы в год с температурой, превышающей 65°С (но не выше 75°С)	1612	1545	1579	1579	1579	1579	1579	1579	1579	1579	1579	1579	1579	1579	1579
Число часов работы в год с температурой ниже 45°С	0 часов	0 часов	0 часов	0 часов	0 часов	0 часов	0 часов	0 часов	0 часов	0 часов	0 часов	0 часов	0 часов	0 часов	0 часов
Количество проб с неудовлетворительными показателями "мутность и цветность"	0	0	0	0	0	0	0	0	0	0	0	0	0	0	0
Количество жалоб на качество горячего водоснабжения	0	0	0	0	0	0	0	0	0	0	0	0	0	0	0
Относительное количество жалоб на качество горячего водоснабжения (определяется как количество жалоб к количеству обслуживаемых жителей)	0	0	0	0	0	0	0	0	0	0	0	0	0	0	0

Таблица 6.29 Показатели качества горячего водоснабжения в зоне деятельности единой теплоснабжающей организации N1 данные МП г. Омска «Тепловая компания» ЦТП-663

Показатели качества ГВС	2019	2020	2021	2022	2023	2024	2025	2026	2027	2028	2029	2030	2031	2032	2033
Число часов работы в год	8424	8448	8400	8400	8400	8400	8400	8400	8400	8400	8400	8400	8400	8400	8400
Число часов работы в год с температурой, превышающей 65°С (но не выше 75°С)	1637	1570	1604	1604	1604	1604	1604	1604	1604	1604	1604	1604	1604	1604	1604
Число часов работы в год с температурой ниже 45°С	0 часов	0 часов	0 часов	0 часов	0 часов	0 часов	0 часов	0 часов	0 часов	0 часов	0 часов	0 часов	0 часов	0 часов	0 часов
Количество проб с неудовлетворительными показателями "мутность и цветность"	0	0	0	0	0	0	0	0	0	0	0	0	0	0	0
Количество жалоб на качество горячего водоснабжения	1	0	0	0	0	0	0	0	0	0	0	0	0	0	0
Относительное количество жалоб на качество горячего водоснабжения (определяется как количество жалоб к количеству обслуживаемых жителей)	0,00047	0	0	0	0	0	0	0	0	0	0	0	0	0	0

Таблица 6.30 Показатели качества горячего водоснабжения в зоне деятельности единой теплоснабжающей организации N1 данные МП г. Омска «Тепловая компания» ЦТП-676

Показатели качества ГВС	2019	2020	2021	2022	2023	2024	2025	2026	2027	2028	2029	2030	2031	2032	2033
Число часов работы в год	8402	8446	8400	8400	8400	8400	8400	8400	8400	8400	8400	8400	8400	8400	8400
Число часов работы в год с температурой, превышающей 65°С (но не выше 75°С)	1687	1624	1656	1656	1656	1656	1656	1656	1656	1656	1656	1656	1656	1656	1656
Число часов работы в год с температурой ниже 45°С	0 часов	0 часов	0 часов	0 часов	0 часов	0 часов	0 часов	0 часов	0 часов	0 часов	0 часов	0 часов	0 часов	0 часов	0 часов
Количество проб с неудовлетворительными показателями "мутность и цветность"	0	0	0	0	0	0	0	0	0	0	0	0	0	0	0
Количество жалоб на качество горячего водоснабжения	1	0	0	0	0	0	0	0	0	0	0	0	0	0	0
Относительное количество жалоб на качество горячего водоснабжения (определяется как количество жалоб к количеству обслуживаемых жителей)	0,00056	0	0	0	0	0	0	0	0	0	0	0	0	0	0

Таблица 6.31 Показатели качества горячего водоснабжения в зоне деятельности единой теплоснабжающей организации N1 данные МП г. Омска «Тепловая компания» ЦТП-678

Показатели качества ГВС	2019	2020	2021	2022	2023	2024	2025	2026	2027	2028	2029	2030	2031	2032	2033
Число часов работы в год	8402	8446	8400	8400	8400	8400	8400	8400	8400	8400	8400	8400	8400	8400	8400
Число часов работы в год с температурой, превышающей 65°С (но не выше 75°С)	1692	1633	1663	1663	1663	1663	1663	1663	1663	1663	1663	1663	1663	1663	1663
Число часов работы в год с температурой ниже 45°С	0 часов	0 часов	0 часов	0 часов	0 часов	0 часов	0 часов	0 часов	0 часов	0 часов	0 часов	0 часов	0 часов	0 часов	0 часов
Количество проб с неудовлетворительными показателями "мутность и цветность"	0	0	0	0	0	0	0	0	0	0	0	0	0	0	0
Количество жалоб на качество горячего водоснабжения	0	0	0	0	0	0	0	0	0	0	0	0	0	0	0
Относительное количество жалоб на качество горячего водоснабжения (определяется как количество жалоб к количеству обслуживаемых жителей)	0	0	0	0	0	0	0	0	0	0	0	0	0	0	0

Таблица 6.32 Показатели качества горячего водоснабжения в зоне деятельности единой теплоснабжающей организации N1 данные МП г. Омска «Тепловая компания» ЦТП-680

Показатели качества ГВС	2019	2020	2021	2022	2023	2024	2025	2026	2027	2028	2029	2030	2031	2032	2033
Число часов работы в год	8402	8445	8400	8400	8400	8400	8400	8400	8400	8400	8400	8400	8400	8400	8400
Число часов работы в год с температурой, превышающей 65°С (но не выше 75°С)	755	644	700	700	700	700	700	700	700	700	700	700	700	700	700
Число часов работы в год с температурой ниже 45°С	0 часов	0 часов	0 часов	0 часов	0 часов	0 часов	0 часов	0 часов	0 часов	0 часов	0 часов	0 часов	0 часов	0 часов	0 часов
Количество проб с неудовлетворительными показателями "мутность и цветность"	0	0	0	0	0	0	0	0	0	0	0	0	0	0	0
Количество жалоб на качество горячего водоснабжения	0	0	0	0	0	0	0	0	0	0	0	0	0	0	0
Относительное количество жалоб на качество горячего водоснабжения (определяется как количество жалоб к количеству обслуживаемых жителей)	0	0	0	0	0	0	0	0	0	0	0	0	0	0	0

Таблица 6.33 Показатели качества горячего водоснабжения в зоне деятельности единой теплоснабжающей организации N1 данные МП г. Омска «Тепловая компания» ЦТП-683

Показатели качества ГВС	2019	2020	2021	2022	2023	2024	2025	2026	2027	2028	2029	2030	2031	2032	2033
Число часов работы в год	6411	8448	8400	8400	8400	8400	8400	8400	8400	8400	8400	8400	8400	8400	8400
Число часов работы в год с температурой, превышающей 65°С (но не выше 75°С)	541	2111	1326	1326	1326	1326	1326	1326	1326	1326	1326	1326	1326	1326	1326
Число часов работы в год с температурой ниже 45°С	0 часов	0 часов	0 часов	0 часов	0 часов	0 часов	0 часов	0 часов	0 часов	0 часов	0 часов	0 часов	0 часов	0 часов	0 часов
Количество проб с неудовлетворительными показателями "мутность и цветность"	0	0	0	0	0	0	0	0	0	0	0	0	0	0	0
Количество жалоб на качество горячего водоснабжения	0	0	0	0	0	0	0	0	0	0	0	0	0	0	0
Относительное количество жалоб на качество горячего водоснабжения (определяется как количество жалоб к количеству обслуживаемых жителей)	0	0	0	0	0	0	0	0	0	0	0	0	0	0	0

Таблица 6.34 Показатели качества горячего водоснабжения в зоне деятельности единой теплоснабжающей организации N1 данные МП г. Омска «Тепловая компания» ЦТП-683

Показатели качества ГВС	2019	2020	2021	2022	2023	2024	2025	2026	2027	2028	2029	2030	2031	2032	2033
Число часов работы в год	6411	8448	8400	8400	8400	8400	8400	8400	8400	8400	8400	8400	8400	8400	8400
Число часов работы в год с температурой, превышающей 65°С (но не выше 75°С)	541	2111	1326	1326	1326	1326	1326	1326	1326	1326	1326	1326	1326	1326	1326
Число часов работы в год с температурой ниже 45°С	0 часов	0 часов	0 часов	0 часов	0 часов	0 часов	0 часов	0 часов	0 часов	0 часов	0 часов	0 часов	0 часов	0 часов	0 часов
Количество проб с неудовлетворительными показателями "мутность и цветность"	0	0	0	0	0	0	0	0	0	0	0	0	0	0	0
Количество жалоб на качество горячего водоснабжения	0	0	0	0	0	0	0	0	0	0	0	0	0	0	0
Относительное количество жалоб на качество горячего водоснабжения (определяется как количество жалоб к количеству обслуживаемых жителей)	0	0	0	0	0	0	0	0	0	0	0	0	0	0	0

Таблица 6.35 Показатели качества горячего водоснабжения в зоне деятельности единой теплоснабжающей организации N1 данные МП г. Омска «Тепловая компания» ЦТП-684

Показатели качества ГВС	2019	2020	2021	2022	2023	2024	2025	2026	2027	2028	2029	2030	2031	2032	2033
Число часов работы в год	8424	8448	8400	8400	8400	8400	8400	8400	8400	8400	8400	8400	8400	8400	8400
Число часов работы в год с температурой, превышающей 65°С (но не выше 75°С)	1621	1544	1583	1583	1583	1583	1583	1583	1583	1583	1583	1583	1583	1583	1583
Число часов работы в год с температурой ниже 45°С	0 часов	0 часов	0 часов	0 часов	0 часов	0 часов	0 часов	0 часов	0 часов	0 часов	0 часов	0 часов	0 часов	0 часов	0 часов
Количество проб с неудовлетворительными показателями "мутность и цветность"	0	0	0	0	0	0	0	0	0	0	0	0	0	0	0
Количество жалоб на качество горячего водоснабжения	0	0	0	0	0	0	0	0	0	0	0	0	0	0	0
Относительное количество жалоб на качество горячего водоснабжения (определяется как количество жалоб к количеству обслуживаемых жителей)	0	0	0	0	0	0	0	0	0	0	0	0	0	0	0

Таблица 6.36 Показатели качества горячего водоснабжения в зоне деятельности единой теплоснабжающей организации N1 данные МП г. Омска «Тепловая компания» ЦТП-686

Показатели качества ГВС	2019	2020	2021	2022	2023	2024	2025	2026	2027	2028	2029	2030	2031	2032	2033
Число часов работы в год	8424	8448	8400	8400	8400	8400	8400	8400	8400	8400	8400	8400	8400	8400	8400
Число часов работы в год с температурой, превышающей 65°С (но не выше 75°С)	1324	1287	1306	1306	1306	1306	1306	1306	1306	1306	1306	1306	1306	1306	1306
Число часов работы в год с температурой ниже 45°С	0 часов	0 часов	0 часов	0 часов	0 часов	0 часов	0 часов	0 часов	0 часов	0 часов	0 часов	0 часов	0 часов	0 часов	0 часов
Количество проб с неудовлетворительными показателями "мутность и цветность"	0	0	0	0	0	0	0	0	0	0	0	0	0	0	0
Количество жалоб на качество горячего водоснабжения	1	0	0	0	0	0	0	0	0	0	0	0	0	0	0
Относительное количество жалоб на качество горячего водоснабжения (определяется как количество жалоб к количеству обслуживаемых жителей)	0,00052	0	0	0	0	0	0	0	0	0	0	0	0	0	0

Таблица 6.37 Показатели качества горячего водоснабжения в зоне деятельности единой теплоснабжающей организации N1 данные МП г. Омска «Тепловая компания» ЦТП-689

Показатели качества ГВС	2019	2020	2021	2022	2023	2024	2025	2026	2027	2028	2029	2030	2031	2032	2033
Число часов работы в год	8424	8448	8400	8400	8400	8400	8400	8400	8400	8400	8400	8400	8400	8400	8400
Число часов работы в год с температурой, превышающей 65°С (но не выше 75°С)	1542	1487	1515	1515	1515	1515	1515	1515	1515	1515	1515	1515	1515	1515	1515
Число часов работы в год с температурой ниже 45°С	0 часов	0 часов	0 часов	0 часов	0 часов	0 часов	0 часов	0 часов	0 часов	0 часов	0 часов	0 часов	0 часов	0 часов	0 часов
Количество проб с неудовлетворительными показателями "мутность и цветность"	0	0	0	0	0	0	0	0	0	0	0	0	0	0	0
Количество жалоб на качество горячего водоснабжения	0	0	0	0	0	0	0	0	0	0	0	0	0	0	0
Относительное количество жалоб на качество горячего водоснабжения (определяется как количество жалоб к количеству обслуживаемых жителей)	0	0	0	0	0	0	0	0	0	0	0	0	0	0	0

Таблица 6.38 Показатели качества горячего водоснабжения в зоне деятельности единой теплоснабжающей организации N1 данные МП г. Омска «Тепловая компания» ЦТП-701

Показатели качества ГВС	2019	2020	2021	2022	2023	2024	2025	2026	2027	2028	2029	2030	2031	2032	2033
Число часов работы в год	8121	7618	7870	7870	7870	7870	7870	7870	7870	7870	7870	7870	7870	7870	7870
Число часов работы в год с температурой, превышающей 65°С (но не выше 75°С)	2030	1962	1996	1996	1996	1996	1996	1996	1996	1996	1996	1996	1996	1996	1996
Число часов работы в год с температурой ниже 45°С	0 часов	0 часов	0 часов	0 часов	0 часов	0 часов	0 часов	0 часов	0 часов	0 часов	0 часов	0 часов	0 часов	0 часов	0 часов
Количество проб с неудовлетворительными показателями "мутность и цветность"	0	0	0	0	0	0	0	0	0	0	0	0	0	0	0
Количество жалоб на качество горячего водоснабжения	0	0	0	0	0	0	0	0	0	0	0	0	0	0	0
Относительное количество жалоб на качество горячего водоснабжения (определяется как количество жалоб к количеству обслуживаемых жителей)	0	0	0	0	0	0	0	0	0	0	0	0	0	0	0

Таблица 6.39 Показатели качества горячего водоснабжения в зоне деятельности единой теплоснабжающей организации N1 данные МП г. Омска «Тепловая компания» ЦТП-702

Показатели качества ГВС	2019	2020	2021	2022	2023	2024	2025	2026	2027	2028	2029	2030	2031	2032	2033
Число часов работы в год	7010	8448	8400	8400	8400	8400	8400	8400	8400	8400	8400	8400	8400	8400	8400
Число часов работы в год с температурой, превышающей 65°С (но не выше 75°С)	549	2680	1615	1615	1615	1615	1615	1615	1615	1615	1615	1615	1615	1615	1615
Число часов работы в год с температурой ниже 45°С	0 часов	0 часов	0 часов	0 часов	0 часов	0 часов	0 часов	0 часов	0 часов	0 часов	0 часов	0 часов	0 часов	0 часов	0 часов
Количество проб с неудовлетворительными показателями "мутность и цветность"	0	0	0	0	0	0	0	0	0	0	0	0	0	0	0
Количество жалоб на качество горячего водоснабжения	0	0	0	0	0	0	0	0	0	0	0	0	0	0	0
Относительное количество жалоб на качество горячего водоснабжения (определяется как количество жалоб к количеству обслуживаемых жителей)	0	0	0	0	0	0	0	0	0	0	0	0	0	0	0

Таблица 6.40 Показатели качества горячего водоснабжения в зоне деятельности единой теплоснабжающей организации N1 данные МП г. Омска «Тепловая компания» ЦТП-703

Показатели качества ГВС	2019	2020	2021	2022	2023	2024	2025	2026	2027	2028	2029	2030	2031	2032	2033
Число часов работы в год	4056	7039	5548	5548	5548	5548	5548	5548	5548	5548	5548	5548	5548	5548	5548
Число часов работы в год с температурой, превышающей 65°С (но не выше 75°С)	408	704	556	556	556	556	556	556	556	556	556	556	556	556	556
Число часов работы в год с температурой ниже 45°С	0 часов	0 часов	0 часов	0 часов	0 часов	0 часов	0 часов	0 часов	0 часов	0 часов	0 часов	0 часов	0 часов	0 часов	0 часов
Количество проб с неудовлетворительными показателями "мутность и цветность"	0	0	0	0	0	0	0	0	0	0	0	0	0	0	0
Количество жалоб на качество горячего водоснабжения	0	0	0	0	0	0	0	0	0	0	0	0	0	0	0
Относительное количество жалоб на качество горячего водоснабжения (определяется как количество жалоб к количеству обслуживаемых жителей)	0	0	0	0	0	0	0	0	0	0	0	0	0	0	0

Таблица 6.41 Показатели качества горячего водоснабжения в зоне деятельности единой теплоснабжающей организации N1 данные МП г. Омска «Тепловая компания» ЦТП-704

Показатели качества ГВС	2019	2020	2021	2022	2023	2024	2025	2026	2027	2028	2029	2030	2031	2032	2033
Число часов работы в год	8347	8221	8400	8400	8400	8400	8400	8400	8400	8400	8400	8400	8400	8400	8400
Число часов работы в год с температурой, превышающей 65°С (но не выше 75°С)	1352	1211	1282	1282	1282	1282	1282	1282	1282	1282	1282	1282	1282	1282	1282
Число часов работы в год с температурой ниже 45°С	0 часов	0 часов	0 часов	0 часов	0 часов	0 часов	0 часов	0 часов	0 часов	0 часов	0 часов	0 часов	0 часов	0 часов	0 часов
Количество проб с неудовлетворительными показателями "мутность и цветность"	0	0	0	0	0	0	0	0	0	0	0	0	0	0	0
Количество жалоб на качество горячего водоснабжения	0	0	0	0	0	0	0	0	0	0	0	0	0	0	0
Относительное количество жалоб на качество горячего водоснабжения (определяется как количество жалоб к количеству обслуживаемых жителей)	0	0	0	0	0	0	0	0	0	0	0	0	0	0	0

Таблица 6.42 Показатели качества горячего водоснабжения в зоне деятельности единой теплоснабжающей организации N30, 31 данные ООО «Омсктехуглерод»

Показатели качества ГВС	2019	2020	2021	2022	2023	2024	2025	2026	2027	2028	2029	2030	2031	2032	2033
Число часов работы в год	8424	8448	8400	8400	8400	8400	8400	8400	8400	8400	8400	8400	8400	8400	8400
Число часов работы в год с температурой, превышающей 65°С	8416	8440	8400	8400	8400	8400	8400	8400	8400	8400	8400	8400	8400	8400	8400
Число часов работы в год с температурой ниже 45°С	8	8	0	0	0	0	0	0	0	0	0	0	0	0	0
Количество проб с неудовлетворительными показателями "мутность и цветность"	0	0	0	0	0	0	0	0	0	0	0	0	0	0	0
Количество жалоб на качество горячего водоснабжения	0	0	0	0	0	0	0	0	0	0	0	0	0	0	0
Относительное количество жалоб на качество горячего водоснабжения (определяется как количество жалоб к количеству обслуживаемых жителей)	0	0	0	0	0	0	0	0	0	0	0	0	0	0	0

Таблица 6.43 Показатели качества горячего водоснабжения в зоне деятельности единой теплоснабжающей организации N30, 31 данные МП г. Омска «Тепловая компания» ЦТП-203

Показатели качества ГВС	2019	2020	2021	2022	2023	2024	2025	2026	2027	2028	2029	2030	2031	2032	2033
Число часов работы в год	8424	8448	8400	8400	8400	8400	8400	8400	8400	8400	8400	8400	8400	8400	8400
Число часов работы в год с температурой, превышающей 65°С (но не выше 75°С)	1263	966	1115	1115	1115	1115	1115	1115	1115	1115	1115	1115	1115	1115	1115
Число часов работы в год с температурой ниже 45°С	0 часов	0 часов	0 часов	0 часов	0 часов	0 часов	0 часов	0 часов	0 часов	0 часов	0 часов	0 часов	0 часов	0 часов	0 часов
Количество проб с неудовлетворительными показателями "мутность и цветность"	0	0	0	0	0	0	0	0	0	0	0	0	0	0	0
Количество жалоб на качество горячего водоснабжения	0	0	0	0	0	0	0	0	0	0	0	0	0	0	0
Относительное количество жалоб на качество горячего водоснабжения (определяется как количество жалоб к количеству обслуживаемых жителей)	0	0	0	0	0	0	0	0	0	0	0	0	0	0	0

Таблица 6.44 Показатели качества горячего водоснабжения в зоне деятельности единой теплоснабжающей организации N35 данные АО «ОНИИП»

Показатели качества ГВС	2019	2020	2021	2022	2023	2024	2025	2026	2027	2028	2029	2030	2031	2032	2033
Число часов работы в год	8400	8400	8400	8400	8400	8400	8400	8400	8400	8400	8400	8400	8400	8400	8400
Число часов работы в год с температурой, превышающей 65°С (но не выше 75°С)	0	0	0	0	0	0	0	0	0	0	0	0	0	0	0
Число часов работы в год с температурой ниже 45°С	0 часов	0 часов	0 часов	0 часов	0 часов	0 часов	0 часов	0 часов	0 часов	0 часов	0 часов	0 часов	0 часов	0 часов	0 часов
Количество проб с неудовлетворительными показателями "мутность и цветность"	0	0	0	0	0	0	0	0	0	0	0	0	0	0	0
Количество жалоб на качество горячего водоснабжения	0	0	0	0	0	0	0	0	0	0	0	0	0	0	0
Относительное количество жалоб на качество горячего водоснабжения (определяется как количество жалоб к количеству обслуживаемых жителей)	0	0	0	0	0	0	0	0	0	0	0	0	0	0	0

7. ПРЕДЛОЖЕНИЯ ПО ИСТОЧНИКАМ ИНВЕСТИЦИЙ

Все работы по осуществлению перевода потребителей г. Омска на закрытые системы горячего водоснабжения потребителей финансируются из следующих источников:

1. Многоквартирные жилые дома - за счет средств регионального фонда капитального ремонта многоквартирных домов (РФКР МКД), а также частично за счет бюджета г. Омска

   РФКР МКД – 881,4 млн. рублей без НДС.

   Бюджет г. Омска – 20,6 млн. рублей без НДС.
2. Потребители бюджетной сферы - за счет бюджетов соответствующих уровней (федеральный, областной, муниципальный).

   Бюджеты разных уровней – 181,4 млн. рублей без НДС.
3. Остальные потребители – хозяйствующие субъекты за счет собственных средств – 132,2 млн. рублей без НДС.

Таблица 7.1 Источники финансирования в зоне деятельности единой теплоснабжающей организации N1

Реестровый номер здания	Номер проекта	Потребность в инвестициях, тыс. руб.	Средства на кап. ремонт здания, тыс. руб.	Целевые средства бюджета, тыс. руб.
1	ГВС-01.01.03	170,3	170,3	0,0
2	ГВС-01.01.03	234,5	234,5	0,0
3	ГВС-01.01.03	234,5	234,5	0,0
4	ГВС-01.01.03	499,5	499,5	0,0
5	ГВС-01.01.03	279,4	279,4	0,0
6	ГВС-01.01.03	309,7	309,7	0,0
7	ГВС-01.01.01	170,3	170,3	0,0
8	ГВС-01.01.01	234,5	234,5	0,0
9	ГВС-01.01.01	279,4	279,4	0,0
10	ГВС-01.01.01	279,4	279,4	0,0
11	ГВС-01.01.01	279,4	279,4	0,0
12	ГВС-01.01.01	309,7	309,7	0,0
13	ГВС-01.01.01	170,3	170,3	0,0
14	ГВС-01.01.01	279,4	279,4	0,0
15	ГВС-01.01.01	279,4	279,4	0,0
16	ГВС-01.01.01	279,4	279,4	0,0
17	ГВС-01.01.01	279,4	0,0	279,4
18	ГВС-01.01.01	499,5	499,5	0,0
19	ГВС-01.01.02	279,4	279,4	0,0
20	ГВС-01.01.02	279,4	279,4	0,0
21	ГВС-01.01.02	279,4	279,4	0,0
22	ГВС-01.01.01	279,4	279,4	0,0
24	ГВС-01.01.03	234,3	234,3	0,0
25	ГВС-01.01.02	234,3	234,3	0,0
26	ГВС-01.01.02	279,4	279,4	0,0
27	ГВС-01.01.02	234,3	234,3	0,0
28	ГВС-01.01.02	234,3	234,3	0,0
29	ГВС-01.01.02	499,5	499,5	0,0
30	ГВС-01.01.02	499,5	499,5	0,0
31	ГВС-01.01.04	499,5	499,5	0,0
36	ГВС-01.01.03	279,4	279,4	0,0
37	ГВС-01.01.01	279,4	279,4	0,0
41	ГВС-01.01.02	499,5	499,5	0,0
42	ГВС-01.01.01	499,5	499,5	0,0
43	ГВС-01.01.02	234,3	234,3	0,0
44	ГВС-01.01.05	279,4	0,0	279,4
49	ГВС-01.01.01	175,9	0,0	175,9
50	ГВС-01.01.02	309,7	0,0	309,7
51	ГВС-01.01.05	309,7	0,0	309,7
52	ГВС-01.01.05	279,4	0,0	279,4
53	ГВС-01.01.01	309,7	0,0	309,7
54	ГВС-01.01.01	279,4	0,0	279,4
55	ГВС-01.01.01	279,4	0,0	279,4

Реестровый номер здания	Номер проекта	Потребность в инвестициях, тыс. руб.	Средства на кап. ремонт здания, тыс. руб.	Целевые средства бюджета, тыс. руб.
56	ГВС-01.01.01	279,4	0,0	279,4
57	ГВС-01.01.05	279,4	0,0	279,4
58	ГВС-01.01.05	279,4	0,0	279,4
59	ГВС-01.01.05	279,4	0,0	279,4
60	ГВС-01.01.01	309,7	0,0	309,7
61	ГВС-01.01.02	170,3	0,0	170,3
62	ГВС-01.01.05	279,4	0,0	279,4
63	ГВС-01.01.02	279,4	0,0	279,4
64	ГВС-01.01.01	279,4	0,0	279,4
65	ГВС-01.01.01	499,5	0,0	499,5
67	ГВС-01.01.01	170,3	0,0	170,3
68	ГВС-01.01.01	279,4	0,0	279,4
69	ГВС-01.01.01	279,4	0,0	279,4
70	ГВС-01.01.01	279,4	0,0	279,4
71	ГВС-01.01.03	279,4	0,0	279,4
72	ГВС-01.01.03	279,4	0,0	279,4
73	ГВС-01.01.03	279,4	0,0	279,4
74	ГВС-01.01.01	243,2	0,0	243,2
75	ГВС-01.01.01	234,3	0,0	234,3
76	ГВС-01.01.01	170,3	0,0	170,3
77	ГВС-01.01.01	309,7	0,0	309,7
78	ГВС-01.01.03	279,4	0,0	279,4
79	ГВС-01.01.03	279,4	0,0	279,4
80	ГВС-01.01.03	279,4	0,0	279,4
81	ГВС-01.01.01	234,3	0,0	234,3
82	ГВС-01.01.01	234,3	0,0	234,3
83	ГВС-01.01.01	234,3	0,0	234,3
84	ГВС-01.01.01	234,3	0,0	234,3
85	ГВС-01.01.03	279,4	0,0	279,4
86	ГВС-01.01.02	234,5	234,5	0,0
87	ГВС-01.01.02	279,4	279,4	0,0
88	ГВС-01.01.02	234,3	234,3	0,0
89	ГВС-01.01.02	234,5	234,5	0,0
90	ГВС-01.01.03	234,5	234,5	0,0
91	ГВС-01.01.03	234,5	234,5	0,0
92	ГВС-01.01.03	499,5	499,5	0,0
93	ГВС-01.01.03	279,4	279,4	0,0
94	ГВС-01.01.03	279,4	279,4	0,0
95	ГВС-01.01.03	279,4	279,4	0,0
97	ГВС-01.01.01	279,4	0,0	279,4
98	ГВС-01.01.03	309,7	0,0	309,7
99	ГВС-01.01.01	234,5	0,0	234,5
100	ГВС-01.01.01	234,5	0,0	234,5
101	ГВС-01.01.01	234,5	0,0	234,5
102	ГВС-01.01.01	234,5	0,0	234,5
103	ГВС-01.01.03	170,3	170,3	0,0
104	ГВС-01.01.03	234,5	234,5	0,0
105	ГВС-01.01.03	279,4	279,4	0,0
106	ГВС-01.01.03	279,4	279,4	0,0
107	ГВС-01.01.03	279,4	279,4	0,0
108	ГВС-01.01.03	279,4	279,4	0,0
109	ГВС-01.01.03	279,4	279,4	0,0
110	ГВС-01.01.03	279,4	279,4	0,0
111	ГВС-01.01.03	279,4	279,4	0,0
112	ГВС-01.01.03	279,4	279,4	0,0
113	ГВС-01.01.03	279,4	279,4	0,0
114	ГВС-01.01.03	279,4	279,4	0,0
115	ГВС-01.01.03	279,4	0,0	279,4
116	ГВС-01.01.03	279,4	279,4	0,0
117	ГВС-01.01.03	279,4	279,4	0,0
118	ГВС-01.01.03	279,4	279,4	0,0
119	ГВС-01.01.03	279,4	279,4	0,0
120	ГВС-01.01.03	279,4	279,4	0,0
121	ГВС-01.01.03	279,4	279,4	0,0
122	ГВС-01.01.03	279,4	279,4	0,0
123	ГВС-01.01.03	279,4	279,4	0,0
124	ГВС-01.01.03	499,5	499,5	0,0
125	ГВС-01.01.03	499,5	499,5	0,0
126	ГВС-01.01.03	170,3	170,3	0,0
127	ГВС-01.01.03	170,3	170,3	0,0
128	ГВС-01.01.03	170,3	170,3	0,0
129	ГВС-01.01.03	170,3	170,3	0,0

Реестровый номер здания	Номер проекта	Потребность в инвестициях, тыс. руб.	Средства на кап. ремонт здания, тыс. руб.	Целевые средства бюджета, тыс. руб.
130	ГВС-01.01.03	170,3	170,3	0,0
131	ГВС-01.01.03	234,5	234,5	0,0
132	ГВС-01.01.03	234,5	234,5	0,0
133	ГВС-01.01.03	234,5	234,5	0,0
134	ГВС-01.01.03	234,5	234,5	0,0
135	ГВС-01.01.03	234,5	234,5	0,0
136	ГВС-01.01.03	234,5	234,5	0,0
137	ГВС-01.01.03	234,5	234,5	0,0
138	ГВС-01.01.03	234,5	234,5	0,0
139	ГВС-01.01.03	234,5	234,5	0,0
140	ГВС-01.01.03	234,5	234,5	0,0
141	ГВС-01.01.03	279,4	279,4	0,0
142	ГВС-01.01.03	279,4	279,4	0,0
143	ГВС-01.01.03	279,4	279,4	0,0
144	ГВС-01.01.03	279,4	279,4	0,0
145	ГВС-01.01.03	279,4	279,4	0,0
146	ГВС-01.01.03	279,4	279,4	0,0
147	ГВС-01.01.03	279,4	279,4	0,0
148	ГВС-01.01.03	279,4	279,4	0,0
149	ГВС-01.01.03	279,4	279,4	0,0
150	ГВС-01.01.03	279,4	279,4	0,0
151	ГВС-01.01.03	279,4	279,4	0,0
152	ГВС-01.01.03	279,4	279,4	0,0
153	ГВС-01.01.03	279,4	279,4	0,0
154	ГВС-01.01.03	279,4	279,4	0,0
155	ГВС-01.01.03	279,4	279,4	0,0
156	ГВС-01.01.03	279,4	279,4	0,0
157	ГВС-01.01.03	279,4	279,4	0,0
158	ГВС-01.01.03	279,4	279,4	0,0
159	ГВС-01.01.03	279,4	279,4	0,0
160	ГВС-01.01.03	279,4	279,4	0,0
161	ГВС-01.01.03	279,4	279,4	0,0
162	ГВС-01.01.03	279,4	279,4	0,0
163	ГВС-01.01.03	279,4	279,4	0,0
164	ГВС-01.01.03	279,4	279,4	0,0
165	ГВС-01.01.03	279,4	279,4	0,0
166	ГВС-01.01.03	279,4	279,4	0,0
167	ГВС-01.01.03	279,4	279,4	0,0
168	ГВС-01.01.03	279,4	279,4	0,0
169	ГВС-01.01.03	279,4	279,4	0,0
170	ГВС-01.01.03	279,4	279,4	0,0
171	ГВС-01.01.03	279,4	279,4	0,0
172	ГВС-01.01.03	279,4	279,4	0,0
173	ГВС-01.01.03	309,7	309,7	0,0
174	ГВС-01.01.03	499,5	499,5	0,0
175	ГВС-01.01.03	499,5	499,5	0,0
176	ГВС-01.01.03	499,5	499,5	0,0
177	ГВС-01.01.03	842,1	842,1	0,0
178	ГВС-01.01.01	170,3	170,3	0,0
179	ГВС-01.01.01	170,3	170,3	0,0
180	ГВС-01.01.01	170,3	170,3	0,0
181	ГВС-01.01.01	234,5	234,5	0,0
182	ГВС-01.01.01	234,5	234,5	0,0
183	ГВС-01.01.01	234,5	234,5	0,0
184	ГВС-01.01.01	234,5	234,5	0,0
185	ГВС-01.01.01	234,5	234,5	0,0
186	ГВС-01.01.01	234,5	234,5	0,0
187	ГВС-01.01.01	279,4	279,4	0,0
188	ГВС-01.01.01	279,4	279,4	0,0
189	ГВС-01.01.01	279,4	279,4	0,0
190	ГВС-01.01.01	279,4	279,4	0,0
191	ГВС-01.01.01	279,4	279,4	0,0
192	ГВС-01.01.01	279,4	279,4	0,0
193	ГВС-01.01.01	279,4	279,4	0,0
194	ГВС-01.01.01	279,4	279,4	0,0
195	ГВС-01.01.01	279,4	279,4	0,0
196	ГВС-01.01.01	279,4	279,4	0,0
197	ГВС-01.01.01	309,7	309,7	0,0
198	ГВС-01.01.01	309,7	309,7	0,0
199	ГВС-01.01.01	309,7	309,7	0,0
200	ГВС-01.01.01	309,7	309,7	0,0
201	ГВС-01.01.01	309,7	309,7	0,0

Реестровый номер здания	Номер проекта	Потребность в инвестициях, тыс. руб.	Средства на кап. ремонт здания, тыс. руб.	Целевые средства бюджета, тыс. руб.
202	ГВС-01.01.01	309,7	309,7	0,0
203	ГВС-01.01.01	309,7	309,7	0,0
204	ГВС-01.01.01	309,7	309,7	0,0
205	ГВС-01.01.01	309,7	309,7	0,0
206	ГВС-01.01.01	499,5	499,5	0,0
207	ГВС-01.01.01	499,5	499,5	0,0
208	ГВС-01.01.01	499,5	499,5	0,0
209	ГВС-01.01.01	499,5	499,5	0,0
210	ГВС-01.01.01	499,5	499,5	0,0
211	ГВС-01.01.01	499,5	499,5	0,0
212	ГВС-01.01.01	499,5	499,5	0,0
213	ГВС-01.01.01	170,3	170,3	0,0
214	ГВС-01.01.01	170,3	170,3	0,0
215	ГВС-01.01.01	170,3	170,3	0,0
216	ГВС-01.01.01	170,3	170,3	0,0
217	ГВС-01.01.01	170,3	170,3	0,0
218	ГВС-01.01.01	170,3	170,3	0,0
219	ГВС-01.01.01	170,3	170,3	0,0
220	ГВС-01.01.01	170,3	170,3	0,0
221	ГВС-01.01.01	170,3	170,3	0,0
222	ГВС-01.01.01	170,3	170,3	0,0
223	ГВС-01.01.01	170,3	170,3	0,0
224	ГВС-01.01.01	234,5	234,5	0,0
225	ГВС-01.01.01	234,5	234,5	0,0
226	ГВС-01.01.01	234,5	234,5	0,0
227	ГВС-01.01.01	234,5	234,5	0,0
228	ГВС-01.01.01	234,5	234,5	0,0
229	ГВС-01.01.01	234,5	234,5	0,0
230	ГВС-01.01.01	234,5	234,5	0,0
231	ГВС-01.01.01	234,5	234,5	0,0
232	ГВС-01.01.01	234,5	234,5	0,0
233	ГВС-01.01.01	234,5	234,5	0,0
234	ГВС-01.01.01	279,4	279,4	0,0
235	ГВС-01.01.01	279,4	279,4	0,0
236	ГВС-01.01.01	279,4	279,4	0,0
237	ГВС-01.01.01	279,4	279,4	0,0
238	ГВС-01.01.01	279,4	279,4	0,0
239	ГВС-01.01.01	279,4	279,4	0,0
240	ГВС-01.01.01	279,4	279,4	0,0
241	ГВС-01.01.01	279,4	279,4	0,0
242	ГВС-01.01.01	279,4	279,4	0,0
243	ГВС-01.01.01	279,4	279,4	0,0
244	ГВС-01.01.01	279,4	279,4	0,0
245	ГВС-01.01.01	279,4	279,4	0,0
246	ГВС-01.01.01	279,4	279,4	0,0
247	ГВС-01.01.01	279,4	279,4	0,0
248	ГВС-01.01.01	279,4	279,4	0,0
249	ГВС-01.01.01	279,4	279,4	0,0
250	ГВС-01.01.01	279,4	279,4	0,0
251	ГВС-01.01.01	279,4	279,4	0,0
252	ГВС-01.01.01	279,4	279,4	0,0
253	ГВС-01.01.01	279,4	279,4	0,0
254	ГВС-01.01.01	279,4	279,4	0,0
255	ГВС-01.01.01	279,4	279,4	0,0
256	ГВС-01.01.01	279,4	279,4	0,0
257	ГВС-01.01.01	279,4	279,4	0,0
258	ГВС-01.01.01	279,4	279,4	0,0
259	ГВС-01.01.01	279,4	279,4	0,0
260	ГВС-01.01.01	309,7	309,7	0,0
261	ГВС-01.01.01	309,7	309,7	0,0
262	ГВС-01.01.01	309,7	309,7	0,0
263	ГВС-01.01.01	309,7	309,7	0,0
264	ГВС-01.01.01	309,7	309,7	0,0
265	ГВС-01.01.01	309,7	309,7	0,0
266	ГВС-01.01.01	499,5	499,5	0,0
267	ГВС-01.01.01	499,5	499,5	0,0
268	ГВС-01.01.01	499,5	499,5	0,0
269	ГВС-01.01.01	499,5	499,5	0,0
270	ГВС-01.01.01	499,5	499,5	0,0
271	ГВС-01.01.01	499,5	499,5	0,0
272	ГВС-01.01.01	499,5	499,5	0,0
273	ГВС-01.01.01	842,1	842,1	0,0

Реестровый номер здания	Номер проекта	Потребность в инвестициях, тыс. руб.	Средства на кап. ремонт здания, тыс. руб.	Целевые средства бюджета, тыс. руб.
274	ГВС-01.01.01	842,1	842,1	0,0
275	ГВС-01.01.02	170,3	170,3	0,0
276	ГВС-01.01.02	234,5	234,5	0,0
277	ГВС-01.01.02	234,5	234,5	0,0
278	ГВС-01.01.02	234,5	234,5	0,0
279	ГВС-01.01.02	234,5	234,5	0,0
280	ГВС-01.01.02	234,5	234,5	0,0
281	ГВС-01.01.02	279,4	279,4	0,0
282	ГВС-01.01.02	279,4	279,4	0,0
283	ГВС-01.01.02	279,4	279,4	0,0
284	ГВС-01.01.02	279,4	279,4	0,0
285	ГВС-01.01.02	279,4	279,4	0,0
286	ГВС-01.01.02	279,4	279,4	0,0
287	ГВС-01.01.02	279,4	279,4	0,0
288	ГВС-01.01.02	309,7	309,7	0,0
289	ГВС-01.01.02	309,7	309,7	0,0
290	ГВС-01.01.02	309,7	309,7	0,0
291	ГВС-01.01.02	170,3	170,3	0,0
292	ГВС-01.01.02	170,3	170,3	0,0
293	ГВС-01.01.02	170,3	170,3	0,0
294	ГВС-01.01.02	170,3	170,3	0,0
295	ГВС-01.01.02	170,3	170,3	0,0
296	ГВС-01.01.02	170,3	170,3	0,0
297	ГВС-01.01.02	170,3	170,3	0,0
298	ГВС-01.01.02	170,3	170,3	0,0
299	ГВС-01.01.02	170,3	170,3	0,0
300	ГВС-01.01.02	234,5	234,5	0,0
301	ГВС-01.01.02	234,5	234,5	0,0
302	ГВС-01.01.02	234,5	234,5	0,0
303	ГВС-01.01.02	234,5	234,5	0,0
304	ГВС-01.01.02	234,5	234,5	0,0
305	ГВС-01.01.02	234,5	234,5	0,0
306	ГВС-01.01.02	234,5	234,5	0,0
307	ГВС-01.01.02	234,5	234,5	0,0
308	ГВС-01.01.02	234,5	234,5	0,0
309	ГВС-01.01.02	234,5	234,5	0,0
310	ГВС-01.01.02	279,4	279,4	0,0
311	ГВС-01.01.02	279,4	279,4	0,0
312	ГВС-01.01.02	279,4	279,4	0,0
313	ГВС-01.01.02	279,4	279,4	0,0
314	ГВС-01.01.02	279,4	279,4	0,0
315	ГВС-01.01.02	279,4	279,4	0,0
316	ГВС-01.01.02	279,4	279,4	0,0
317	ГВС-01.01.02	279,4	279,4	0,0
318	ГВС-01.01.02	279,4	279,4	0,0
319	ГВС-01.01.02	279,4	279,4	0,0
320	ГВС-01.01.02	309,7	309,7	0,0
321	ГВС-01.01.02	309,7	309,7	0,0
322	ГВС-01.01.02	309,7	309,7	0,0
323	ГВС-01.01.02	499,5	499,5	0,0
324	ГВС-01.01.02	499,5	499,5	0,0
325	ГВС-01.01.05	279,4	279,4	0,0
326	ГВС-01.01.05	279,4	279,4	0,0
327	ГВС-01.01.05	279,4	279,4	0,0
328	ГВС-01.01.05	279,4	279,4	0,0
329	ГВС-01.01.05	279,4	279,4	0,0
330	ГВС-01.01.05	279,4	279,4	0,0
331	ГВС-01.01.05	279,4	279,4	0,0
332	ГВС-01.01.05	279,4	279,4	0,0
333	ГВС-01.01.05	279,4	279,4	0,0
334	ГВС-01.01.05	279,4	279,4	0,0
335	ГВС-01.01.05	279,4	279,4	0,0
336	ГВС-01.01.05	279,4	279,4	0,0
337	ГВС-01.01.05	279,4	279,4	0,0
338	ГВС-01.01.05	279,4	279,4	0,0
339	ГВС-01.01.05	279,4	279,4	0,0
340	ГВС-01.01.05	279,4	279,4	0,0
341	ГВС-01.01.05	279,4	279,4	0,0
342	ГВС-01.01.05	279,4	279,4	0,0
343	ГВС-01.01.05	279,4	279,4	0,0
344	ГВС-01.01.05	279,4	279,4	0,0
345	ГВС-01.01.05	279,4	279,4	0,0

Реестровый номер здания	Номер проекта	Потребность в инвестициях, тыс. руб.	Средства на кап. ремонт здания, тыс. руб.	Целевые средства бюджета, тыс. руб.
346	ГВС-01.01.05	279,4	279,4	0,0
347	ГВС-01.01.05	279,4	279,4	0,0
348	ГВС-01.01.05	279,4	279,4	0,0
349	ГВС-01.01.05	279,4	279,4	0,0
350	ГВС-01.01.05	279,4	279,4	0,0
351	ГВС-01.01.05	279,4	279,4	0,0
352	ГВС-01.01.05	279,4	279,4	0,0
353	ГВС-01.01.05	279,4	279,4	0,0
354	ГВС-01.01.05	279,4	279,4	0,0
355	ГВС-01.01.05	279,4	279,4	0,0
356	ГВС-01.01.05	279,4	279,4	0,0
357	ГВС-01.01.05	279,4	279,4	0,0
358	ГВС-01.01.05	279,4	279,4	0,0
359	ГВС-01.01.05	499,5	499,5	0,0
360	ГВС-01.01.05	279,4	279,4	0,0
361	ГВС-01.01.05	279,4	279,4	0,0
362	ГВС-01.01.05	279,4	279,4	0,0
363	ГВС-01.01.05	279,4	279,4	0,0
364	ГВС-01.01.05	279,4	279,4	0,0
365	ГВС-01.01.05	279,4	279,4	0,0
366	ГВС-01.01.05	279,4	279,4	0,0
367	ГВС-01.01.05	279,4	279,4	0,0
368	ГВС-01.01.05	309,7	309,7	0,0
369	ГВС-01.01.05	309,7	309,7	0,0
370	ГВС-01.01.05	499,5	499,5	0,0
372	ГВС-01.01.05	170,3	0,0	170,3
373	ГВС-01.01.05	279,4	0,0	279,4
374	ГВС-01.01.05	309,7	0,0	309,7
375	ГВС-01.01.01	234,3	0,0	234,3
376	ГВС-01.01.05	279,4	0,0	279,4
377	ГВС-01.01.03	170,3	0,0	170,3
378	ГВС-01.01.05	499,5	0,0	499,5
379	ГВС-01.01.02	279,4	0,0	279,4
380	ГВС-01.01.01	279,4	0,0	279,4
381	ГВС-01.01.01	309,7	0,0	309,7
382	ГВС-01.01.01	170,3	0,0	170,3
383	ГВС-01.01.01	312,4	0,0	312,4
384	ГВС-01.01.01	279,4	0,0	279,4
385	ГВС-01.01.01	234,3	0,0	234,3
386	ГВС-01.01.01	309,7	0,0	309,7
387	ГВС-01.01.01	234,3	0,0	234,3
388	ГВС-01.01.01	279,4	0,0	279,4
389	ГВС-01.01.02	234,3	0,0	234,3
390	ГВС-01.01.01	279,4	0,0	279,4
391	ГВС-01.01.01	279,4	0,0	279,4
392	ГВС-01.01.01	279,4	0,0	279,4
393	ГВС-01.01.01	170,3	0,0	170,3
394	ГВС-01.01.01	279,4	0,0	279,4
395	ГВС-01.01.03	499,5	0,0	499,5
396	ГВС-01.01.05	279,4	0,0	279,4
397	ГВС-01.01.05	279,4	0,0	279,4
398	ГВС-01.01.01	234,3	0,0	234,3
399	ГВС-01.01.02	234,3	0,0	234,3
400	ГВС-01.01.05	234,3	0,0	234,3
401	ГВС-01.01.05	279,4	279,4	0,0
402	ГВС-01.01.05	279,4	279,4	0,0
403	ГВС-01.01.05	279,4	279,4	0,0
404	ГВС-01.01.05	279,4	279,4	0,0
405	ГВС-01.01.05	279,4	279,4	0,0
406	ГВС-01.01.05	170,3	0,0	0,0
407	ГВС-01.01.05	170,3	0,0	0,0
408	ГВС-01.01.05	279,4	279,4	0,0
409	ГВС-01.01.05	279,4	279,4	0,0
410	ГВС-01.01.05	279,4	279,4	0,0
411	ГВС-01.01.05	279,4	279,4	0,0
412	ГВС-01.01.05	279,4	279,4	0,0
413	ГВС-01.01.05	279,4	279,4	0,0
414	ГВС-01.01.05	279,4	279,4	0,0
415	ГВС-01.01.05	279,4	279,4	0,0
416	ГВС-01.01.05	170,3	170,3	0,0
417	ГВС-01.01.05	170,3	170,3	0,0
418	ГВС-01.01.05	234,3	0,0	234,3

Реестровый номер здания	Номер проекта	Потребность в инвестициях, тыс. руб.	Средства на кап. ремонт здания, тыс. руб.	Целевые средства бюджета, тыс. руб.
419	ГВС-01.01.05	234,3	0,0	234,3
420	ГВС-01.01.05	170,3	0,0	170,3
421	ГВС-01.01.05	499,5	499,5	0,0
422	ГВС-01.01.05	279,4	279,4	0,0
423	ГВС-01.01.05	309,7	309,7	0,0
424	ГВС-01.01.05	279,4	279,4	0,0
425	ГВС-01.01.05	234,3	0,0	234,3
426	ГВС-01.01.05	309,7	309,7	0,0
427	ГВС-01.01.05	309,7	309,7	0,0
428	ГВС-01.01.05	234,3	234,3	0,0
429	ГВС-01.01.05	234,3	234,3	0,0
430	ГВС-01.01.05	234,3	234,3	0,0
431	ГВС-01.01.05	309,7	309,7	0,0
432	ГВС-01.01.05	499,5	499,5	0,0
433	ГВС-01.01.05	499,5	499,5	0,0
434	ГВС-01.01.05	279,4	279,4	0,0
435	ГВС-01.01.05	279,4	279,4	0,0
436	ГВС-01.01.05	279,4	279,4	0,0
437	ГВС-01.01.05	309,7	309,7	0,0
438	ГВС-01.01.05	170,3	0,0	0,0
439	ГВС-01.01.05	279,4	0,0	279,4
440	ГВС-01.01.05	279,4	279,4	0,0
441	ГВС-01.01.05	499,5	499,5	0,0
442	ГВС-01.01.05	234,3	0,0	234,3
443	ГВС-01.01.05	279,4	279,4	0,0
444	ГВС-01.01.05	279,4	279,4	0,0
445	ГВС-01.01.05	279,4	279,4	0,0
446	ГВС-01.01.05	499,5	499,5	0,0
447	ГВС-01.01.05	309,7	309,7	0,0
448	ГВС-01.01.05	279,4	279,4	0,0
449	ГВС-01.01.05	842,1	0,0	0,0
450	ГВС-01.01.05	842,1	842,1	0,0
451	ГВС-01.01.01	279,4	279,4	0,0
452	ГВС-01.01.01	279,4	279,4	0,0
453	ГВС-01.01.01	279,4	279,4	0,0
454	ГВС-01.01.01	279,4	279,4	0,0
455	ГВС-01.01.01	279,4	279,4	0,0
456	ГВС-01.01.01	279,4	279,4	0,0
457	ГВС-01.01.01	499,5	499,5	0,0
458	ГВС-01.01.01	279,4	279,4	0,0
459	ГВС-01.01.01	170,3	0,0	170,3
460	ГВС-01.01.01	309,7	309,7	0,0
461	ГВС-01.01.01	309,7	309,7	0,0
462	ГВС-01.01.01	279,4	0,0	279,4
463	ГВС-01.01.01	170,3	0,0	0,0
464	ГВС-01.01.03	170,3	0,0	170,3
465	ГВС-01.01.03	279,4	279,4	0,0
466	ГВС-01.01.03	279,4	279,4	0,0
467	ГВС-01.01.03	234,3	234,3	0,0
468	ГВС-01.01.03	234,3	234,3	0,0
469	ГВС-01.01.03	279,4	279,4	0,0
470	ГВС-01.01.03	234,3	234,3	0,0
471	ГВС-01.01.03	279,4	279,4	0,0
472	ГВС-01.01.03	279,4	279,4	0,0
473	ГВС-01.01.03	170,3	0,0	0,0
474	ГВС-01.01.03	170,3	170,3	0,0
475	ГВС-01.01.02	234,3	0,0	0,0
476	ГВС-01.01.02	279,4	279,4	0,0
477	ГВС-01.01.02	234,3	0,0	0,0
478	ГВС-01.01.02	234,3	0,0	0,0
479	ГВС-01.01.02	170,3	0,0	0,0
480	ГВС-01.01.03	279,4	279,4	0,0
481	ГВС-01.01.03	234,3	234,3	0,0
482	ГВС-01.01.02	279,4	279,4	0,0
483	ГВС-01.01.01	279,4	279,4	0,0
484	ГВС-01.01.01	234,3	0,0	234,3
485	ГВС-01.01.01	279,4	279,4	0,0
486	ГВС-01.01.01	170,3	0,0	0,0
487	ГВС-01.01.01	279,4	279,4	0,0
488	ГВС-01.01.01	279,4	279,4	0,0
489	ГВС-01.01.01	499,5	499,5	0,0
490	ГВС-01.01.01	279,4	279,4	0,0

Реестровый номер здания	Номер проекта	Потребность в инвестициях, тыс. руб.	Средства на кап. ремонт здания, тыс. руб.	Целевые средства бюджета, тыс. руб.
491	ГВС-01.01.01	234,3	234,3	0,0
492	ГВС-01.01.01	499,5	499,5	0,0
493	ГВС-01.01.01	279,4	279,4	0,0
494	ГВС-01.01.01	170,3	0,0	170,3
495	ГВС-01.01.01	234,3	0,0	0,0
496	ГВС-01.01.01	279,4	279,4	0,0
497	ГВС-01.01.01	170,3	0,0	0,0
498	ГВС-01.01.01	279,4	279,4	0,0
499	ГВС-01.01.01	279,4	279,4	0,0
500	ГВС-01.01.01	234,3	234,3	0,0
501	ГВС-01.01.01	234,3	234,3	0,0
502	ГВС-01.01.01	279,4	279,4	0,0
503	ГВС-01.01.01	234,3	234,3	0,0
504	ГВС-01.01.01	279,4	279,4	0,0
505	ГВС-01.01.01	309,7	309,7	0,0
506	ГВС-01.01.01	279,4	279,4	0,0
507	ГВС-01.01.01	279,4	279,4	0,0
508	ГВС-01.01.01	279,4	279,4	0,0
509	ГВС-01.01.01	234,3	234,3	0,0
510	ГВС-01.01.01	234,3	234,3	0,0
511	ГВС-01.01.01	279,4	0,0	279,4
512	ГВС-01.01.01	234,3	234,3	0,0
513	ГВС-01.01.01	170,3	0,0	170,3
514	ГВС-01.01.02	170,3	0,0	170,3
515	ГВС-01.01.01	170,3	0,0	0,0
516	ГВС-01.01.01	170,3	0,0	0,0
517	ГВС-01.01.01	279,4	0,0	0,0
518	ГВС-01.01.01	234,3	0,0	0,0
519	ГВС-01.01.01	279,4	0,0	0,0
520	ГВС-01.01.01	842,1	0,0	0,0
521	ГВС-01.01.01	170,3	0,0	0,0
522	ГВС-01.01.02	234,3	234,3	0,0
523	ГВС-01.01.02	234,3	0,0	234,3
524	ГВС-01.01.02	279,4	0,0	0,0
525	ГВС-01.01.02	499,5	0,0	499,5
526	ГВС-01.01.02	234,3	234,3	0,0
527	ГВС-01.01.02	234,3	234,3	0,0
528	ГВС-01.01.02	234,3	0,0	234,3
529	ГВС-01.01.02	170,3	0,0	0,0
530	ГВС-01.01.02	170,3	0,0	170,3
531	ГВС-01.01.02	234,3	0,0	234,3
532	ГВС-01.01.02	234,3	0,0	234,3
533	ГВС-01.01.02	170,3	0,0	170,3
534	ГВС-01.01.02	499,5	0,0	499,5
535	ГВС-01.01.02	842,1	0,0	842,1
536	ГВС-01.01.02	842,1	842,1	0,0
537	ГВС-01.01.02	170,3	0,0	0,0
538	ГВС-01.01.02	170,3	0,0	0,0
539	ГВС-01.01.02	170,3	0,0	0,0
540	ГВС-01.01.02	234,3	0,0	0,0
541	ГВС-01.01.02	309,7	309,7	0,0
542	ГВС-01.01.02	309,7	309,7	0,0
543	ГВС-01.01.02	170,3	0,0	0,0
544	ГВС-01.01.02	170,3	0,0	0,0
545	ГВС-01.01.02	170,3	0,0	0,0
546	ГВС-01.01.02	170,3	0,0	0,0
547	ГВС-01.01.02	279,4	279,4	0,0
548	ГВС-01.01.02	170,3	0,0	0,0
549	ГВС-01.01.02	279,4	279,4	0,0
550	ГВС-01.01.03	842,1	0,0	0,0
551	ГВС-01.01.03	279,4	279,4	0,0
552	ГВС-01.01.03	279,4	0,0	0,0
553	ГВС-01.01.03	279,4	0,0	279,4
554	ГВС-01.01.03	234,3	0,0	0,0
555	ГВС-01.01.03	170,3	0,0	170,3
556	ГВС-01.01.03	842,1	0,0	842,1
557	ГВС-01.01.03	170,3	0,0	0,0
558	ГВС-01.01.03	234,3	0,0	234,3
559	ГВС-01.01.03	170,3	170,3	0,0
560	ГВС-01.01.03	234,3	234,3	0,0
561	ГВС-01.01.03	170,3	170,3	0,0
562	ГВС-01.01.03	234,3	234,3	0,0

Реестровый номер здания	Номер проекта	Потребность в инвестициях, тыс. руб.	Средства на кап. ремонт здания, тыс. руб.	Целевые средства бюджета, тыс. руб.
563	ГВС-01.01.03	234,3	234,3	0,0
564	ГВС-01.01.03	309,7	309,7	0,0
565	ГВС-01.01.03	499,5	499,5	0,0
566	ГВС-01.01.03	170,3	0,0	170,3
567	ГВС-01.01.03	170,3	0,0	170,3
568	ГВС-01.01.03	279,4	0,0	279,4
569	ГВС-01.01.03	234,3	234,3	0,0
570	ГВС-01.01.03	234,3	234,3	0,0
571	ГВС-01.01.03	170,3	0,0	0,0
572	ГВС-01.01.03	234,3	234,3	0,0
573	ГВС-01.01.03	170,3	170,3	0,0
574	ГВС-01.01.03	234,3	0,0	234,3
575	ГВС-01.01.03	279,4	279,4	0,0
576	ГВС-01.01.03	279,4	279,4	0,0
577	ГВС-01.01.03	279,4	279,4	0,0
578	ГВС-01.01.03	170,3	170,3	0,0
579	ГВС-01.01.03	170,3	170,3	0,0
580	ГВС-01.01.03	170,3	170,3	0,0
581	ГВС-01.01.03	170,3	170,3	0,0
582	ГВС-01.01.03	170,3	170,3	0,0
583	ГВС-01.01.03	170,3	170,3	0,0
584	ГВС-01.01.03	234,3	234,3	0,0
585	ГВС-01.01.03	234,3	234,3	0,0
586	ГВС-01.01.03	234,3	0,0	234,3
587	ГВС-01.01.03	170,3	0,0	170,3
588	ГВС-01.01.03	279,4	279,4	0,0
589	ГВС-01.01.03	279,4	279,4	0,0
590	ГВС-01.01.01	279,4	279,4	0,0
591	ГВС-01.01.05	499,5	499,5	0,0
592	ГВС-01.01.05	170,3	0,0	0,0
593	ГВС-01.01.01	170,3	0,0	170,3
594	ГВС-01.01.02	170,3	170,3	0,0
595	ГВС-01.01.01	234,3	0,0	234,3
596	ГВС-01.01.01	499,5	499,5	0,0
597	ГВС-01.01.01	279,4	279,4	0,0
598	ГВС-01.01.01	279,4	279,4	0,0
599	ГВС-01.01.01	279,4	279,4	0,0
600	ГВС-01.01.01	279,4	279,4	0,0
601	ГВС-01.01.01	234,3	0,0	234,3
602	ГВС-01.01.01	234,3	0,0	234,3
603	ГВС-01.01.01	279,4	279,4	0,0
604	ГВС-01.01.01	279,4	279,4	0,0
605	ГВС-01.01.01	170,3	0,0	0,0
606	ГВС-01.01.01	842,1	0,0	0,0
607	ГВС-01.01.01	234,3	0,0	234,3
608	ГВС-01.01.02	234,3	0,0	234,3
609	ГВС-01.01.02	170,3	0,0	170,3
610	ГВС-01.01.02	279,4	0,0	279,4
611	ГВС-01.01.02	170,3	0,0	170,3
612	ГВС-01.01.02	170,3	170,3	0,0
613	ГВС-01.01.02	170,3	0,0	0,0
614	ГВС-01.01.02	170,3	0,0	170,3
615	ГВС-01.01.02	279,4	0,0	0,0
616	ГВС-01.01.02	170,3	0,0	0,0
617	ГВС-01.01.02	170,3	0,0	170,3
618	ГВС-01.01.02	234,3	0,0	234,3
619	ГВС-01.01.02	170,3	0,0	0,0
620	ГВС-01.01.02	170,3	0,0	0,0
621	ГВС-01.01.02	234,3	0,0	234,3
622	ГВС-01.01.02	170,3	0,0	0,0
623	ГВС-01.01.02	234,3	0,0	0,0
624	ГВС-01.01.02	170,3	0,0	0,0
625	ГВС-01.01.02	170,3	0,0	0,0
626	ГВС-01.01.02	170,3	0,0	170,3
627	ГВС-01.01.02	234,3	0,0	234,3
628	ГВС-01.01.02	279,4	0,0	0,0
629	ГВС-01.01.02	170,3	0,0	170,3
630	ГВС-01.01.02	170,3	170,3	0,0
631	ГВС-01.01.02	234,3	234,3	0,0
632	ГВС-01.01.02	234,3	0,0	0,0
633	ГВС-01.01.02	170,3	0,0	0,0
634	ГВС-01.01.02	234,3	0,0	0,0

Реестровый номер здания	Номер проекта	Потребность в инвестициях, тыс. руб.	Средства на кап. ремонт здания, тыс. руб.	Целевые средства бюджета, тыс. руб.
635	ГВС-01.01.02	234,3	234,3	0,0
636	ГВС-01.01.02	234,3	234,3	0,0
637	ГВС-01.01.02	279,4	279,4	0,0
638	ГВС-01.01.02	309,7	0,0	0,0
639	ГВС-01.01.02	170,3	0,0	170,3
640	ГВС-01.01.02	279,4	0,0	0,0
641	ГВС-01.01.02	170,3	0,0	0,0
642	ГВС-01.01.02	170,3	170,3	0,0
643	ГВС-01.01.02	234,3	0,0	0,0
644	ГВС-01.01.02	234,3	0,0	234,3
645	ГВС-01.01.02	234,3	234,3	0,0
646	ГВС-01.01.02	170,3	0,0	0,0
647	ГВС-01.01.02	170,3	0,0	170,3
648	ГВС-01.01.02	170,3	0,0	0,0
649	ГВС-01.01.02	842,1	842,1	0,0
650	ГВС-01.01.02	234,3	234,3	0,0
651	ГВС-01.01.02	170,3	0,0	0,0
652	ГВС-01.01.02	279,4	0,0	279,4
653	ГВС-01.01.02	170,3	0,0	0,0
654	ГВС-01.01.02	279,4	279,4	0,0
655	ГВС-01.01.02	842,1	842,1	0,0
656	ГВС-01.01.02	234,3	234,3	0,0
657	ГВС-01.01.02	234,3	234,3	0,0
658	ГВС-01.01.02	309,7	309,7	0,0
659	ГВС-01.01.02	170,3	170,3	0,0
660	ГВС-01.01.02	170,3	170,3	0,0
661	ГВС-01.01.02	170,3	170,3	0,0
662	ГВС-01.01.02	170,3	170,3	0,0
663	ГВС-01.01.02	170,3	170,3	0,0
664	ГВС-01.01.02	170,3	170,3	0,0
665	ГВС-01.01.02	170,3	170,3	0,0
666	ГВС-01.01.02	170,3	170,3	0,0
667	ГВС-01.01.02	279,4	279,4	0,0
668	ГВС-01.01.02	842,1	842,1	0,0
669	ГВС-01.01.02	309,7	309,7	0,0
670	ГВС-01.01.02	279,4	279,4	0,0
671	ГВС-01.01.02	842,1	842,1	0,0
672	ГВС-01.01.02	842,1	842,1	0,0
673	ГВС-01.01.02	279,4	279,4	0,0
674	ГВС-01.01.02	499,5	499,5	0,0
675	ГВС-01.01.02	279,4	0,0	279,4
676	ГВС-01.01.02	234,3	234,3	0,0
677	ГВС-01.01.02	279,4	279,4	0,0
678	ГВС-01.01.02	842,1	842,1	0,0
679	ГВС-01.01.02	234,3	234,3	0,0
680	ГВС-01.01.02	170,3	0,0	170,3
681	ГВС-01.01.02	234,3	0,0	234,3
682	ГВС-01.01.02	279,4	0,0	279,4
683	ГВС-01.01.02	309,7	309,7	0,0
684	ГВС-01.01.02	170,3	170,3	0,0
685	ГВС-01.01.02	279,4	279,4	0,0
686	ГВС-01.01.02	279,4	279,4	0,0
687	ГВС-01.01.02	279,4	279,4	0,0
688	ГВС-01.01.02	279,4	279,4	0,0
689	ГВС-01.01.02	309,7	309,7	0,0
690	ГВС-01.01.02	279,4	279,4	0,0
691	ГВС-01.01.02	234,3	234,3	0,0
692	ГВС-01.01.02	309,7	309,7	0,0
693	ГВС-01.01.02	234,3	234,3	0,0
694	ГВС-01.01.02	279,4	279,4	0,0
695	ГВС-01.01.02	279,4	279,4	0,0
696	ГВС-01.01.02	279,4	279,4	0,0
697	ГВС-01.01.02	234,3	234,3	0,0
698	ГВС-01.01.02	170,3	170,3	0,0
699	ГВС-01.01.02	170,3	170,3	0,0
700	ГВС-01.01.02	170,3	170,3	0,0
701	ГВС-01.01.02	170,3	170,3	0,0
702	ГВС-01.01.02	170,3	170,3	0,0
703	ГВС-01.01.02	170,3	170,3	0,0
704	ГВС-01.01.02	170,3	170,3	0,0
705	ГВС-01.01.02	170,3	170,3	0,0
706	ГВС-01.01.02	170,3	170,3	0,0

Реестровый номер здания	Номер проекта	Потребность в инвестициях, тыс. руб.	Средства на кап. ремонт здания, тыс. руб.	Целевые средства бюджета, тыс. руб.
707	ГВС-01.01.02	170,3	170,3	0,0
708	ГВС-01.01.02	234,3	234,3	0,0
709	ГВС-01.01.02	170,3	0,0	170,3
710	ГВС-01.01.02	234,3	234,3	0,0
711	ГВС-01.01.02	234,3	0,0	234,3
712	ГВС-01.01.02	234,3	0,0	234,3
713	ГВС-01.01.02	234,3	234,3	0,0
714	ГВС-01.01.02	234,3	234,3	0,0
715	ГВС-01.01.02	170,3	170,3	0,0
716	ГВС-01.01.02	170,3	170,3	0,0
717	ГВС-01.01.02	170,3	170,3	0,0
718	ГВС-01.01.02	170,3	170,3	0,0
719	ГВС-01.01.02	170,3	170,3	0,0
720	ГВС-01.01.02	170,3	170,3	0,0
721	ГВС-01.01.02	170,3	170,3	0,0
722	ГВС-01.01.02	170,3	170,3	0,0
723	ГВС-01.01.02	170,3	170,3	0,0
724	ГВС-01.01.02	170,3	170,3	0,0
725	ГВС-01.01.02	170,3	0,0	0,0
726	ГВС-01.01.02	279,4	279,4	0,0
727	ГВС-01.01.02	234,3	234,3	0,0
728	ГВС-01.01.02	279,4	279,4	0,0
729	ГВС-01.01.02	499,5	499,5	0,0
730	ГВС-01.01.02	279,4	279,4	0,0
731	ГВС-01.01.02	234,3	234,3	0,0
732	ГВС-01.01.02	842,1	842,1	0,0
733	ГВС-01.01.02	279,4	279,4	0,0
734	ГВС-01.01.02	170,3	170,3	0,0
735	ГВС-01.01.02	279,4	279,4	0,0
736	ГВС-01.01.02	279,4	279,4	0,0
737	ГВС-01.01.02	170,3	0,0	170,3
738	ГВС-01.01.01	842,1	842,1	0,0
739	ГВС-01.01.01	170,3	0,0	0,0
740	ГВС-01.01.01	170,3	0,0	170,3
741	ГВС-01.01.01	842,1	842,1	0,0
742	ГВС-01.01.01	842,1	842,1	0,0
743	ГВС-01.01.01	234,3	0,0	234,3
744	ГВС-01.01.01	170,3	0,0	0,0
745	ГВС-01.01.01	170,3	0,0	0,0
746	ГВС-01.01.01	499,5	0,0	499,5
747	ГВС-01.01.01	842,1	842,1	0,0
748	ГВС-01.01.01	499,5	0,0	499,5
749	ГВС-01.01.01	842,1	842,1	0,0
750	ГВС-01.01.01	842,1	842,1	0,0
751	ГВС-01.01.01	842,1	842,1	0,0
752	ГВС-01.01.01	234,3	234,3	0,0
753	ГВС-01.01.01	842,1	842,1	0,0
754	ГВС-01.01.01	842,1	842,1	0,0
755	ГВС-01.01.01	842,1	842,1	0,0
756	ГВС-01.01.01	842,1	0,0	842,1
757	ГВС-01.01.01	842,1	842,1	0,0
758	ГВС-01.01.01	842,1	842,1	0,0
759	ГВС-01.01.01	842,1	842,1	0,0
760	ГВС-01.01.01	842,1	842,1	0,0
761	ГВС-01.01.02	170,3	0,0	170,3
762	ГВС-01.01.01	842,1	842,1	0,0
763	ГВС-01.01.01	842,1	842,1	0,0
764	ГВС-01.01.01	309,7	0,0	309,7
765	ГВС-01.01.01	842,1	842,1	0,0
766	ГВС-01.01.01	842,1	842,1	0,0
767	ГВС-01.01.01	842,1	842,1	0,0
768	ГВС-01.01.01	842,1	842,1	0,0
769	ГВС-01.01.01	499,5	499,5	0,0
770	ГВС-01.01.01	842,1	842,1	0,0
771	ГВС-01.01.01	842,1	842,1	0,0
772	ГВС-01.01.01	842,1	842,1	0,0
773	ГВС-01.01.01	170,3	0,0	0,0
774	ГВС-01.01.01	309,7	309,7	0,0
775	ГВС-01.01.01	309,7	309,7	0,0
776	ГВС-01.01.04	842,1	842,1	0,0
777	ГВС-01.01.01	234,3	0,0	234,3
778	ГВС-01.01.01	842,1	842,1	0,0

Реестровый номер здания	Номер проекта	Потребность в инвестициях, тыс. руб.	Средства на кап. ремонт здания, тыс. руб.	Целевые средства бюджета, тыс. руб.
779	ГВС-01.01.01	842,1	842,1	0,0
780	ГВС-01.01.01	842,1	842,1	0,0
781	ГВС-01.01.01	842,1	842,1	0,0
782	ГВС-01.01.01	279,4	0,0	279,4
783	ГВС-01.01.01	842,1	842,1	0,0
784	ГВС-01.01.01	279,4	0,0	279,4
785	ГВС-01.01.01	842,1	842,1	0,0
786	ГВС-01.01.01	499,5	499,5	0,0
787	ГВС-01.01.01	842,1	842,1	0,0
788	ГВС-01.01.02	170,3	0,0	170,3
789	ГВС-01.01.02	279,4	279,4	0,0
790	ГВС-01.01.01	279,4	279,4	0,0
791	ГВС-01.01.01	279,4	279,4	0,0
792	ГВС-01.01.01	279,4	279,4	0,0
793	ГВС-01.01.01	279,4	279,4	0,0
794	ГВС-01.01.01	279,4	279,4	0,0
795	ГВС-01.01.01	279,4	279,4	0,0
796	ГВС-01.01.01	279,4	279,4	0,0
797	ГВС-01.01.01	279,4	279,4	0,0
798	ГВС-01.01.01	842,1	842,1	0,0
799	ГВС-01.01.02	842,1	842,1	0,0
800	ГВС-01.01.02	234,3	0,0	0,0
801	ГВС-01.01.02	842,1	842,1	0,0
802	ГВС-01.01.02	279,4	279,4	0,0
803	ГВС-01.01.02	842,1	842,1	0,0
804	ГВС-01.01.02	170,3	0,0	0,0
805	ГВС-01.01.02	170,3	0,0	170,3
806	ГВС-01.01.02	279,4	0,0	279,4
807	ГВС-01.01.02	170,3	0,0	170,3
808	ГВС-01.01.02	279,4	279,4	0,0
809	ГВС-01.01.02	170,3	0,0	0,0
810	ГВС-01.01.02	234,3	234,3	0,0
811	ГВС-01.01.02	279,4	279,4	0,0
812	ГВС-01.01.02	170,3	0,0	170,3
965	ГВС-01.01.03	499,5	499,5	0,0
966	ГВС-01.01.03	279,4	279,4	0,0
967	ГВС-01.01.03	279,4	279,4	0,0
968	ГВС-01.01.03	279,4	279,4	0,0
969	ГВС-01.01.03	234,3	234,3	0,0
970	ГВС-01.01.03	234,3	234,3	0,0
971	ГВС-01.01.03	234,3	234,3	0,0
972	ГВС-01.01.03	234,3	234,3	0,0
973	ГВС-01.01.03	170,3	0,0	0,0
974	ГВС-01.01.03	170,3	0,0	0,0
975	ГВС-01.01.03	234,3	234,3	0,0
976	ГВС-01.01.03	170,3	0,0	0,0
977	ГВС-01.01.03	170,3	0,0	0,0
978	ГВС-01.01.03	170,3	0,0	0,0
979	ГВС-01.01.03	170,3	0,0	0,0
980	ГВС-01.01.03	499,5	0,0	0,0
981	ГВС-01.01.03	279,4	279,4	0,0
982	ГВС-01.01.03	279,4	279,4	0,0
983	ГВС-01.01.03	279,4	0,0	279,4
984	ГВС-01.01.03	279,4	279,4	0,0
985	ГВС-01.01.03	234,3	234,3	0,0
986	ГВС-01.01.03	499,5	499,5	0,0
987	ГВС-01.01.03	234,3	234,3	0,0
988	ГВС-01.01.03	234,3	234,3	0,0
989	ГВС-01.01.03	234,3	234,3	0,0
990	ГВС-01.01.03	234,3	234,3	0,0
991	ГВС-01.01.03	279,4	279,4	0,0
992	ГВС-01.01.03	279,4	279,4	0,0
993	ГВС-01.01.03	170,3	0,0	170,3
994	ГВС-01.01.03	170,3	0,0	170,3
995	ГВС-01.01.03	170,3	0,0	0,0
996	ГВС-01.01.03	170,3	0,0	0,0
997	ГВС-01.01.03	234,3	0,0	0,0
998	ГВС-01.01.03	170,3	170,3	0,0
999	ГВС-01.01.03	170,3	170,3	0,0
1000	ГВС-01.01.03	234,3	0,0	0,0
1001	ГВС-01.01.03	279,4	279,4	0,0
1002	ГВС-01.01.03	234,3	0,0	0,0

Реестровый номер здания	Номер проекта	Потребность в инвестициях, тыс. руб.	Средства на кап. ремонт здания, тыс. руб.	Целевые средства бюджета, тыс. руб.
1003	ГВС-01.01.03	234,3	0,0	234,3
1004	ГВС-01.01.03	279,4	279,4	0,0
1005	ГВС-01.01.03	234,3	0,0	234,3
1006	ГВС-01.01.03	279,4	279,4	0,0
1007	ГВС-01.01.03	279,4	279,4	0,0
1008	ГВС-01.01.03	170,3	170,3	0,0
1009	ГВС-01.01.03	170,3	0,0	0,0
1010	ГВС-01.01.03	234,3	0,0	0,0
1011	ГВС-01.01.03	234,3	234,3	0,0
1012	ГВС-01.01.03	170,3	170,3	0,0
1013	ГВС-01.01.03	234,3	234,3	0,0
1014	ГВС-01.01.03	842,1	842,1	0,0
1015	ГВС-01.01.03	499,5	499,5	0,0
1016	ГВС-01.01.05	234,3	234,3	0,0
1017	ГВС-01.01.05	234,3	234,3	0,0
1018	ГВС-01.01.05	499,5	499,5	0,0
1019	ГВС-01.01.05	499,5	499,5	0,0
1020	ГВС-01.01.05	309,7	309,7	0,0
1021	ГВС-01.01.05	234,3	0,0	234,3
1022	ГВС-01.01.05	279,4	0,0	279,4
1023	ГВС-01.01.05	279,4	279,4	0,0
1024	ГВС-01.01.05	279,4	279,4	0,0
1025	ГВС-01.01.05	279,4	279,4	0,0
1026	ГВС-01.01.05	279,4	279,4	0,0
1027	ГВС-01.01.05	279,4	279,4	0,0
1028	ГВС-01.01.05	279,4	279,4	0,0
1029	ГВС-01.01.05	279,4	279,4	0,0
1030	ГВС-01.01.05	279,4	279,4	0,0
1031	ГВС-01.01.05	279,4	279,4	0,0
1032	ГВС-01.01.05	170,3	0,0	170,3
1033	ГВС-01.01.05	279,4	0,0	279,4
1034	ГВС-01.01.05	279,4	279,4	0,0
1035	ГВС-01.01.05	309,7	309,7	0,0
1036	ГВС-01.01.05	279,4	279,4	0,0
1037	ГВС-01.01.05	499,5	499,5	0,0
1038	ГВС-01.01.05	234,3	0,0	0,0
1039	ГВС-01.01.05	499,5	0,0	0,0
1040	ГВС-01.01.05	279,4	279,4	0,0
1041	ГВС-01.01.05	279,4	279,4	0,0
1042	ГВС-01.01.05	309,7	309,7	0,0
1043	ГВС-01.01.05	309,7	309,7	0,0
1044	ГВС-01.01.05	309,7	309,7	0,0
1045	ГВС-01.01.05	309,7	309,7	0,0
1046	ГВС-01.01.05	279,4	279,4	0,0
1047	ГВС-01.01.05	279,4	279,4	0,0
1048	ГВС-01.01.05	279,4	279,4	0,0
1049	ГВС-01.01.05	279,4	279,4	0,0
1050	ГВС-01.01.05	279,4	279,4	0,0
1051	ГВС-01.01.05	279,4	279,4	0,0
1052	ГВС-01.01.05	309,7	309,7	0,0
1053	ГВС-01.01.05	309,7	309,7	0,0
1054	ГВС-01.01.05	279,4	279,4	0,0
1055	ГВС-01.01.05	309,7	309,7	0,0
1056	ГВС-01.01.05	279,4	279,4	0,0
1057	ГВС-01.01.05	279,4	279,4	0,0
1058	ГВС-01.01.05	279,4	279,4	0,0
1059	ГВС-01.01.05	279,4	279,4	0,0
1060	ГВС-01.01.05	170,3	0,0	0,0
1061	ГВС-01.01.05	170,3	0,0	0,0
1062	ГВС-01.01.05	499,5	499,5	0,0
1063	ГВС-01.01.05	309,7	309,7	0,0
1064	ГВС-01.01.05	170,3	0,0	0,0
1065	ГВС-01.01.05	170,3	0,0	0,0
1066	ГВС-01.01.05	234,3	0,0	234,3
1067	ГВС-01.01.05	279,4	279,4	0,0
1068	ГВС-01.01.05	279,4	279,4	0,0
1069	ГВС-01.01.05	309,7	309,7	0,0
1070	ГВС-01.01.05	279,4	279,4	0,0
1071	ГВС-01.01.05	170,3	0,0	0,0
1072	ГВС-01.01.04	234,3	234,3	0,0
1073	ГВС-01.01.01	279,4	0,0	279,4
1074	ГВС-01.01.01	279,4	279,4	0,0

Реестровый номер здания	Номер проекта	Потребность в инвестициях, тыс. руб.	Средства на кап. ремонт здания, тыс. руб.	Целевые средства бюджета, тыс. руб.
1075	ГВС-01.01.01	279,4	279,4	0,0
1076	ГВС-01.01.01	499,5	499,5	0,0
1077	ГВС-01.01.01	499,5	499,5	0,0
1078	ГВС-01.01.01	842,1	842,1	0,0
1079	ГВС-01.01.01	842,1	842,1	0,0
1080	ГВС-01.01.01	842,1	842,1	0,0
1081	ГВС-01.01.01	842,1	842,1	0,0
1082	ГВС-01.01.01	842,1	842,1	0,0
1083	ГВС-01.01.01	842,1	842,1	0,0
1084	ГВС-01.01.01	279,4	279,4	0,0
1085	ГВС-01.01.01	842,1	842,1	0,0
1086	ГВС-01.01.01	842,1	842,1	0,0
1087	ГВС-01.01.01	842,1	842,1	0,0
1088	ГВС-01.01.01	842,1	842,1	0,0
1089	ГВС-01.01.01	842,1	842,1	0,0
1090	ГВС-01.01.01	234,3	0,0	0,0
1091	ГВС-01.01.01	842,1	842,1	0,0
1092	ГВС-01.01.01	842,1	842,1	0,0
1093	ГВС-01.01.01	842,1	842,1	0,0
1094	ГВС-01.01.01	842,1	0,0	842,1
1095	ГВС-01.01.01	842,1	842,1	0,0
1096	ГВС-01.01.01	842,1	842,1	0,0
1097	ГВС-01.01.01	279,4	279,4	0,0
1098	ГВС-01.01.01	309,7	309,7	0,0
1099	ГВС-01.01.01	842,1	842,1	0,0
1100	ГВС-01.01.01	842,1	842,1	0,0
1101	ГВС-01.01.01	842,1	842,1	0,0
1102	ГВС-01.01.01	842,1	842,1	0,0
1103	ГВС-01.01.01	842,1	842,1	0,0
1104	ГВС-01.01.01	499,5	0,0	499,5
1105	ГВС-01.01.01	170,3	0,0	0,0
1106	ГВС-01.01.01	170,3	0,0	0,0
1107	ГВС-01.01.01	234,3	0,0	234,3
1108	ГВС-01.01.03	234,3	0,0	0,0
1109	ГВС-01.01.03	279,4	279,4	0,0
1110	ГВС-01.01.02	279,4	279,4	0,0
1111	ГВС-01.01.02	279,4	279,4	0,0
1112	ГВС-01.01.02	170,3	170,3	0,0
1113	ГВС-01.01.02	279,4	279,4	0,0
1114	ГВС-01.01.02	234,3	234,3	0,0
1115	ГВС-01.01.02	279,4	279,4	0,0
1116	ГВС-01.01.02	234,3	0,0	0,0
1117	ГВС-01.01.02	234,3	234,3	0,0
1118	ГВС-01.01.02	170,3	170,3	0,0
1119	ГВС-01.01.02	279,4	0,0	0,0
1120	ГВС-01.01.02	170,3	170,3	0,0
1121	ГВС-01.01.02	234,3	234,3	0,0
1122	ГВС-01.01.02	234,3	234,3	0,0
1123	ГВС-01.01.02	234,3	234,3	0,0
1124	ГВС-01.01.02	279,4	279,4	0,0
1125	ГВС-01.01.02	234,3	234,3	0,0
1126	ГВС-01.01.02	234,3	0,0	234,3
1127	ГВС-01.01.02	279,4	0,0	279,4
1128	ГВС-01.01.02	234,3	234,3	0,0
1129	ГВС-01.01.02	842,1	842,1	0,0
1130	ГВС-01.01.02	170,3	0,0	170,3
1131	ГВС-01.01.02	170,3	0,0	170,3
1132	ГВС-01.01.02	170,3	0,0	170,3
1133	ГВС-01.01.02	279,4	279,4	0,0
1134	ГВС-01.01.02	170,3	0,0	0,0
1135	ГВС-01.01.02	309,7	0,0	309,7
1136	ГВС-01.01.02	170,3	0,0	0,0
1137	ГВС-01.01.02	234,3	0,0	234,3
1138	ГВС-01.01.02	309,7	309,7	0,0
1139	ГВС-01.01.02	279,4	279,4	0,0
1140	ГВС-01.01.02	499,5	499,5	0,0
1141	ГВС-01.01.02	279,4	279,4	0,0
1142	ГВС-01.01.02	279,4	279,4	0,0
1143	ГВС-01.01.02	279,4	279,4	0,0
1144	ГВС-01.01.02	842,1	842,1	0,0
1145	ГВС-01.01.02	170,3	0,0	0,0
1146	ГВС-01.01.02	309,7	309,7	0,0

Реестровый номер здания	Номер проекта	Потребность в инвестициях, тыс. руб.	Средства на кап. ремонт здания, тыс. руб.	Целевые средства бюджета, тыс. руб.
1147	ГВС-01.01.02	842,1	842,1	0,0
1148	ГВС-01.01.02	279,4	279,4	0,0
1149	ГВС-01.01.02	279,4	0,0	279,4
1150	ГВС-01.01.02	279,4	0,0	279,4
1151	ГВС-01.01.02	279,4	279,4	0,0
1152	ГВС-01.01.02	170,3	0,0	0,0
1153	ГВС-01.01.02	279,4	279,4	0,0
1154	ГВС-01.01.02	279,4	279,4	0,0
1155	ГВС-01.01.02	234,3	234,3	0,0
1156	ГВС-01.01.02	234,3	234,3	0,0
1157	ГВС-01.01.02	234,3	234,3	0,0
1158	ГВС-01.01.02	279,4	279,4	0,0
1159	ГВС-01.01.02	279,4	279,4	0,0
1160	ГВС-01.01.02	279,4	279,4	0,0
1161	ГВС-01.01.02	279,4	279,4	0,0
1162	ГВС-01.01.02	279,4	279,4	0,0
1163	ГВС-01.01.02	279,4	279,4	0,0
1164	ГВС-01.01.02	234,3	234,3	0,0
1165	ГВС-01.01.02	234,3	234,3	0,0
1166	ГВС-01.01.02	234,3	234,3	0,0
1167	ГВС-01.01.02	279,4	279,4	0,0
1168	ГВС-01.01.02	279,4	279,4	0,0
1169	ГВС-01.01.02	499,5	499,5	0,0
1170	ГВС-01.01.02	234,3	234,3	0,0
1171	ГВС-01.01.02	279,4	279,4	0,0
1172	ГВС-01.01.02	279,4	279,4	0,0
1173	ГВС-01.01.02	170,3	0,0	170,3
1174	ГВС-01.01.02	170,3	170,3	0,0
1175	ГВС-01.01.02	234,3	234,3	0,0
1176	ГВС-01.01.02	170,3	170,3	0,0
1177	ГВС-01.01.02	234,3	234,3	0,0
1178	ГВС-01.01.02	234,3	234,3	0,0
1179	ГВС-01.01.02	234,3	234,3	0,0
1180	ГВС-01.01.02	170,3	0,0	170,3
1181	ГВС-01.01.02	170,3	0,0	170,3
1182	ГВС-01.01.02	170,3	170,3	0,0
1183	ГВС-01.01.02	170,3	170,3	0,0
1184	ГВС-01.01.02	170,3	170,3	0,0
1185	ГВС-01.01.02	170,3	170,3	0,0
1186	ГВС-01.01.02	170,3	170,3	0,0
1187	ГВС-01.01.02	170,3	170,3	0,0
1188	ГВС-01.01.02	170,3	170,3	0,0
1189	ГВС-01.01.02	170,3	170,3	0,0
1190	ГВС-01.01.02	170,3	170,3	0,0
1191	ГВС-01.01.02	170,3	170,3	0,0
1192	ГВС-01.01.02	170,3	0,0	0,0
1193	ГВС-01.01.02	234,3	234,3	0,0
1194	ГВС-01.01.02	170,3	170,3	0,0
1195	ГВС-01.01.02	234,3	234,3	0,0
1196	ГВС-01.01.02	170,3	170,3	0,0
1197	ГВС-01.01.02	170,3	170,3	0,0
1198	ГВС-01.01.02	234,3	234,3	0,0
1199	ГВС-01.01.02	234,3	234,3	0,0
1200	ГВС-01.01.02	234,3	234,3	0,0
1201	ГВС-01.01.02	170,3	170,3	0,0
1202	ГВС-01.01.02	170,3	170,3	0,0
1203	ГВС-01.01.02	170,3	170,3	0,0
1204	ГВС-01.01.02	170,3	170,3	0,0
1205	ГВС-01.01.02	170,3	0,0	170,3
1206	ГВС-01.01.02	279,4	279,4	0,0
1207	ГВС-01.01.02	279,4	279,4	0,0
1208	ГВС-01.01.02	234,3	234,3	0,0
1209	ГВС-01.01.02	279,4	279,4	0,0
1210	ГВС-01.01.02	279,4	279,4	0,0
1211	ГВС-01.01.02	279,4	279,4	0,0
1212	ГВС-01.01.02	279,4	279,4	0,0
1213	ГВС-01.01.02	279,4	279,4	0,0
1214	ГВС-01.01.02	279,4	279,4	0,0
1215	ГВС-01.01.02	279,4	279,4	0,0
1216	ГВС-01.01.02	234,3	234,3	0,0
1217	ГВС-01.01.02	170,3	0,0	0,0
1218	ГВС-01.01.02	279,4	279,4	0,0

Реестровый номер здания	Номер проекта	Потребность в инвестициях, тыс. руб.	Средства на кап. ремонт здания, тыс. руб.	Целевые средства бюджета, тыс. руб.
1219	ГВС-01.01.02	234,3	234,3	0,0
1220	ГВС-01.01.02	279,4	279,4	0,0
1221	ГВС-01.01.02	279,4	279,4	0,0
1222	ГВС-01.01.02	279,4	279,4	0,0
1223	ГВС-01.01.02	234,3	0,0	0,0
1224	ГВС-01.01.02	279,4	279,4	0,0
1225	ГВС-01.01.02	279,4	279,4	0,0
1226	ГВС-01.01.02	170,3	0,0	0,0
1227	ГВС-01.01.02	234,3	234,3	0,0
1228	ГВС-01.01.02	234,3	234,3	0,0
1229	ГВС-01.01.02	234,3	0,0	234,3
1230	ГВС-01.01.02	499,5	499,5	0,0
1231	ГВС-01.01.02	234,3	234,3	0,0
1232	ГВС-01.01.02	309,7	309,7	0,0
1233	ГВС-01.01.02	279,4	279,4	0,0
1234	ГВС-01.01.02	234,3	234,3	0,0
1235	ГВС-01.01.02	170,3	0,0	0,0
1236	ГВС-01.01.02	170,3	0,0	0,0
1237	ГВС-01.01.02	170,3	0,0	0,0
1238	ГВС-01.01.02	234,3	0,0	234,3
1239	ГВС-01.01.02	279,4	0,0	279,4
1240	ГВС-01.01.02	279,4	279,4	0,0
1241	ГВС-01.01.02	170,3	0,0	0,0
1242	ГВС-01.01.02	279,4	279,4	0,0
1243	ГВС-01.01.02	234,3	234,3	0,0
1244	ГВС-01.01.02	279,4	279,4	0,0
1245	ГВС-01.01.02	279,4	279,4	0,0
1246	ГВС-01.01.02	170,3	0,0	0,0
1247	ГВС-01.01.02	279,4	279,4	0,0
1248	ГВС-01.01.02	234,3	234,3	0,0
1249	ГВС-01.01.02	279,4	279,4	0,0
1250	ГВС-01.01.02	279,4	279,4	0,0
1251	ГВС-01.01.02	234,3	0,0	234,3
1252	ГВС-01.01.02	170,3	0,0	0,0
1253	ГВС-01.01.02	279,4	279,4	0,0
1254	ГВС-01.01.03	234,3	234,3	0,0
1255	ГВС-01.01.02	170,3	0,0	0,0
1256	ГВС-01.01.02	234,3	0,0	234,3
1257	ГВС-01.01.02	170,3	170,3	0,0
1258	ГВС-01.01.02	234,3	234,3	0,0
1259	ГВС-01.01.01	499,5	499,5	0,0
1260	ГВС-01.01.01	234,3	234,3	0,0
1261	ГВС-01.01.01	234,3	234,3	0,0
1262	ГВС-01.01.01	234,3	234,3	0,0
1263	ГВС-01.01.02	234,3	234,3	0,0
1264	ГВС-01.01.02	170,3	170,3	0,0
1265	ГВС-01.01.02	234,3	234,3	0,0
1266	ГВС-01.01.02	170,3	170,3	0,0
1267	ГВС-01.01.02	170,3	170,3	0,0
1268	ГВС-01.01.02	170,3	170,3	0,0
1269	ГВС-01.01.02	170,3	170,3	0,0
1270	ГВС-01.01.02	170,3	170,3	0,0
1271	ГВС-01.01.02	170,3	170,3	0,0
1272	ГВС-01.01.02	279,4	279,4	0,0
1273	ГВС-01.01.02	279,4	279,4	0,0
1274	ГВС-01.01.02	279,4	279,4	0,0
1275	ГВС-01.01.02	279,4	279,4	0,0
1276	ГВС-01.01.02	279,4	279,4	0,0
1277	ГВС-01.01.02	170,3	170,3	0,0
1278	ГВС-01.01.02	279,4	0,0	0,0
1279	ГВС-01.01.02	279,4	279,4	0,0
1280	ГВС-01.01.02	279,4	279,4	0,0
1281	ГВС-01.01.02	279,4	279,4	0,0
1282	ГВС-01.01.02	279,4	0,0	279,4
1283	ГВС-01.01.02	234,3	234,3	0,0
1284	ГВС-01.01.02	279,4	279,4	0,0
1285	ГВС-01.01.02	279,4	279,4	0,0
1286	ГВС-01.01.02	279,4	0,0	279,4
1287	ГВС-01.01.02	234,3	234,3	0,0
1288	ГВС-01.01.02	279,4	279,4	0,0
1289	ГВС-01.01.02	309,7	309,7	0,0
1290	ГВС-01.01.02	279,4	279,4	0,0

Реестровый номер здания	Номер проекта	Потребность в инвестициях, тыс. руб.	Средства на кап. ремонт здания, тыс. руб.	Целевые средства бюджета, тыс. руб.
1291	ГВС-01.01.02	279,4	279,4	0,0
1292	ГВС-01.01.02	309,7	309,7	0,0
1293	ГВС-01.01.02	279,4	279,4	0,0
1294	ГВС-01.01.02	170,3	0,0	0,0
1295	ГВС-01.01.02	309,7	309,7	0,0
1296	ГВС-01.01.02	170,3	0,0	170,3
1297	ГВС-01.01.02	234,3	234,3	0,0
1298	ГВС-01.01.02	279,4	279,4	0,0
1299	ГВС-01.01.02	279,4	279,4	0,0
1300	ГВС-01.01.02	279,4	279,4	0,0
1301	ГВС-01.01.02	279,4	279,4	0,0
1302	ГВС-01.01.02	234,3	234,3	0,0
1303	ГВС-01.01.02	842,1	842,1	0,0
1304	ГВС-01.01.01	279,4	279,4	0,0
1305	ГВС-01.01.01	234,3	234,3	0,0
1306	ГВС-01.01.01	842,1	0,0	842,1
1307	ГВС-01.01.01	234,3	234,3	0,0
1308	ГВС-01.01.01	279,4	279,4	0,0
1309	ГВС-01.01.01	279,4	279,4	0,0
1310	ГВС-01.01.01	279,4	279,4	0,0
1311	ГВС-01.01.01	234,3	234,3	0,0
1312	ГВС-01.01.01	170,3	0,0	170,3
1313	ГВС-01.01.01	279,4	279,4	0,0
1314	ГВС-01.01.01	234,3	0,0	0,0
1315	ГВС-01.01.01	234,3	234,3	0,0
1316	ГВС-01.01.01	279,4	279,4	0,0
1317	ГВС-01.01.01	234,3	234,3	0,0
1318	ГВС-01.01.01	234,3	234,3	0,0
1319	ГВС-01.01.01	170,3	0,0	0,0
1320	ГВС-01.01.01	279,4	279,4	0,0
1321	ГВС-01.01.01	234,3	234,3	0,0
1322	ГВС-01.01.01	170,3	170,3	0,0
1323	ГВС-01.01.01	279,4	0,0	0,0
1324	ГВС-01.01.01	170,3	0,0	0,0
1325	ГВС-01.01.01	499,5	499,5	0,0
1326	ГВС-01.01.01	279,4	279,4	0,0
1327	ГВС-01.01.01	499,5	499,5	0,0
1328	ГВС-01.01.01	499,5	499,5	0,0
1329	ГВС-01.01.01	499,5	499,5	0,0
1330	ГВС-01.01.01	309,7	309,7	0,0
1331	ГВС-01.01.01	499,5	499,5	0,0
1332	ГВС-01.01.01	309,7	309,7	0,0
1333	ГВС-01.01.01	234,3	234,3	0,0
1334	ГВС-01.01.01	234,3	234,3	0,0
1335	ГВС-01.01.01	279,4	279,4	0,0
1336	ГВС-01.01.01	279,4	279,4	0,0
1337	ГВС-01.01.01	309,7	309,7	0,0
1338	ГВС-01.01.01	499,5	499,5	0,0
1339	ГВС-01.01.01	499,5	499,5	0,0
1340	ГВС-01.01.01	499,5	499,5	0,0
1341	ГВС-01.01.01	279,4	279,4	0,0
1342	ГВС-01.01.01	234,3	0,0	234,3
1343	ГВС-01.01.01	309,7	309,7	0,0
1344	ГВС-01.01.01	234,3	0,0	234,3
1345	ГВС-01.01.01	279,4	279,4	0,0
1346	ГВС-01.01.01	279,4	0,0	279,4
1347	ГВС-01.01.01	279,4	279,4	0,0
1348	ГВС-01.01.01	279,4	279,4	0,0
1349	ГВС-01.01.01	279,4	279,4	0,0
1350	ГВС-01.01.01	279,4	279,4	0,0
1351	ГВС-01.01.01	499,5	499,5	0,0
1352	ГВС-01.01.01	234,3	0,0	234,3
1353	ГВС-01.01.01	279,4	279,4	0,0
1354	ГВС-01.01.01	234,3	234,3	0,0
1355	ГВС-01.01.01	234,3	234,3	0,0
1356	ГВС-01.01.01	234,3	234,3	0,0
1357	ГВС-01.01.01	234,3	234,3	0,0
1358	ГВС-01.01.01	234,3	234,3	0,0
1359	ГВС-01.01.01	234,3	0,0	234,3
1360	ГВС-01.01.01	170,3	0,0	170,3
1361	ГВС-01.01.01	279,4	279,4	0,0
1362	ГВС-01.01.01	499,5	499,5	0,0

Реестровый номер здания	Номер проекта	Потребность в инвестициях, тыс. руб.	Средства на кап. ремонт здания, тыс. руб.	Целевые средства бюджета, тыс. руб.
1363	ГВС-01.01.01	309,7	309,7	0,0
1364	ГВС-01.01.01	499,5	499,5	0,0
1365	ГВС-01.01.01	309,7	309,7	0,0
1366	ГВС-01.01.01	309,7	309,7	0,0
1367	ГВС-01.01.01	234,3	0,0	234,3
1368	ГВС-01.01.01	499,5	499,5	0,0
1369	ГВС-01.01.01	499,5	499,5	0,0
1370	ГВС-01.01.01	279,4	279,4	0,0
1371	ГВС-01.01.01	279,4	279,4	0,0
1372	ГВС-01.01.01	234,3	0,0	234,3
1373	ГВС-01.01.01	279,4	279,4	0,0
1374	ГВС-01.01.01	499,5	499,5	0,0
1375	ГВС-01.01.01	309,7	309,7	0,0
1376	ГВС-01.01.01	499,5	499,5	0,0
1377	ГВС-01.01.01	279,4	279,4	0,0
1378	ГВС-01.01.01	234,3	0,0	234,3
1379	ГВС-01.01.01	279,4	279,4	0,0
1380	ГВС-01.01.01	279,4	279,4	0,0
1381	ГВС-01.01.01	279,4	279,4	0,0
1382	ГВС-01.01.01	309,7	309,7	0,0
1383	ГВС-01.01.01	279,4	279,4	0,0
1384	ГВС-01.01.01	279,4	279,4	0,0
1385	ГВС-01.01.01	279,4	279,4	0,0
1386	ГВС-01.01.01	234,3	234,3	0,0
1387	ГВС-01.01.01	279,4	279,4	0,0
1388	ГВС-01.01.01	279,4	0,0	279,4
1389	ГВС-01.01.01	279,4	0,0	279,4
1544	ГВС-01.01.05	279,4	279,4	0,0
1545	ГВС-01.01.05	170,3	0,0	0,0
1546	ГВС-01.01.05	279,4	279,4	0,0
1547	ГВС-01.01.05	170,3	0,0	170,3
1548	ГВС-01.01.05	309,7	309,7	0,0
1549	ГВС-01.01.05	279,4	279,4	0,0
1550	ГВС-01.01.05	170,3	0,0	0,0
1551	ГВС-01.01.05	279,4	279,4	0,0
1552	ГВС-01.01.05	279,4	279,4	0,0
1553	ГВС-01.01.05	279,4	279,4	0,0
1554	ГВС-01.01.05	279,4	279,4	0,0
1555	ГВС-01.01.05	279,4	279,4	0,0
1556	ГВС-01.01.05	279,4	279,4	0,0
1557	ГВС-01.01.05	279,4	279,4	0,0
1558	ГВС-01.01.05	279,4	279,4	0,0
1559	ГВС-01.01.05	499,5	499,5	0,0
1560	ГВС-01.01.05	279,4	279,4	0,0
1561	ГВС-01.01.05	279,4	0,0	279,4
1562	ГВС-01.01.05	499,5	0,0	499,5
1563	ГВС-01.01.05	309,7	309,7	0,0
1564	ГВС-01.01.05	279,4	279,4	0,0
1565	ГВС-01.01.05	170,3	0,0	0,0
1566	ГВС-01.01.05	499,5	499,5	0,0
1567	ГВС-01.01.05	279,4	0,0	0,0
1568	ГВС-01.01.05	842,1	842,1	0,0
1569	ГВС-01.01.05	279,4	279,4	0,0
1570	ГВС-01.01.05	279,4	279,4	0,0
1571	ГВС-01.01.05	279,4	279,4	0,0
1572	ГВС-01.01.05	279,4	279,4	0,0
1573	ГВС-01.01.05	170,3	0,0	0,0
1574	ГВС-01.01.05	279,4	279,4	0,0
1575	ГВС-01.01.05	279,4	279,4	0,0
1576	ГВС-01.01.05	279,4	279,4	0,0
1577	ГВС-01.01.05	234,3	0,0	0,0
1578	ГВС-01.01.05	279,4	279,4	0,0
1579	ГВС-01.01.05	279,4	279,4	0,0
1580	ГВС-01.01.05	842,1	842,1	0,0
1581	ГВС-01.01.05	842,1	842,1	0,0
1582	ГВС-01.01.05	842,1	842,1	0,0
1583	ГВС-01.01.05	842,1	0,0	842,1
1584	ГВС-01.01.05	234,3	0,0	234,3
1585	ГВС-01.01.05	842,1	842,1	0,0
1586	ГВС-01.01.05	309,7	309,7	0,0
1587	ГВС-01.01.05	842,1	842,1	0,0
1588	ГВС-01.01.05	279,4	279,4	0,0

Реестровый номер здания	Номер проекта	Потребность в инвестициях, тыс. руб.	Средства на кап. ремонт здания, тыс. руб.	Целевые средства бюджета, тыс. руб.
1589	ГВС-01.01.05	279,4	279,4	0,0
1590	ГВС-01.01.05	499,5	499,5	0,0
1591	ГВС-01.01.05	279,4	279,4	0,0
1592	ГВС-01.01.05	279,4	279,4	0,0
1593	ГВС-01.01.05	279,4	279,4	0,0
1594	ГВС-01.01.05	279,4	0,0	0,0
1595	ГВС-01.01.05	279,4	279,4	0,0
1596	ГВС-01.01.05	842,1	842,1	0,0
1597	ГВС-01.01.05	842,1	842,1	0,0
1598	ГВС-01.01.05	279,4	279,4	0,0
1599	ГВС-01.01.05	279,4	279,4	0,0
1600	ГВС-01.01.05	234,3	0,0	0,0
1601	ГВС-01.01.05	279,4	279,4	0,0
1602	ГВС-01.01.05	279,4	279,4	0,0
1603	ГВС-01.01.05	170,3	0,0	0,0
1604	ГВС-01.01.05	279,4	279,4	0,0
1605	ГВС-01.01.05	170,3	0,0	0,0
1606	ГВС-01.01.05	499,5	499,5	0,0
1607	ГВС-01.01.05	279,4	279,4	0,0
1608	ГВС-01.01.05	279,4	279,4	0,0
1609	ГВС-01.01.05	279,4	279,4	0,0
1610	ГВС-01.01.05	279,4	279,4	0,0
1611	ГВС-01.01.05	279,4	0,0	279,4
1612	ГВС-01.01.05	279,4	279,4	0,0
1613	ГВС-01.01.05	279,4	279,4	0,0
1614	ГВС-01.01.05	279,4	279,4	0,0
1615	ГВС-01.01.04	234,3	234,3	0,0
1616	ГВС-01.01.03	234,3	234,3	0,0
1617	ГВС-01.01.03	234,3	0,0	0,0
1618	ГВС-01.01.03	279,4	279,4	0,0
1619	ГВС-01.01.03	170,3	0,0	0,0
1620	ГВС-01.01.03	234,3	0,0	234,3
1621	ГВС-01.01.03	170,3	0,0	170,3
1622	ГВС-01.01.03	279,4	0,0	279,4
1623	ГВС-01.01.03	234,3	0,0	234,3
1624	ГВС-01.01.03	279,4	279,4	0,0
1625	ГВС-01.01.03	279,4	279,4	0,0
1626	ГВС-01.01.03	279,4	279,4	0,0
1627	ГВС-01.01.03	170,3	0,0	0,0
1628	ГВС-01.01.03	279,4	279,4	0,0
1629	ГВС-01.01.03	234,3	234,3	0,0
1630	ГВС-01.01.03	170,3	0,0	0,0
1631	ГВС-01.01.03	279,4	0,0	279,4
1632	ГВС-01.01.03	170,3	0,0	170,3
1633	ГВС-01.01.03	234,3	0,0	234,3
1634	ГВС-01.01.03	170,3	0,0	170,3
1635	ГВС-01.01.02	279,4	0,0	279,4
1636	ГВС-01.01.02	279,4	279,4	0,0
1637	ГВС-01.01.02	234,3	0,0	234,3
1638	ГВС-01.01.02	279,4	0,0	279,4
1639	ГВС-01.01.03	499,5	499,5	0,0
1640	ГВС-01.01.03	279,4	279,4	0,0
1641	ГВС-01.01.03	842,1	842,1	0,0
1642	ГВС-01.01.03	499,5	499,5	0,0
1643	ГВС-01.01.03	279,4	0,0	279,4
1644	ГВС-01.01.03	842,1	842,1	0,0
1645	ГВС-01.01.03	279,4	279,4	0,0
1646	ГВС-01.01.03	279,4	0,0	279,4
1647	ГВС-01.01.03	170,3	0,0	170,3
1648	ГВС-01.01.03	842,1	0,0	842,1
1649	ГВС-01.01.03	842,1	842,1	0,0
1650	ГВС-01.01.03	842,1	842,1	0,0
1651	ГВС-01.01.03	842,1	842,1	0,0
1652	ГВС-01.01.03	170,3	170,3	0,0
1653	ГВС-01.01.03	170,3	0,0	170,3
1654	ГВС-01.01.03	279,4	0,0	0,0
1655	ГВС-01.01.03	170,3	0,0	0,0
1656	ГВС-01.01.03	842,1	842,1	0,0
1657	ГВС-01.01.03	309,7	309,7	0,0
1658	ГВС-01.01.03	842,1	842,1	0,0
1659	ГВС-01.01.03	842,1	842,1	0,0
1660	ГВС-01.01.03	234,3	234,3	0,0

Реестровый номер здания	Номер проекта	Потребность в инвестициях, тыс. руб.	Средства на кап. ремонт здания, тыс. руб.	Целевые средства бюджета, тыс. руб.
1661	ГВС-01.01.03	279,4	0,0	279,4
1662	ГВС-01.01.03	279,4	279,4	0,0
1663	ГВС-01.01.03	170,3	0,0	0,0
1664	ГВС-01.01.03	170,3	0,0	170,3
1665	ГВС-01.01.03	842,1	0,0	842,1
1666	ГВС-01.01.03	279,4	279,4	0,0
1667	ГВС-01.01.03	842,1	842,1	0,0
1668	ГВС-01.01.03	279,4	279,4	0,0
1669	ГВС-01.01.03	309,7	309,7	0,0
1670	ГВС-01.01.03	842,1	842,1	0,0
1671	ГВС-01.01.03	279,4	279,4	0,0
1672	ГВС-01.01.03	234,3	234,3	0,0
1673	ГВС-01.01.03	234,3	234,3	0,0
1674	ГВС-01.01.03	234,3	234,3	0,0
1675	ГВС-01.01.03	279,4	279,4	0,0
1676	ГВС-01.01.03	170,3	170,3	0,0
1677	ГВС-01.01.03	170,3	170,3	0,0
1678	ГВС-01.01.03	170,3	170,3	0,0
1679	ГВС-01.01.03	170,3	170,3	0,0
1680	ГВС-01.01.03	170,3	170,3	0,0
1681	ГВС-01.01.03	170,3	170,3	0,0
1682	ГВС-01.01.03	170,3	170,3	0,0
1683	ГВС-01.01.03	279,4	279,4	0,0
1684	ГВС-01.01.03	309,7	309,7	0,0
1685	ГВС-01.01.03	499,5	499,5	0,0
1686	ГВС-01.01.03	279,4	0,0	279,4
1687	ГВС-01.01.03	234,3	234,3	0,0
1688	ГВС-01.01.03	170,3	0,0	0,0
1689	ГВС-01.01.03	279,4	279,4	0,0
1690	ГВС-01.01.03	170,3	170,3	0,0
1691	ГВС-01.01.02	234,3	234,3	0,0
1692	ГВС-01.01.02	279,4	0,0	0,0
1693	ГВС-01.01.02	279,4	279,4	0,0
1694	ГВС-01.01.02	279,4	279,4	0,0
1695	ГВС-01.01.02	279,4	279,4	0,0
1696	ГВС-01.01.02	279,4	279,4	0,0
1697	ГВС-01.01.02	279,4	0,0	279,4
1698	ГВС-01.01.02	842,1	842,1	0,0
1699	ГВС-01.01.02	309,7	309,7	0,0
1700	ГВС-01.01.02	309,7	309,7	0,0
1701	ГВС-01.01.02	234,3	234,3	0,0
1702	ГВС-01.01.02	234,3	234,3	0,0
1703	ГВС-01.01.02	234,3	234,3	0,0
1704	ГВС-01.01.02	279,4	279,4	0,0
1705	ГВС-01.01.02	309,7	309,7	0,0
1706	ГВС-01.01.02	309,7	309,7	0,0
1707	ГВС-01.01.02	279,4	279,4	0,0
1708	ГВС-01.01.02	309,7	0,0	309,7
1709	ГВС-01.01.02	842,1	842,1	0,0
1710	ГВС-01.01.02	170,3	0,0	0,0
1711	ГВС-01.01.02	309,7	309,7	0,0
1712	ГВС-01.01.02	842,1	0,0	842,1
1713	ГВС-01.01.02	234,3	234,3	0,0
1714	ГВС-01.01.02	499,5	499,5	0,0
1715	ГВС-01.01.02	499,5	499,5	0,0
1716	ГВС-01.01.02	234,3	234,3	0,0
1717	ГВС-01.01.02	842,1	842,1	0,0
1718	ГВС-01.01.02	279,4	279,4	0,0
1719	ГВС-01.01.02	279,4	279,4	0,0
1720	ГВС-01.01.02	279,4	279,4	0,0
1721	ГВС-01.01.02	279,4	0,0	279,4
1722	ГВС-01.01.02	842,1	0,0	0,0
1723	ГВС-01.01.02	279,4	279,4	0,0
1724	ГВС-01.01.02	279,4	279,4	0,0
1725	ГВС-01.01.02	279,4	279,4	0,0
1726	ГВС-01.01.02	279,4	279,4	0,0
1727	ГВС-01.01.02	279,4	0,0	279,4
1728	ГВС-01.01.02	170,3	0,0	0,0
1729	ГВС-01.01.03	170,3	0,0	0,0
1730	ГВС-01.01.03	279,4	279,4	0,0
1731	ГВС-01.01.03	234,3	234,3	0,0
1732	ГВС-01.01.03	234,3	234,3	0,0

Реестровый номер здания	Номер проекта	Потребность в инвестициях, тыс. руб.	Средства на кап. ремонт здания, тыс. руб.	Целевые средства бюджета, тыс. руб.
1733	ГВС-01.01.03	279,4	279,4	0,0
1734	ГВС-01.01.03	170,3	0,0	0,0
1735	ГВС-01.01.03	170,3	170,3	0,0
1736	ГВС-01.01.03	170,3	170,3	0,0
1737	ГВС-01.01.03	234,3	234,3	0,0
1738	ГВС-01.01.03	170,3	170,3	0,0
1739	ГВС-01.01.03	234,3	0,0	234,3
1740	ГВС-01.01.03	170,3	170,3	0,0
1741	ГВС-01.01.03	170,3	170,3	0,0
1742	ГВС-01.01.03	170,3	170,3	0,0
1743	ГВС-01.01.03	170,3	170,3	0,0
1744	ГВС-01.01.03	170,3	170,3	0,0
1745	ГВС-01.01.03	170,3	170,3	0,0
1746	ГВС-01.01.03	170,3	170,3	0,0
1747	ГВС-01.01.03	170,3	0,0	170,3
1748	ГВС-01.01.03	279,4	279,4	0,0
1749	ГВС-01.01.03	309,7	309,7	0,0
1750	ГВС-01.01.03	170,3	0,0	0,0
1751	ГВС-01.01.03	170,3	170,3	0,0
1752	ГВС-01.01.03	279,4	279,4	0,0
1753	ГВС-01.01.02	170,3	0,0	170,3
1754	ГВС-01.01.01	279,4	0,0	279,4
1755	ГВС-01.01.01	234,3	0,0	234,3
1756	ГВС-01.01.01	499,5	499,5	0,0
1757	ГВС-01.01.01	279,4	279,4	0,0
1758	ГВС-01.01.01	279,4	279,4	0,0
1759	ГВС-01.01.01	234,3	0,0	234,3
1760	ГВС-01.01.01	309,7	309,7	0,0
1761	ГВС-01.01.01	170,3	0,0	0,0
1762	ГВС-01.01.01	499,5	499,5	0,0
1763	ГВС-01.01.01	499,5	499,5	0,0
1764	ГВС-01.01.01	170,3	0,0	0,0
1765	ГВС-01.01.01	309,7	309,7	0,0
1766	ГВС-01.01.02	170,3	170,3	0,0
1767	ГВС-01.01.02	170,3	170,3	0,0
1768	ГВС-01.01.02	170,3	170,3	0,0
1769	ГВС-01.01.01	234,3	0,0	234,3
1770	ГВС-01.01.01	170,3	0,0	0,0
1771	ГВС-01.01.01	234,3	234,3	0,0
1772	ГВС-01.01.02	170,3	0,0	170,3
1773	ГВС-01.01.01	170,3	170,3	0,0
1774	ГВС-01.01.01	170,3	170,3	0,0
1775	ГВС-01.01.01	170,3	170,3	0,0
1776	ГВС-01.01.01	170,3	170,3	0,0
1777	ГВС-01.01.01	234,3	234,3	0,0
1778	ГВС-01.01.01	234,3	234,3	0,0
1779	ГВС-01.01.01	234,3	234,3	0,0
1780	ГВС-01.01.01	170,3	170,3	0,0
1781	ГВС-01.01.01	170,3	170,3	0,0
1782	ГВС-01.01.01	234,3	234,3	0,0
1783	ГВС-01.01.01	170,3	170,3	0,0
1784	ГВС-01.01.01	234,3	234,3	0,0
1785	ГВС-01.01.01	234,3	234,3	0,0
1786	ГВС-01.01.01	234,3	234,3	0,0
1787	ГВС-01.01.01	234,3	234,3	0,0
1788	ГВС-01.01.01	279,4	279,4	0,0
1789	ГВС-01.01.01	234,3	234,3	0,0
1790	ГВС-01.01.01	234,3	234,3	0,0
1791	ГВС-01.01.01	279,4	279,4	0,0
1792	ГВС-01.01.01	234,3	234,3	0,0
1793	ГВС-01.01.01	234,3	234,3	0,0
1794	ГВС-01.01.01	234,3	234,3	0,0
1795	ГВС-01.01.01	234,3	234,3	0,0
1796	ГВС-01.01.01	234,3	234,3	0,0
1797	ГВС-01.01.01	170,3	170,3	0,0
1798	ГВС-01.01.01	170,3	170,3	0,0
1799	ГВС-01.01.01	234,3	234,3	0,0
1800	ГВС-01.01.01	170,3	170,3	0,0
1801	ГВС-01.01.01	170,3	170,3	0,0
1802	ГВС-01.01.01	279,4	0,0	0,0
1803	ГВС-01.01.02	170,3	0,0	170,3
1804	ГВС-01.01.01	234,3	0,0	234,3

Реестровый номер здания	Номер проекта	Потребность в инвестициях, тыс. руб.	Средства на кап. ремонт здания, тыс. руб.	Целевые средства бюджета, тыс. руб.
1805	ГВС-01.01.01	309,7	309,7	0,0
1806	ГВС-01.01.01	279,4	279,4	0,0
1807	ГВС-01.01.01	499,5	499,5	0,0
1808	ГВС-01.01.01	842,1	0,0	842,1
1809	ГВС-01.01.01	170,3	170,3	0,0
1810	ГВС-01.01.01	234,3	234,3	0,0
1811	ГВС-01.01.01	170,3	170,3	0,0
1812	ГВС-01.01.01	234,3	234,3	0,0
1813	ГВС-01.01.01	234,3	234,3	0,0
1814	ГВС-01.01.01	170,3	170,3	0,0
1815	ГВС-01.01.01	170,3	170,3	0,0
1816	ГВС-01.01.01	279,4	279,4	0,0
1817	ГВС-01.01.01	279,4	279,4	0,0
1818	ГВС-01.01.01	309,7	309,7	0,0
1819	ГВС-01.01.01	309,7	309,7	0,0
1820	ГВС-01.01.01	234,3	0,0	234,3
1821	ГВС-01.01.01	234,3	0,0	0,0
1822	ГВС-01.01.01	234,3	0,0	234,3
1823	ГВС-01.01.01	309,7	309,7	0,0
1824	ГВС-01.01.01	309,7	309,7	0,0
1825	ГВС-01.01.01	279,4	279,4	0,0
1826	ГВС-01.01.01	279,4	279,4	0,0
1827	ГВС-01.01.01	309,7	309,7	0,0
1828	ГВС-01.01.01	499,5	499,5	0,0
1829	ГВС-01.01.01	279,4	279,4	0,0
1830	ГВС-01.01.01	279,4	279,4	0,0
1831	ГВС-01.01.01	234,3	0,0	234,3
1832	ГВС-01.01.01	309,7	309,7	0,0
1833	ГВС-01.01.01	309,7	309,7	0,0
1834	ГВС-01.01.01	309,7	309,7	0,0
1835	ГВС-01.01.01	309,7	309,7	0,0
1836	ГВС-01.01.01	234,3	0,0	234,3
1837	ГВС-01.01.01	279,4	279,4	0,0
1838	ГВС-01.01.01	234,3	0,0	0,0
1839	ГВС-01.01.01	279,4	279,4	0,0
1840	ГВС-01.01.01	309,7	309,7	0,0
1841	ГВС-01.01.01	309,7	309,7	0,0
1842	ГВС-01.01.01	309,7	309,7	0,0
1843	ГВС-01.01.01	309,7	309,7	0,0
1844	ГВС-01.01.01	234,3	234,3	0,0
1845	ГВС-01.01.01	234,3	234,3	0,0
1846	ГВС-01.01.01	842,1	842,1	0,0
1847	ГВС-01.01.01	279,4	279,4	0,0
1848	ГВС-01.01.01	309,7	309,7	0,0
1849	ГВС-01.01.01	234,3	234,3	0,0
1850	ГВС-01.01.01	309,7	309,7	0,0
1851	ГВС-01.01.01	279,4	0,0	0,0
1852	ГВС-01.01.01	309,7	309,7	0,0
1853	ГВС-01.01.01	279,4	279,4	0,0
1854	ГВС-01.01.01	309,7	309,7	0,0
1855	ГВС-01.01.01	234,3	234,3	0,0
1856	ГВС-01.01.01	234,3	234,3	0,0
1857	ГВС-01.01.01	234,3	234,3	0,0
1858	ГВС-01.01.01	499,5	499,5	0,0
1859	ГВС-01.01.01	170,3	0,0	0,0
1860	ГВС-01.01.01	279,4	279,4	0,0
1861	ГВС-01.01.01	234,3	0,0	234,3
1862	ГВС-01.01.01	279,4	279,4	0,0
1863	ГВС-01.01.01	234,3	0,0	234,3
1864	ГВС-01.01.01	499,5	0,0	499,5
1865	ГВС-01.01.01	279,4	279,4	0,0
1866	ГВС-01.01.01	234,3	234,3	0,0
1867	ГВС-01.01.01	170,3	0,0	170,3
1868	ГВС-01.01.01	279,4	279,4	0,0
1869	ГВС-01.01.01	234,3	234,3	0,0
1870	ГВС-01.01.01	234,3	234,3	0,0
1871	ГВС-01.01.01	279,4	279,4	0,0
1872	ГВС-01.01.01	234,3	234,3	0,0
1873	ГВС-01.01.01	170,3	0,0	0,0
1874	ГВС-01.01.01	234,3	234,3	0,0
1875	ГВС-01.01.01	234,3	234,3	0,0
1876	ГВС-01.01.01	234,3	234,3	0,0

Реестровый номер здания	Номер проекта	Потребность в инвестициях, тыс. руб.	Средства на кап. ремонт здания, тыс. руб.	Целевые средства бюджета, тыс. руб.
1877	ГВС-01.01.01	234,3	234,3	0,0
1878	ГВС-01.01.01	234,3	234,3	0,0
1879	ГВС-01.01.01	279,4	279,4	0,0
1880	ГВС-01.01.01	279,4	279,4	0,0
1881	ГВС-01.01.01	234,3	234,3	0,0
1882	ГВС-01.01.01	234,3	234,3	0,0
1883	ГВС-01.01.01	234,3	234,3	0,0
1884	ГВС-01.01.01	234,3	0,0	234,3
1885	ГВС-01.01.01	279,4	279,4	0,0
1886	ГВС-01.01.01	234,3	0,0	234,3
1887	ГВС-01.01.01	279,4	279,4	0,0
1888	ГВС-01.01.01	279,4	279,4	0,0
1889	ГВС-01.01.01	170,3	170,3	0,0
1890	ГВС-01.01.01	234,3	234,3	0,0
1891	ГВС-01.01.01	170,3	170,3	0,0
1892	ГВС-01.01.01	170,3	170,3	0,0
1893	ГВС-01.01.01	170,3	170,3	0,0
1894	ГВС-01.01.01	170,3	170,3	0,0
1895	ГВС-01.01.01	234,3	234,3	0,0
1896	ГВС-01.01.01	499,5	499,5	0,0
1897	ГВС-01.01.01	170,3	170,3	0,0
1898	ГВС-01.01.01	170,3	0,0	0,0
1899	ГВС-01.01.01	234,3	0,0	234,3
1900	ГВС-01.01.01	279,4	279,4	0,0
1901	ГВС-01.01.01	279,4	279,4	0,0
1902	ГВС-01.01.01	279,4	279,4	0,0
1903	ГВС-01.01.01	279,4	279,4	0,0
1904	ГВС-01.01.01	279,4	279,4	0,0
1905	ГВС-01.01.01	279,4	279,4	0,0
1906	ГВС-01.01.01	170,3	0,0	0,0
1907	ГВС-01.01.01	279,4	279,4	0,0
1908	ГВС-01.01.01	279,4	279,4	0,0
1909	ГВС-01.01.01	279,4	0,0	0,0
1910	ГВС-01.01.01	279,4	0,0	0,0
1911	ГВС-01.01.02	170,3	170,3	0,0
1912	ГВС-01.01.02	234,3	234,3	0,0
1913	ГВС-01.01.02	234,3	0,0	234,3
1914	ГВС-01.01.02	279,4	0,0	279,4
1915	ГВС-01.01.02	170,3	170,3	0,0
1916	ГВС-01.01.02	170,3	0,0	170,3
1917	ГВС-01.01.02	170,3	170,3	0,0
1918	ГВС-01.01.02	170,3	0,0	170,3
1919	ГВС-01.01.02	279,4	0,0	279,4
1920	ГВС-01.01.02	170,3	170,3	0,0
1921	ГВС-01.01.02	170,3	170,3	0,0
1922	ГВС-01.01.02	499,5	499,5	0,0
1923	ГВС-01.01.02	234,3	234,3	0,0
1924	ГВС-01.01.02	279,4	0,0	0,0
1925	ГВС-01.01.02	170,3	0,0	170,3
1926	ГВС-01.01.02	170,3	170,3	0,0
1927	ГВС-01.01.02	279,4	279,4	0,0
1928	ГВС-01.01.02	234,3	234,3	0,0
1929	ГВС-01.01.02	170,3	0,0	170,3
1930	ГВС-01.01.02	234,3	234,3	0,0
1931	ГВС-01.01.02	170,3	0,0	0,0
1932	ГВС-01.01.02	279,4	0,0	0,0
1933	ГВС-01.01.02	279,4	0,0	279,4
1934	ГВС-01.01.02	170,3	0,0	0,0
1935	ГВС-01.01.02	170,3	170,3	0,0
1936	ГВС-01.01.02	170,3	170,3	0,0
1937	ГВС-01.01.02	170,3	170,3	0,0
1938	ГВС-01.01.02	170,3	170,3	0,0
1939	ГВС-01.01.02	234,3	234,3	0,0
1940	ГВС-01.01.02	170,3	170,3	0,0
1941	ГВС-01.01.02	234,3	234,3	0,0
1942	ГВС-01.01.02	170,3	170,3	0,0
1943	ГВС-01.01.02	170,3	170,3	0,0
1944	ГВС-01.01.02	234,3	234,3	0,0
1945	ГВС-01.01.02	170,3	0,0	170,3
1946	ГВС-01.01.02	234,3	234,3	0,0
1947	ГВС-01.01.02	170,3	170,3	0,0
1948	ГВС-01.01.02	234,3	0,0	234,3

Реестровый номер здания	Номер проекта	Потребность в инвестициях, тыс. руб.	Средства на кап. ремонт здания, тыс. руб.	Целевые средства бюджета, тыс. руб.
1949	ГВС-01.01.02	170,3	0,0	0,0
1950	ГВС-01.01.02	170,3	170,3	0,0
1951	ГВС-01.01.02	170,3	170,3	0,0
1952	ГВС-01.01.02	170,3	170,3	0,0
1953	ГВС-01.01.02	234,3	234,3	0,0
1954	ГВС-01.01.02	170,3	170,3	0,0
1955	ГВС-01.01.02	234,3	234,3	0,0
1956	ГВС-01.01.02	170,3	170,3	0,0
1957	ГВС-01.01.02	234,3	234,3	0,0
1958	ГВС-01.01.02	234,3	234,3	0,0
1959	ГВС-01.01.02	170,3	0,0	0,0
1960	ГВС-01.01.02	170,3	0,0	0,0
1961	ГВС-01.01.02	234,3	234,3	0,0
1962	ГВС-01.01.02	279,4	0,0	0,0
1963	ГВС-01.01.02	279,4	0,0	279,4
1964	ГВС-01.01.02	279,4	0,0	279,4
1965	ГВС-01.01.02	170,3	170,3	0,0
1966	ГВС-01.01.02	279,4	0,0	0,0
1967	ГВС-01.01.02	170,3	0,0	0,0
1968	ГВС-01.01.02	170,3	0,0	0,0
1969	ГВС-01.01.02	170,3	0,0	170,3
1970	ГВС-01.01.02	842,1	842,1	0,0
1971	ГВС-01.01.02	234,3	234,3	0,0
1972	ГВС-01.01.02	170,3	170,3	0,0
1973	ГВС-01.01.02	279,4	279,4	0,0
1974	ГВС-01.01.02	170,3	170,3	0,0
1975	ГВС-01.01.02	234,3	234,3	0,0
1976	ГВС-01.01.02	234,3	234,3	0,0
1977	ГВС-01.01.02	234,3	234,3	0,0
1978	ГВС-01.01.02	279,4	279,4	0,0
1979	ГВС-01.01.02	499,5	499,5	0,0
1980	ГВС-01.01.02	309,7	309,7	0,0
1981	ГВС-01.01.02	842,1	842,1	0,0
1982	ГВС-01.01.02	279,4	0,0	0,0
1983	ГВС-01.01.02	170,3	0,0	170,3
1984	ГВС-01.01.02	170,3	0,0	170,3
1985	ГВС-01.01.02	170,3	0,0	170,3
1986	ГВС-01.01.02	170,3	170,3	0,0
1987	ГВС-01.01.02	170,3	0,0	0,0
1988	ГВС-01.01.02	170,3	0,0	170,3
1989	ГВС-01.01.02	170,3	170,3	0,0
1990	ГВС-01.01.02	170,3	0,0	0,0
1991	ГВС-01.01.02	170,3	170,3	0,0
1992	ГВС-01.01.02	279,4	0,0	279,4
1993	ГВС-01.01.02	234,3	0,0	0,0
1994	ГВС-01.01.02	234,3	0,0	0,0
1995	ГВС-01.01.02	234,3	0,0	234,3
1996	ГВС-01.01.02	842,1	0,0	842,1
1997	ГВС-01.01.02	170,3	0,0	170,3
1998	ГВС-01.01.02	234,3	0,0	234,3
1999	ГВС-01.01.02	234,3	0,0	234,3
2000	ГВС-01.01.02	170,3	0,0	170,3
2001	ГВС-01.01.02	279,4	0,0	0,0
2002	ГВС-01.01.02	279,4	0,0	0,0
2003	ГВС-01.01.02	279,4	0,0	0,0
2004	ГВС-01.01.02	170,3	0,0	0,0
2005	ГВС-01.01.02	234,3	234,3	0,0
2006	ГВС-01.01.02	279,4	279,4	0,0
2007	ГВС-01.01.02	234,3	234,3	0,0
2008	ГВС-01.01.02	234,3	234,3	0,0
2009	ГВС-01.01.02	234,3	234,3	0,0
2010	ГВС-01.01.02	234,3	234,3	0,0
2011	ГВС-01.01.02	170,3	0,0	170,3
2012	ГВС-01.01.02	279,4	279,4	0,0
2013	ГВС-01.01.02	234,3	234,3	0,0
2014	ГВС-01.01.02	234,3	0,0	0,0
2015	ГВС-01.01.02	279,4	0,0	0,0
2016	ГВС-01.01.02	279,4	279,4	0,0
2017	ГВС-01.01.02	279,4	279,4	0,0
2018	ГВС-01.01.02	170,3	0,0	170,3
2019	ГВС-01.01.02	279,4	279,4	0,0
2020	ГВС-01.01.02	170,3	0,0	0,0

Реестровый номер здания	Номер проекта	Потребность в инвестициях, тыс. руб.	Средства на кап. ремонт здания, тыс. руб.	Целевые средства бюджета, тыс. руб.
2021	ГВС-01.01.02	170,3	170,3	0,0
2022	ГВС-01.01.02	170,3	0,0	0,0
2023	ГВС-01.01.02	170,3	0,0	0,0
2024	ГВС-01.01.02	170,3	0,0	0,0
2025	ГВС-01.01.02	170,3	0,0	0,0
2026	ГВС-01.01.02	170,3	170,3	0,0
2027	ГВС-01.01.02	234,3	0,0	234,3
2028	ГВС-01.01.02	170,3	170,3	0,0
2029	ГВС-01.01.02	309,7	0,0	309,7
2030	ГВС-01.01.02	279,4	0,0	279,4
2031	ГВС-01.01.02	170,3	0,0	0,0
2032	ГВС-01.01.02	499,5	0,0	499,5
2033	ГВС-01.01.02	170,3	0,0	170,3
2034	ГВС-01.01.02	170,3	0,0	0,0
2035	ГВС-01.01.02	170,3	0,0	0,0
2036	ГВС-01.01.02	234,3	234,3	0,0
2037	ГВС-01.01.02	170,3	0,0	0,0
2038	ГВС-01.01.02	279,4	279,4	0,0
2039	ГВС-01.01.02	170,3	0,0	0,0
2040	ГВС-01.01.02	309,7	309,7	0,0
2041	ГВС-01.01.02	170,3	0,0	0,0
2042	ГВС-01.01.02	170,3	170,3	0,0
2043	ГВС-01.01.02	234,3	0,0	234,3
2044	ГВС-01.01.02	234,3	0,0	234,3
2045	ГВС-01.01.02	234,3	234,3	0,0
2046	ГВС-01.01.02	170,3	0,0	0,0
2047	ГВС-01.01.02	279,4	279,4	0,0
2048	ГВС-01.01.02	170,3	0,0	0,0
2049	ГВС-01.01.02	234,3	234,3	0,0
2050	ГВС-01.01.02	279,4	279,4	0,0
2051	ГВС-01.01.02	234,3	234,3	0,0
2052	ГВС-01.01.02	170,3	170,3	0,0
2053	ГВС-01.01.02	234,3	234,3	0,0
2054	ГВС-01.01.02	234,3	234,3	0,0
2055	ГВС-01.01.02	234,3	234,3	0,0
2056	ГВС-01.01.02	234,3	234,3	0,0
2057	ГВС-01.01.02	170,3	170,3	0,0
2058	ГВС-01.01.02	170,3	170,3	0,0
2059	ГВС-01.01.02	170,3	0,0	170,3
2060	ГВС-01.01.02	170,3	170,3	0,0
2061	ГВС-01.01.02	170,3	0,0	0,0
2062	ГВС-01.01.02	170,3	170,3	0,0
2063	ГВС-01.01.02	170,3	170,3	0,0
2064	ГВС-01.01.02	234,3	234,3	0,0
2065	ГВС-01.01.02	234,3	0,0	0,0
2066	ГВС-01.01.02	234,3	234,3	0,0
2067	ГВС-01.01.02	279,4	279,4	0,0
2068	ГВС-01.01.02	170,3	0,0	0,0
2069	ГВС-01.01.02	234,3	234,3	0,0
2070	ГВС-01.01.02	234,3	0,0	234,3
2071	ГВС-01.01.02	279,4	279,4	0,0
2072	ГВС-01.01.02	234,3	0,0	0,0
2073	ГВС-01.01.02	279,4	279,4	0,0
2074	ГВС-01.01.02	170,3	0,0	0,0
2075	ГВС-01.01.02	279,4	279,4	0,0
2076	ГВС-01.01.02	279,4	279,4	0,0
2077	ГВС-01.01.02	279,4	279,4	0,0
2078	ГВС-01.01.02	279,4	279,4	0,0
2079	ГВС-01.01.02	279,4	279,4	0,0
2080	ГВС-01.01.02	234,3	234,3	0,0
2081	ГВС-01.01.02	279,4	279,4	0,0
2082	ГВС-01.01.02	234,3	234,3	0,0
2083	ГВС-01.01.02	234,3	234,3	0,0
2084	ГВС-01.01.02	170,3	0,0	0,0
2085	ГВС-01.01.02	170,3	0,0	170,3
2086	ГВС-01.01.03	234,3	0,0	234,3
2087	ГВС-01.01.03	279,4	279,4	0,0
2088	ГВС-01.01.03	279,4	279,4	0,0
2089	ГВС-01.01.03	279,4	279,4	0,0
2090	ГВС-01.01.03	279,4	279,4	0,0
2091	ГВС-01.01.03	234,3	0,0	234,3
2092	ГВС-01.01.03	279,4	279,4	0,0

Реестровый номер здания	Номер проекта	Потребность в инвестициях, тыс. руб.	Средства на кап. ремонт здания, тыс. руб.	Целевые средства бюджета, тыс. руб.
2093	ГВС-01.01.03	279,4	279,4	0,0
2094	ГВС-01.01.03	170,3	0,0	0,0
2095	ГВС-01.01.03	170,3	170,3	0,0
2096	ГВС-01.01.03	170,3	170,3	0,0
2097	ГВС-01.01.03	170,3	170,3	0,0
2098	ГВС-01.01.03	170,3	170,3	0,0
2099	ГВС-01.01.05	279,4	279,4	0,0
2100	ГВС-01.01.05	279,4	279,4	0,0
2101	ГВС-01.01.05	279,4	279,4	0,0
2102	ГВС-01.01.05	279,4	279,4	0,0
2103	ГВС-01.01.05	279,4	279,4	0,0
2104	ГВС-01.01.05	279,4	279,4	0,0
2105	ГВС-01.01.05	279,4	279,4	0,0
2106	ГВС-01.01.05	842,1	842,1	0,0
2107	ГВС-01.01.05	279,4	279,4	0,0
2108	ГВС-01.01.05	842,1	0,0	842,1
2109	ГВС-01.01.05	279,4	279,4	0,0
2110	ГВС-01.01.05	279,4	279,4	0,0
2111	ГВС-01.01.05	279,4	279,4	0,0
2112	ГВС-01.01.05	842,1	842,1	0,0
2113	ГВС-01.01.05	842,1	842,1	0,0
2114	ГВС-01.01.05	842,1	842,1	0,0
2115	ГВС-01.01.05	842,1	842,1	0,0
2116	ГВС-01.01.05	279,4	279,4	0,0
2117	ГВС-01.01.05	499,5	499,5	0,0
2118	ГВС-01.01.05	842,1	842,1	0,0
2119	ГВС-01.01.05	842,1	842,1	0,0
2120	ГВС-01.01.05	499,5	499,5	0,0
2121	ГВС-01.01.05	499,5	499,5	0,0
2122	ГВС-01.01.05	499,5	499,5	0,0
2123	ГВС-01.01.05	279,4	279,4	0,0
2124	ГВС-01.01.05	499,5	499,5	0,0
2125	ГВС-01.01.05	842,1	842,1	0,0
2126	ГВС-01.01.05	842,1	842,1	0,0
2127	ГВС-01.01.05	842,1	842,1	0,0
2128	ГВС-01.01.05	234,3	0,0	234,3
2129	ГВС-01.01.05	842,1	842,1	0,0
2130	ГВС-01.01.05	279,4	0,0	279,4
2131	ГВС-01.01.05	842,1	842,1	0,0
2132	ГВС-01.01.05	234,3	0,0	234,3
2133	ГВС-01.01.05	499,5	499,5	0,0
2134	ГВС-01.01.05	499,5	499,5	0,0
2135	ГВС-01.01.05	279,4	279,4	0,0
2136	ГВС-01.01.05	234,3	234,3	0,0
2137	ГВС-01.01.05	279,4	279,4	0,0
2138	ГВС-01.01.05	309,7	309,7	0,0
2139	ГВС-01.01.05	170,3	0,0	0,0
2140	ГВС-01.01.05	170,3	170,3	0,0
2141	ГВС-01.01.05	279,4	279,4	0,0
2142	ГВС-01.01.05	309,7	309,7	0,0
2143	ГВС-01.01.05	170,3	0,0	0,0
2144	ГВС-01.01.05	279,4	279,4	0,0
2145	ГВС-01.01.05	279,4	279,4	0,0
2146	ГВС-01.01.05	279,4	279,4	0,0
2147	ГВС-01.01.05	279,4	279,4	0,0
2148	ГВС-01.01.05	279,4	279,4	0,0
2149	ГВС-01.01.05	170,3	0,0	0,0
2150	ГВС-01.01.05	279,4	279,4	0,0
2151	ГВС-01.01.05	279,4	279,4	0,0
2152	ГВС-01.01.05	279,4	279,4	0,0
2153	ГВС-01.01.05	279,4	279,4	0,0
2154	ГВС-01.01.05	234,3	234,3	0,0
2155	ГВС-01.01.05	279,4	279,4	0,0
2156	ГВС-01.01.05	842,1	842,1	0,0
2157	ГВС-01.01.05	842,1	842,1	0,0
2158	ГВС-01.01.05	842,1	842,1	0,0
2159	ГВС-01.01.05	309,7	309,7	0,0
2160	ГВС-01.01.05	170,3	0,0	0,0
2161	ГВС-01.01.05	309,7	309,7	0,0
2162	ГВС-01.01.05	234,3	0,0	234,3
2163	ГВС-01.01.05	279,4	279,4	0,0
2164	ГВС-01.01.05	279,4	279,4	0,0

Реестровый номер здания	Номер проекта	Потребность в инвестициях, тыс. руб.	Средства на кап. ремонт здания, тыс. руб.	Целевые средства бюджета, тыс. руб.
2165	ГВС-01.01.05	279,4	279,4	0,0
2166	ГВС-01.01.05	279,4	279,4	0,0
2167	ГВС-01.01.05	279,4	279,4	0,0
2168	ГВС-01.01.05	279,4	279,4	0,0
2169	ГВС-01.01.05	279,4	279,4	0,0
2170	ГВС-01.01.05	170,3	0,0	0,0
2171	ГВС-01.01.05	170,3	0,0	0,0
2172	ГВС-01.01.05	234,3	0,0	234,3
2173	ГВС-01.01.05	279,4	279,4	0,0
2174	ГВС-01.01.05	279,4	279,4	0,0
2175	ГВС-01.01.05	279,4	279,4	0,0
2176	ГВС-01.01.04	279,4	279,4	0,0
2177	ГВС-01.01.01	234,3	0,0	234,3
2178	ГВС-01.01.01	279,4	0,0	279,4
2179	ГВС-01.01.01	234,3	0,0	234,3
2180	ГВС-01.01.01	842,1	0,0	0,0
2181	ГВС-01.01.01	234,3	0,0	234,3
2182	ГВС-01.01.01	234,3	0,0	234,3
2183	ГВС-01.01.01	170,3	0,0	170,3
2184	ГВС-01.01.01	170,3	0,0	170,3
2185	ГВС-01.01.01	170,3	0,0	170,3
2186	ГВС-01.01.01	234,3	234,3	0,0
2187	ГВС-01.01.01	279,4	279,4	0,0
2188	ГВС-01.01.01	234,3	234,3	0,0
2189	ГВС-01.01.01	234,3	0,0	0,0
2190	ГВС-01.01.01	234,3	234,3	0,0
2191	ГВС-01.01.01	234,3	234,3	0,0
2192	ГВС-01.01.01	279,4	279,4	0,0
2193	ГВС-01.01.01	279,4	279,4	0,0
2194	ГВС-01.01.01	279,4	279,4	0,0
2195	ГВС-01.01.01	279,4	279,4	0,0
2196	ГВС-01.01.01	170,3	0,0	0,0
2197	ГВС-01.01.01	279,4	279,4	0,0
2198	ГВС-01.01.01	234,3	0,0	234,3
2199	ГВС-01.01.01	279,4	279,4	0,0
2200	ГВС-01.01.01	499,5	499,5	0,0
2201	ГВС-01.01.01	279,4	0,0	279,4
2202	ГВС-01.01.01	170,3	0,0	0,0
2203	ГВС-01.01.01	499,5	499,5	0,0
2204	ГВС-01.01.01	234,3	234,3	0,0
2205	ГВС-01.01.01	279,4	279,4	0,0
2206	ГВС-01.01.01	279,4	279,4	0,0
2207	ГВС-01.01.01	279,4	279,4	0,0
2208	ГВС-01.01.01	234,3	234,3	0,0
2209	ГВС-01.01.01	234,3	234,3	0,0
2210	ГВС-01.01.01	234,3	0,0	234,3
2211	ГВС-01.01.01	279,4	279,4	0,0
2212	ГВС-01.01.01	279,4	279,4	0,0
2213	ГВС-01.01.01	234,3	234,3	0,0
2214	ГВС-01.01.01	234,3	234,3	0,0
2215	ГВС-01.01.01	279,4	279,4	0,0
2216	ГВС-01.01.01	170,3	0,0	170,3
2217	ГВС-01.01.01	170,3	0,0	170,3
2218	ГВС-01.01.01	279,4	279,4	0,0
2219	ГВС-01.01.01	279,4	279,4	0,0
2220	ГВС-01.01.01	279,4	279,4	0,0
2221	ГВС-01.01.01	170,3	0,0	0,0
2222	ГВС-01.01.01	234,3	234,3	0,0
2223	ГВС-01.01.01	234,3	234,3	0,0
2224	ГВС-01.01.01	234,3	0,0	234,3
2225	ГВС-01.01.01	170,3	0,0	170,3
2226	ГВС-01.01.01	279,4	0,0	279,4
2227	ГВС-01.01.01	279,4	0,0	279,4
2228	ГВС-01.01.01	170,3	0,0	0,0
2229	ГВС-01.01.01	279,4	279,4	0,0
2230	ГВС-01.01.01	279,4	279,4	0,0
2231	ГВС-01.01.01	234,3	234,3	0,0
2232	ГВС-01.01.01	170,3	0,0	0,0
2233	ГВС-01.01.01	234,3	0,0	234,3
2234	ГВС-01.01.01	234,3	234,3	0,0
2235	ГВС-01.01.01	279,4	279,4	0,0
2236	ГВС-01.01.01	234,3	0,0	234,3

Реестровый номер здания	Номер проекта	Потребность в инвестициях, тыс. руб.	Средства на кап. ремонт здания, тыс. руб.	Целевые средства бюджета, тыс. руб.
2237	ГВС-01.01.01	279,4	279,4	0,0
2238	ГВС-01.01.01	279,4	279,4	0,0
2239	ГВС-01.01.01	234,3	234,3	0,0
2240	ГВС-01.01.01	842,1	842,1	0,0
2241	ГВС-01.01.01	234,3	234,3	0,0
2242	ГВС-01.01.01	842,1	842,1	0,0
2243	ГВС-01.01.01	234,3	234,3	0,0
2244	ГВС-01.01.01	170,3	0,0	0,0
2245	ГВС-01.01.01	170,3	0,0	0,0
2246	ГВС-01.01.01	279,4	279,4	0,0
2247	ГВС-01.01.01	499,5	499,5	0,0
2248	ГВС-01.01.01	842,1	842,1	0,0
2249	ГВС-01.01.01	842,1	842,1	0,0
2250	ГВС-01.01.01	842,1	842,1	0,0
2251	ГВС-01.01.01	279,4	279,4	0,0
2252	ГВС-01.01.01	234,3	0,0	234,3
2253	ГВС-01.01.01	279,4	279,4	0,0
2254	ГВС-01.01.01	279,4	279,4	0,0
2255	ГВС-01.01.01	279,4	279,4	0,0
2256	ГВС-01.01.01	279,4	279,4	0,0
2257	ГВС-01.01.01	279,4	279,4	0,0
2258	ГВС-01.01.01	279,4	279,4	0,0
2259	ГВС-01.01.01	279,4	279,4	0,0
2260	ГВС-01.01.01	234,3	234,3	0,0
2261	ГВС-01.01.01	170,3	0,0	170,3
2262	ГВС-01.01.01	279,4	279,4	0,0
2263	ГВС-01.01.01	234,3	234,3	0,0
2264	ГВС-01.01.01	170,3	0,0	170,3
2265	ГВС-01.01.01	279,4	279,4	0,0
2266	ГВС-01.01.01	499,5	0,0	499,5
2267	ГВС-01.01.01	234,3	234,3	0,0
2268	ГВС-01.01.01	170,3	0,0	170,3
2269	ГВС-01.01.01	170,3	0,0	170,3
2270	ГВС-01.01.01	279,4	279,4	0,0
2271	ГВС-01.01.01	279,4	279,4	0,0
2272	ГВС-01.01.01	279,4	0,0	279,4
2273	ГВС-01.01.01	309,7	309,7	0,0
2274	ГВС-01.01.01	309,7	309,7	0,0
2275	ГВС-01.01.01	279,4	279,4	0,0
2276	ГВС-01.01.01	170,3	0,0	170,3
2277	ГВС-01.01.01	279,4	279,4	0,0
2278	ГВС-01.01.01	499,5	499,5	0,0
2279	ГВС-01.01.01	279,4	279,4	0,0
2280	ГВС-01.01.01	279,4	279,4	0,0
2281	ГВС-01.01.01	309,7	309,7	0,0
2282	ГВС-01.01.01	309,7	309,7	0,0
2283	ГВС-01.01.01	279,4	279,4	0,0
2284	ГВС-01.01.01	279,4	279,4	0,0
2285	ГВС-01.01.01	309,7	309,7	0,0
2286	ГВС-01.01.01	279,4	279,4	0,0
2287	ГВС-01.01.01	279,4	279,4	0,0
2288	ГВС-01.01.01	234,3	234,3	0,0
2289	ГВС-01.01.01	279,4	279,4	0,0
2290	ГВС-01.01.01	279,4	279,4	0,0
2291	ГВС-01.01.01	234,3	234,3	0,0
2292	ГВС-01.01.01	234,3	234,3	0,0
2293	ГВС-01.01.01	234,3	234,3	0,0
2294	ГВС-01.01.01	499,5	499,5	0,0
2295	ГВС-01.01.01	234,3	234,3	0,0
2296	ГВС-01.01.01	234,3	234,3	0,0
2297	ГВС-01.01.01	234,3	234,3	0,0
2298	ГВС-01.01.01	234,3	234,3	0,0
2299	ГВС-01.01.01	234,3	234,3	0,0
2300	ГВС-01.01.01	234,3	234,3	0,0
2301	ГВС-01.01.01	170,3	0,0	170,3
2302	ГВС-01.01.01	234,3	234,3	0,0
2303	ГВС-01.01.01	234,3	234,3	0,0
2304	ГВС-01.01.01	234,3	234,3	0,0
2305	ГВС-01.01.01	499,5	499,5	0,0
2306	ГВС-01.01.01	279,4	279,4	0,0
2307	ГВС-01.01.01	279,4	279,4	0,0
2308	ГВС-01.01.01	279,4	279,4	0,0

Реестровый номер здания	Номер проекта	Потребность в инвестициях, тыс. руб.	Средства на кап. ремонт здания, тыс. руб.	Целевые средства бюджета, тыс. руб.
2309	ГВС-01.01.01	279,4	279,4	0,0
2310	ГВС-01.01.01	279,4	279,4	0,0
2311	ГВС-01.01.01	279,4	279,4	0,0
2312	ГВС-01.01.01	279,4	279,4	0,0
2313	ГВС-01.01.01	279,4	279,4	0,0
2314	ГВС-01.01.01	279,4	279,4	0,0
2315	ГВС-01.01.01	170,3	0,0	170,3
2316	ГВС-01.01.01	279,4	279,4	0,0
2317	ГВС-01.01.01	234,3	234,3	0,0
2318	ГВС-01.01.01	279,4	279,4	0,0
2319	ГВС-01.01.01	279,4	279,4	0,0
2320	ГВС-01.01.01	234,3	0,0	234,3
2321	ГВС-01.01.01	279,4	0,0	279,4
2322	ГВС-01.01.01	279,4	279,4	0,0
2323	ГВС-01.01.01	234,3	234,3	0,0
2324	ГВС-01.01.01	234,3	234,3	0,0
2325	ГВС-01.01.01	279,4	0,0	279,4
2326	ГВС-01.01.01	170,3	0,0	0,0
2327	ГВС-01.01.01	279,4	279,4	0,0
2328	ГВС-01.01.01	279,4	279,4	0,0
2329	ГВС-01.01.01	842,1	0,0	842,1
2330	ГВС-01.01.01	234,3	0,0	234,3
2331	ГВС-01.01.01	234,3	234,3	0,0
2332	ГВС-01.01.01	170,3	170,3	0,0
2333	ГВС-01.01.01	170,3	170,3	0,0
2334	ГВС-01.01.01	170,3	170,3	0,0
2335	ГВС-01.01.01	170,3	170,3	0,0
2336	ГВС-01.01.01	234,3	234,3	0,0
2337	ГВС-01.01.01	279,4	279,4	0,0
2338	ГВС-01.01.01	234,3	0,0	234,3
2339	ГВС-01.01.01	170,3	0,0	0,0
2340	ГВС-01.01.01	234,3	0,0	0,0
2341	ГВС-01.01.01	842,1	842,1	0,0
2342	ГВС-01.01.02	279,4	279,4	0,0
2343	ГВС-01.01.02	170,3	0,0	0,0
2344	ГВС-01.01.02	499,5	499,5	0,0
2345	ГВС-01.01.02	170,3	0,0	0,0
2346	ГВС-01.01.02	170,3	0,0	0,0
2347	ГВС-01.01.02	170,3	0,0	0,0
2348	ГВС-01.01.02	170,3	0,0	0,0
2349	ГВС-01.01.02	234,3	234,3	0,0
2350	ГВС-01.01.02	170,3	0,0	0,0
2351	ГВС-01.01.02	170,3	0,0	0,0
2352	ГВС-01.01.02	842,1	0,0	0,0
2353	ГВС-01.01.02	234,3	0,0	0,0
2354	ГВС-01.01.02	170,3	0,0	0,0
2355	ГВС-01.01.02	842,1	0,0	842,1
2356	ГВС-01.01.02	279,4	0,0	0,0
2357	ГВС-01.01.02	234,3	0,0	0,0
2358	ГВС-01.01.02	234,3	234,3	0,0
2359	ГВС-01.01.02	234,3	234,3	0,0
2360	ГВС-01.01.02	279,4	279,4	0,0
2361	ГВС-01.01.02	234,3	234,3	0,0
2362	ГВС-01.01.02	279,4	279,4	0,0
2363	ГВС-01.01.02	234,3	234,3	0,0
2364	ГВС-01.01.02	234,3	0,0	0,0
2365	ГВС-01.01.02	170,3	0,0	0,0
2366	ГВС-01.01.02	279,4	279,4	0,0
2367	ГВС-01.01.02	170,3	0,0	170,3
2368	ГВС-01.01.02	234,3	234,3	0,0
2369	ГВС-01.01.02	234,3	234,3	0,0
2370	ГВС-01.01.02	170,3	0,0	0,0
2371	ГВС-01.01.02	279,4	279,4	0,0
2372	ГВС-01.01.02	170,3	0,0	0,0
2373	ГВС-01.01.02	279,4	279,4	0,0
2374	ГВС-01.01.02	234,3	234,3	0,0
2375	ГВС-01.01.02	234,3	234,3	0,0
2376	ГВС-01.01.02	309,7	0,0	0,0
2377	ГВС-01.01.02	234,3	234,3	0,0
2378	ГВС-01.01.02	234,3	234,3	0,0
2379	ГВС-01.01.02	234,3	234,3	0,0
2380	ГВС-01.01.02	279,4	279,4	0,0

Реестровый номер здания	Номер проекта	Потребность в инвестициях, тыс. руб.	Средства на кап. ремонт здания, тыс. руб.	Целевые средства бюджета, тыс. руб.
2381	ГВС-01.01.02	170,3	0,0	170,3
2382	ГВС-01.01.02	234,3	0,0	0,0
2383	ГВС-01.01.02	279,4	279,4	0,0
2384	ГВС-01.01.02	279,4	279,4	0,0
2385	ГВС-01.01.02	170,3	0,0	170,3
2386	ГВС-01.01.02	170,3	170,3	0,0
2387	ГВС-01.01.02	170,3	0,0	170,3
2388	ГВС-01.01.02	170,3	170,3	0,0
2389	ГВС-01.01.02	170,3	0,0	170,3
2390	ГВС-01.01.02	170,3	0,0	170,3
2391	ГВС-01.01.02	234,3	234,3	0,0
2392	ГВС-01.01.02	234,3	234,3	0,0
2393	ГВС-01.01.02	234,3	234,3	0,0
2394	ГВС-01.01.02	170,3	0,0	0,0
2395	ГВС-01.01.02	234,3	234,3	0,0
2396	ГВС-01.01.02	234,3	234,3	0,0
2397	ГВС-01.01.02	279,4	279,4	0,0
2398	ГВС-01.01.02	234,3	234,3	0,0
2399	ГВС-01.01.02	279,4	279,4	0,0
2400	ГВС-01.01.02	234,3	234,3	0,0
2401	ГВС-01.01.02	170,3	0,0	0,0
2402	ГВС-01.01.02	170,3	0,0	0,0
2403	ГВС-01.01.02	234,3	0,0	0,0
2404	ГВС-01.01.02	170,3	0,0	170,3
2405	ГВС-01.01.02	279,4	279,4	0,0
2406	ГВС-01.01.02	170,3	0,0	0,0
2407	ГВС-01.01.02	170,3	0,0	170,3
2408	ГВС-01.01.02	170,3	0,0	0,0
2409	ГВС-01.01.02	279,4	279,4	0,0
2410	ГВС-01.01.02	234,3	0,0	234,3
2411	ГВС-01.01.02	234,3	0,0	234,3
2412	ГВС-01.01.02	279,4	279,4	0,0
2413	ГВС-01.01.02	170,3	170,3	0,0
2414	ГВС-01.01.02	170,3	0,0	0,0
2415	ГВС-01.01.02	170,3	0,0	0,0
2416	ГВС-01.01.02	170,3	0,0	0,0
2417	ГВС-01.01.02	234,3	0,0	0,0
2418	ГВС-01.01.02	234,3	234,3	0,0
2419	ГВС-01.01.02	234,3	0,0	0,0
2420	ГВС-01.01.02	234,3	234,3	0,0
2421	ГВС-01.01.02	279,4	279,4	0,0
2422	ГВС-01.01.02	279,4	279,4	0,0
2423	ГВС-01.01.02	842,1	0,0	842,1
2424	ГВС-01.01.02	279,4	0,0	279,4
2425	ГВС-01.01.02	170,3	0,0	170,3
2426	ГВС-01.01.02	234,3	0,0	234,3
2427	ГВС-01.01.02	279,4	279,4	0,0
2428	ГВС-01.01.02	170,3	0,0	170,3
2429	ГВС-01.01.02	170,3	0,0	170,3
2430	ГВС-01.01.02	279,4	279,4	0,0
2431	ГВС-01.01.02	170,3	170,3	0,0
2432	ГВС-01.01.02	279,4	0,0	279,4
2433	ГВС-01.01.02	234,3	0,0	234,3
2434	ГВС-01.01.02	279,4	0,0	279,4
2435	ГВС-01.01.02	279,4	0,0	279,4
2436	ГВС-01.01.02	170,3	0,0	170,3
2437	ГВС-01.01.02	170,3	0,0	170,3
2438	ГВС-01.01.02	279,4	0,0	0,0
2439	ГВС-01.01.02	234,3	234,3	0,0
2440	ГВС-01.01.02	170,3	170,3	0,0
2441	ГВС-01.01.02	234,3	234,3	0,0
2442	ГВС-01.01.02	279,4	0,0	0,0
2443	ГВС-01.01.02	279,4	0,0	0,0
2444	ГВС-01.01.02	170,3	0,0	0,0
2445	ГВС-01.01.02	279,4	279,4	0,0
2446	ГВС-01.01.02	234,3	234,3	0,0
2447	ГВС-01.01.02	170,3	0,0	0,0
2448	ГВС-01.01.02	170,3	0,0	0,0
2449	ГВС-01.01.02	170,3	0,0	0,0
2450	ГВС-01.01.02	234,3	0,0	0,0
2451	ГВС-01.01.02	170,3	0,0	0,0
2452	ГВС-01.01.02	842,1	842,1	0,0

Реестровый номер здания	Номер проекта	Потребность в инвестициях, тыс. руб.	Средства на кап. ремонт здания, тыс. руб.	Целевые средства бюджета, тыс. руб.
2453	ГВС-01.01.02	170,3	0,0	170,3
2454	ГВС-01.01.02	170,3	0,0	170,3
2455	ГВС-01.01.02	234,3	234,3	0,0
2456	ГВС-01.01.02	170,3	0,0	170,3
2457	ГВС-01.01.02	170,3	0,0	0,0
2458	ГВС-01.01.02	279,4	279,4	0,0
2459	ГВС-01.01.02	279,4	279,4	0,0
2460	ГВС-01.01.02	234,3	234,3	0,0
2461	ГВС-01.01.02	234,3	234,3	0,0
2462	ГВС-01.01.02	170,3	0,0	0,0
2463	ГВС-01.01.02	170,3	0,0	0,0
2464	ГВС-01.01.02	170,3	0,0	0,0
2465	ГВС-01.01.02	170,3	0,0	0,0
2466	ГВС-01.01.02	234,3	234,3	0,0
2467	ГВС-01.01.02	234,3	234,3	0,0
2468	ГВС-01.01.02	170,3	0,0	0,0
2469	ГВС-01.01.02	279,4	279,4	0,0
2470	ГВС-01.01.02	234,3	234,3	0,0
2471	ГВС-01.01.02	234,3	234,3	0,0
2472	ГВС-01.01.02	234,3	0,0	234,3
2473	ГВС-01.01.02	279,4	0,0	0,0
2474	ГВС-01.01.02	309,7	309,7	0,0
2475	ГВС-01.01.02	279,4	279,4	0,0
2476	ГВС-01.01.02	234,3	0,0	234,3
2477	ГВС-01.01.02	170,3	0,0	170,3
2478	ГВС-01.01.02	234,3	0,0	0,0
2479	ГВС-01.01.02	842,1	0,0	0,0
2480	ГВС-01.01.02	170,3	0,0	170,3
2481	ГВС-01.01.02	170,3	0,0	0,0
2482	ГВС-01.01.02	170,3	170,3	0,0
2483	ГВС-01.01.02	170,3	0,0	170,3
2484	ГВС-01.01.02	170,3	0,0	0,0
2485	ГВС-01.01.02	842,1	842,1	0,0
2486	ГВС-01.01.02	234,3	0,0	234,3
2487	ГВС-01.01.02	279,4	279,4	0,0
2488	ГВС-01.01.02	170,3	0,0	170,3
2489	ГВС-01.01.02	234,3	234,3	0,0
2490	ГВС-01.01.02	234,3	0,0	234,3
2491	ГВС-01.01.02	170,3	0,0	170,3
2492	ГВС-01.01.02	279,4	279,4	0,0
2493	ГВС-01.01.02	279,4	279,4	0,0
2494	ГВС-01.01.02	234,3	0,0	234,3
2495	ГВС-01.01.02	279,4	279,4	0,0
2496	ГВС-01.01.02	170,3	170,3	0,0
2497	ГВС-01.01.02	279,4	279,4	0,0
2498	ГВС-01.01.02	234,3	234,3	0,0
2499	ГВС-01.01.02	279,4	279,4	0,0
2500	ГВС-01.01.02	234,3	234,3	0,0
2501	ГВС-01.01.02	170,3	0,0	0,0
2502	ГВС-01.01.02	279,4	279,4	0,0
2503	ГВС-01.01.02	279,4	279,4	0,0
2504	ГВС-01.01.02	170,3	0,0	0,0
2505	ГВС-01.01.02	170,3	170,3	0,0
2506	ГВС-01.01.02	234,3	234,3	0,0
2507	ГВС-01.01.02	234,3	234,3	0,0
2508	ГВС-01.01.02	170,3	0,0	0,0
2509	ГВС-01.01.02	170,3	0,0	170,3
2510	ГВС-01.01.02	234,3	234,3	0,0
2511	ГВС-01.01.02	234,3	0,0	234,3
2512	ГВС-01.01.02	170,3	0,0	0,0
2513	ГВС-01.01.02	170,3	170,3	0,0
2514	ГВС-01.01.02	170,3	170,3	0,0
2515	ГВС-01.01.02	279,4	279,4	0,0
2516	ГВС-01.01.02	170,3	170,3	0,0
2517	ГВС-01.01.02	170,3	170,3	0,0
2518	ГВС-01.01.02	170,3	170,3	0,0
2519	ГВС-01.01.02	170,3	0,0	170,3
2520	ГВС-01.01.02	170,3	0,0	170,3
2521	ГВС-01.01.02	234,3	0,0	234,3
2522	ГВС-01.01.02	170,3	0,0	170,3
2523	ГВС-01.01.02	279,4	0,0	279,4
2524	ГВС-01.01.02	234,3	0,0	234,3

Реестровый номер здания	Номер проекта	Потребность в инвестициях, тыс. руб.	Средства на кап. ремонт здания, тыс. руб.	Целевые средства бюджета, тыс. руб.
2525	ГВС-01.01.02	170,3	0,0	170,3
2526	ГВС-01.01.02	279,4	0,0	0,0
2527	ГВС-01.01.02	842,1	0,0	842,1
2528	ГВС-01.01.02	170,3	170,3	0,0
2529	ГВС-01.01.02	170,3	0,0	0,0
2530	ГВС-01.01.02	170,3	0,0	0,0
2531	ГВС-01.01.02	170,3	170,3	0,0
2532	ГВС-01.01.02	170,3	170,3	0,0
2533	ГВС-01.01.02	170,3	170,3	0,0
2534	ГВС-01.01.02	170,3	170,3	0,0
2535	ГВС-01.01.02	170,3	170,3	0,0
2536	ГВС-01.01.02	170,3	170,3	0,0
2537	ГВС-01.01.02	170,3	170,3	0,0
2538	ГВС-01.01.02	170,3	170,3	0,0
2539	ГВС-01.01.02	170,3	170,3	0,0
2540	ГВС-01.01.02	170,3	170,3	0,0
2541	ГВС-01.01.02	170,3	170,3	0,0
2542	ГВС-01.01.02	170,3	170,3	0,0
2543	ГВС-01.01.02	170,3	170,3	0,0
2544	ГВС-01.01.02	170,3	0,0	0,0
2545	ГВС-01.01.02	170,3	170,3	0,0
2546	ГВС-01.01.02	499,5	0,0	499,5
2547	ГВС-01.01.02	234,3	234,3	0,0
2548	ГВС-01.01.02	234,3	234,3	0,0
2549	ГВС-01.01.02	234,3	0,0	234,3
2550	ГВС-01.01.02	170,3	0,0	170,3
2551	ГВС-01.01.02	170,3	0,0	0,0
2552	ГВС-01.01.02	170,3	0,0	170,3
2553	ГВС-01.01.02	170,3	0,0	170,3
2554	ГВС-01.01.02	279,4	279,4	0,0
2555	ГВС-01.01.02	234,3	234,3	0,0
2556	ГВС-01.01.02	279,4	279,4	0,0
2557	ГВС-01.01.02	279,4	279,4	0,0
2558	ГВС-01.01.02	170,3	0,0	0,0
2559	ГВС-01.01.02	170,3	0,0	170,3
2560	ГВС-01.01.02	170,3	0,0	170,3
2561	ГВС-01.01.02	170,3	0,0	170,3
2562	ГВС-01.01.02	170,3	0,0	170,3
2563	ГВС-01.01.02	170,3	0,0	170,3
2564	ГВС-01.01.02	170,3	170,3	0,0
2565	ГВС-01.01.02	170,3	170,3	0,0
2566	ГВС-01.01.02	170,3	170,3	0,0
2567	ГВС-01.01.02	234,3	0,0	0,0
2568	ГВС-01.01.02	170,3	0,0	0,0
2569	ГВС-01.01.02	234,3	234,3	0,0
2570	ГВС-01.01.02	170,3	170,3	0,0
2571	ГВС-01.01.02	842,1	842,1	0,0
2572	ГВС-01.01.02	170,3	0,0	0,0
2573	ГВС-01.01.02	279,4	279,4	0,0
2574	ГВС-01.01.02	279,4	279,4	0,0
2575	ГВС-01.01.02	279,4	279,4	0,0
2576	ГВС-01.01.02	170,3	0,0	0,0
2577	ГВС-01.01.02	170,3	170,3	0,0
2578	ГВС-01.01.02	279,4	279,4	0,0
2579	ГВС-01.01.02	234,3	0,0	234,3
2580	ГВС-01.01.02	234,3	0,0	234,3
2581	ГВС-01.01.02	279,4	279,4	0,0
2582	ГВС-01.01.02	842,1	0,0	842,1
2583	ГВС-01.01.03	170,3	170,3	0,0
2584	ГВС-01.01.03	170,3	170,3	0,0
2585	ГВС-01.01.03	170,3	170,3	0,0
2586	ГВС-01.01.03	170,3	0,0	170,3
2587	ГВС-01.01.03	234,3	0,0	0,0
2588	ГВС-01.01.03	234,3	0,0	234,3
2589	ГВС-01.01.03	234,3	234,3	0,0
2590	ГВС-01.01.03	234,3	234,3	0,0
2591	ГВС-01.01.03	170,3	170,3	0,0
2592	ГВС-01.01.03	170,3	0,0	0,0
2593	ГВС-01.01.03	279,4	0,0	279,4
2594	ГВС-01.01.03	234,3	0,0	0,0
2595	ГВС-01.01.03	170,3	0,0	170,3
2596	ГВС-01.01.03	234,3	0,0	234,3

Реестровый номер здания	Номер проекта	Потребность в инвестициях, тыс. руб.	Средства на кап. ремонт здания, тыс. руб.	Целевые средства бюджета, тыс. руб.
2597	ГВС-01.01.03	279,4	279,4	0,0
2598	ГВС-01.01.03	279,4	279,4	0,0
2599	ГВС-01.01.03	279,4	279,4	0,0
2600	ГВС-01.01.03	279,4	279,4	0,0
2601	ГВС-01.01.03	170,3	0,0	0,0
2602	ГВС-01.01.03	279,4	279,4	0,0
2603	ГВС-01.01.03	279,4	279,4	0,0
2604	ГВС-01.01.03	170,3	0,0	0,0
2605	ГВС-01.01.03	170,3	0,0	0,0
2606	ГВС-01.01.03	170,3	0,0	0,0
2607	ГВС-01.01.03	279,4	279,4	0,0
2608	ГВС-01.01.03	279,4	279,4	0,0
2609	ГВС-01.01.03	279,4	279,4	0,0
2610	ГВС-01.01.03	279,4	279,4	0,0
2611	ГВС-01.01.03	279,4	279,4	0,0
2612	ГВС-01.01.03	279,4	279,4	0,0
2613	ГВС-01.01.03	279,4	279,4	0,0
2614	ГВС-01.01.03	279,4	279,4	0,0
2615	ГВС-01.01.03	279,4	279,4	0,0
2616	ГВС-01.01.03	279,4	279,4	0,0
2617	ГВС-01.01.03	170,3	0,0	0,0
2618	ГВС-01.01.03	234,3	234,3	0,0
2619	ГВС-01.01.03	234,3	0,0	234,3
2620	ГВС-01.01.03	279,4	279,4	0,0
2621	ГВС-01.01.03	234,3	234,3	0,0
2622	ГВС-01.01.03	234,3	234,3	0,0
2623	ГВС-01.01.03	279,4	279,4	0,0
2624	ГВС-01.01.03	279,4	279,4	0,0
2625	ГВС-01.01.03	234,3	0,0	234,3
2626	ГВС-01.01.03	499,5	499,5	0,0
2627	ГВС-01.01.03	170,3	0,0	0,0
2628	ГВС-01.01.03	499,5	499,5	0,0
2629	ГВС-01.01.03	234,3	234,3	0,0
2630	ГВС-01.01.03	234,3	234,3	0,0
2631	ГВС-01.01.03	234,3	234,3	0,0
2632	ГВС-01.01.03	279,4	0,0	0,0
2633	ГВС-01.01.03	234,3	234,3	0,0
2634	ГВС-01.01.03	170,3	0,0	0,0
2635	ГВС-01.01.03	170,3	0,0	0,0
2636	ГВС-01.01.03	170,3	170,3	0,0
2637	ГВС-01.01.03	279,4	279,4	0,0
2638	ГВС-01.01.03	279,4	279,4	0,0
2639	ГВС-01.01.03	234,3	234,3	0,0
2640	ГВС-01.01.03	170,3	170,3	0,0
2641	ГВС-01.01.03	234,3	234,3	0,0
2642	ГВС-01.01.03	234,3	234,3	0,0
2643	ГВС-01.01.03	234,3	234,3	0,0
2644	ГВС-01.01.03	170,3	170,3	0,0
2645	ГВС-01.01.03	170,3	170,3	0,0
2646	ГВС-01.01.03	170,3	170,3	0,0
2647	ГВС-01.01.03	170,3	0,0	170,3
2648	ГВС-01.01.03	279,4	279,4	0,0
2649	ГВС-01.01.03	279,4	279,4	0,0
2650	ГВС-01.01.03	279,4	279,4	0,0
2651	ГВС-01.01.03	279,4	279,4	0,0
2652	ГВС-01.01.03	234,3	234,3	0,0
2653	ГВС-01.01.03	279,4	279,4	0,0
2654	ГВС-01.01.03	234,3	234,3	0,0
2655	ГВС-01.01.03	234,3	234,3	0,0
2656	ГВС-01.01.03	234,3	234,3	0,0
2657	ГВС-01.01.03	279,4	279,4	0,0
2658	ГВС-01.01.03	170,3	170,3	0,0
2659	ГВС-01.01.03	234,3	234,3	0,0
2660	ГВС-01.01.03	170,3	170,3	0,0
2661	ГВС-01.01.03	234,3	234,3	0,0
2662	ГВС-01.01.03	170,3	170,3	0,0
2663	ГВС-01.01.03	234,3	234,3	0,0
2664	ГВС-01.01.03	279,4	279,4	0,0
2665	ГВС-01.01.03	234,3	0,0	234,3
2666	ГВС-01.01.03	234,3	0,0	234,3
2667	ГВС-01.01.03	234,3	234,3	0,0
2668	ГВС-01.01.03	279,4	279,4	0,0

Реестровый номер здания	Номер проекта	Потребность в инвестициях, тыс. руб.	Средства на кап. ремонт здания, тыс. руб.	Целевые средства бюджета, тыс. руб.
2669	ГВС-01.01.03	279,4	279,4	0,0
2670	ГВС-01.01.03	279,4	279,4	0,0
2671	ГВС-01.01.03	279,4	279,4	0,0
2672	ГВС-01.01.03	279,4	279,4	0,0
2673	ГВС-01.01.03	234,3	234,3	0,0
2674	ГВС-01.01.03	234,3	234,3	0,0
2675	ГВС-01.01.03	309,7	309,7	0,0
2676	ГВС-01.01.03	234,3	0,0	234,3
2677	ГВС-01.01.03	234,3	0,0	234,3
2678	ГВС-01.01.03	234,3	0,0	234,3
2679	ГВС-01.01.03	234,3	234,3	0,0
2680	ГВС-01.01.03	234,3	234,3	0,0
2681	ГВС-01.01.03	170,3	0,0	0,0
2682	ГВС-01.01.03	279,4	279,4	0,0
2683	ГВС-01.01.03	279,4	279,4	0,0
2684	ГВС-01.01.03	234,3	234,3	0,0
2685	ГВС-01.01.03	234,3	234,3	0,0
2686	ГВС-01.01.03	234,3	0,0	234,3
2687	ГВС-01.01.03	279,4	279,4	0,0
2688	ГВС-01.01.03	279,4	279,4	0,0
2689	ГВС-01.01.03	279,4	279,4	0,0
2690	ГВС-01.01.03	234,3	234,3	0,0
2691	ГВС-01.01.03	279,4	279,4	0,0
2692	ГВС-01.01.05	279,4	279,4	0,0
2693	ГВС-01.01.05	279,4	279,4	0,0
2694	ГВС-01.01.05	279,4	279,4	0,0
2695	ГВС-01.01.05	279,4	279,4	0,0
2696	ГВС-01.01.05	234,3	0,0	234,3
2697	ГВС-01.01.05	170,3	0,0	0,0
2698	ГВС-01.01.05	279,4	279,4	0,0
2699	ГВС-01.01.05	279,4	279,4	0,0
2700	ГВС-01.01.05	279,4	279,4	0,0
2701	ГВС-01.01.05	499,5	0,0	499,5
2702	ГВС-01.01.05	309,7	309,7	0,0
2703	ГВС-01.01.05	309,7	309,7	0,0
2704	ГВС-01.01.05	309,7	309,7	0,0
2705	ГВС-01.01.05	279,4	279,4	0,0
2706	ГВС-01.01.05	279,4	0,0	279,4
2707	ГВС-01.01.05	170,3	0,0	0,0
2708	ГВС-01.01.05	309,7	309,7	0,0
2709	ГВС-01.01.05	279,4	279,4	0,0
2710	ГВС-01.01.05	234,3	234,3	0,0
2711	ГВС-01.01.05	234,3	234,3	0,0
2712	ГВС-01.01.05	279,4	279,4	0,0
2713	ГВС-01.01.05	842,1	0,0	0,0
2714	ГВС-01.01.05	170,3	0,0	0,0
2715	ГВС-01.01.05	279,4	279,4	0,0
2716	ГВС-01.01.05	279,4	279,4	0,0
2717	ГВС-01.01.05	234,3	234,3	0,0
2718	ГВС-01.01.05	234,3	234,3	0,0
2719	ГВС-01.01.05	309,7	309,7	0,0
2720	ГВС-01.01.05	279,4	0,0	279,4
2721	ГВС-01.01.05	309,7	309,7	0,0
2722	ГВС-01.01.05	234,3	0,0	234,3
2723	ГВС-01.01.05	279,4	279,4	0,0
2724	ГВС-01.01.05	309,7	309,7	0,0
2725	ГВС-01.01.05	234,3	234,3	0,0
2726	ГВС-01.01.05	234,3	234,3	0,0
2727	ГВС-01.01.05	234,3	234,3	0,0
2728	ГВС-01.01.05	234,3	234,3	0,0
2729	ГВС-01.01.05	234,3	234,3	0,0
2730	ГВС-01.01.05	279,4	279,4	0,0
2731	ГВС-01.01.05	279,4	279,4	0,0
2732	ГВС-01.01.05	279,4	279,4	0,0
2733	ГВС-01.01.05	279,4	279,4	0,0
2734	ГВС-01.01.05	279,4	279,4	0,0
2735	ГВС-01.01.05	279,4	279,4	0,0
2736	ГВС-01.01.05	279,4	279,4	0,0
2737	ГВС-01.01.05	279,4	279,4	0,0
2738	ГВС-01.01.05	234,3	0,0	0,0
2739	ГВС-01.01.05	170,3	0,0	0,0
2740	ГВС-01.01.05	279,4	279,4	0,0

Реестровый номер здания	Номер проекта	Потребность в инвестициях, тыс. руб.	Средства на кап. ремонт здания, тыс. руб.	Целевые средства бюджета, тыс. руб.
2741	ГВС-01.01.05	279,4	279,4	0,0
2742	ГВС-01.01.05	279,4	0,0	279,4
2743	ГВС-01.01.05	499,5	499,5	0,0
2744	ГВС-01.01.05	499,5	499,5	0,0
2745	ГВС-01.01.05	842,1	842,1	0,0
2746	ГВС-01.01.05	499,5	499,5	0,0
2747	ГВС-01.01.05	842,1	842,1	0,0
2748	ГВС-01.01.05	309,7	309,7	0,0
2749	ГВС-01.01.05	279,4	0,0	279,4
2750	ГВС-01.01.05	842,1	842,1	0,0
2751	ГВС-01.01.05	842,1	842,1	0,0
2752	ГВС-01.01.05	842,1	842,1	0,0
2753	ГВС-01.01.05	842,1	842,1	0,0
2754	ГВС-01.01.05	842,1	842,1	0,0
2755	ГВС-01.01.05	842,1	842,1	0,0
2756	ГВС-01.01.05	842,1	842,1	0,0
2757	ГВС-01.01.05	499,5	499,5	0,0
2758	ГВС-01.01.05	499,5	499,5	0,0
2759	ГВС-01.01.05	309,7	0,0	309,7
2760	ГВС-01.01.05	170,3	0,0	0,0
2761	ГВС-01.01.05	234,3	0,0	234,3
2762	ГВС-01.01.05	842,1	842,1	0,0
2763	ГВС-01.01.05	499,5	499,5	0,0
2764	ГВС-01.01.05	842,1	842,1	0,0
2765	ГВС-01.01.05	279,4	279,4	0,0
2766	ГВС-01.01.05	234,3	234,3	0,0
2767	ГВС-01.01.05	499,5	499,5	0,0
2768	ГВС-01.01.05	842,1	842,1	0,0
2769	ГВС-01.01.05	842,1	842,1	0,0
2770	ГВС-01.01.05	170,3	0,0	0,0
2771	ГВС-01.01.05	499,5	499,5	0,0
2772	ГВС-01.01.01	309,7	309,7	0,0
2773	ГВС-01.01.01	234,3	234,3	0,0
2774	ГВС-01.01.01	234,3	0,0	234,3
2775	ГВС-01.01.01	499,5	499,5	0,0
2776	ГВС-01.01.01	279,4	279,4	0,0
2777	ГВС-01.01.01	234,3	0,0	234,3
2778	ГВС-01.01.01	279,4	279,4	0,0
2779	ГВС-01.01.01	499,5	499,5	0,0
2780	ГВС-01.01.01	170,3	0,0	0,0
2781	ГВС-01.01.01	279,4	279,4	0,0
2782	ГВС-01.01.01	279,4	279,4	0,0
2783	ГВС-01.01.01	279,4	279,4	0,0
2784	ГВС-01.01.01	309,7	309,7	0,0
2785	ГВС-01.01.01	279,4	279,4	0,0
2786	ГВС-01.01.01	234,3	0,0	234,3
2787	ГВС-01.01.01	279,4	279,4	0,0
2788	ГВС-01.01.01	279,4	279,4	0,0
2789	ГВС-01.01.01	279,4	279,4	0,0
2790	ГВС-01.01.01	279,4	279,4	0,0
2791	ГВС-01.01.01	279,4	279,4	0,0
2792	ГВС-01.01.01	234,3	0,0	234,3
2793	ГВС-01.01.01	279,4	0,0	279,4
2794	ГВС-01.01.01	234,3	0,0	234,3
2795	ГВС-01.01.01	279,4	279,4	0,0
2796	ГВС-01.01.01	234,3	0,0	234,3
2797	ГВС-01.01.01	279,4	279,4	0,0
2798	ГВС-01.01.01	279,4	279,4	0,0
2799	ГВС-01.01.01	279,4	279,4	0,0
2800	ГВС-01.01.01	279,4	279,4	0,0
2801	ГВС-01.01.01	279,4	279,4	0,0
2802	ГВС-01.01.01	234,3	234,3	0,0
2803	ГВС-01.01.01	279,4	279,4	0,0
2804	ГВС-01.01.01	279,4	279,4	0,0
2805	ГВС-01.01.01	234,3	0,0	234,3
2806	ГВС-01.01.01	170,3	0,0	170,3
2807	ГВС-01.01.01	234,3	234,3	0,0
2808	ГВС-01.01.01	842,1	842,1	0,0
2809	ГВС-01.01.01	279,4	279,4	0,0
2810	ГВС-01.01.01	279,4	279,4	0,0
2811	ГВС-01.01.01	279,4	279,4	0,0
2812	ГВС-01.01.01	279,4	279,4	0,0

Реестровый номер здания	Номер проекта	Потребность в инвестициях, тыс. руб.	Средства на кап. ремонт здания, тыс. руб.	Целевые средства бюджета, тыс. руб.
2813	ГВС-01.01.01	170,3	0,0	170,3
2814	ГВС-01.01.01	234,3	0,0	234,3
2815	ГВС-01.01.01	170,3	0,0	0,0
2816	ГВС-01.01.01	279,4	0,0	0,0
2817	ГВС-01.01.01	170,3	0,0	0,0
2818	ГВС-01.01.01	279,4	279,4	0,0
2819	ГВС-01.01.01	309,7	309,7	0,0
2820	ГВС-01.01.01	309,7	309,7	0,0
2821	ГВС-01.01.01	279,4	279,4	0,0
2822	ГВС-01.01.01	170,3	0,0	0,0
2823	ГВС-01.01.01	279,4	0,0	0,0
2824	ГВС-01.01.01	170,3	0,0	0,0
2825	ГВС-01.01.01	170,3	0,0	0,0
2826	ГВС-01.01.01	234,3	0,0	234,3
2827	ГВС-01.01.01	842,1	842,1	0,0
2828	ГВС-01.01.01	234,3	234,3	0,0
2829	ГВС-01.01.01	234,3	0,0	234,3
2830	ГВС-01.01.01	279,4	279,4	0,0
2831	ГВС-01.01.01	234,3	234,3	0,0
2832	ГВС-01.01.01	279,4	279,4	0,0
2833	ГВС-01.01.01	309,7	309,7	0,0
2834	ГВС-01.01.01	279,4	279,4	0,0
2835	ГВС-01.01.01	279,4	279,4	0,0
2836	ГВС-01.01.01	234,3	234,3	0,0
2837	ГВС-01.01.01	234,3	234,3	0,0
2838	ГВС-01.01.01	170,3	0,0	0,0
2839	ГВС-01.01.01	234,3	0,0	234,3
2840	ГВС-01.01.01	279,4	279,4	0,0
2841	ГВС-01.01.01	279,4	279,4	0,0
2842	ГВС-01.01.01	170,3	0,0	0,0
2843	ГВС-01.01.01	279,4	279,4	0,0
2844	ГВС-01.01.01	279,4	279,4	0,0
2845	ГВС-01.01.01	234,3	234,3	0,0
2846	ГВС-01.01.01	234,3	234,3	0,0
2847	ГВС-01.01.01	279,4	279,4	0,0
2848	ГВС-01.01.01	234,3	234,3	0,0
2849	ГВС-01.01.01	279,4	0,0	279,4
2850	ГВС-01.01.01	279,4	279,4	0,0
2851	ГВС-01.01.01	234,3	234,3	0,0
2852	ГВС-01.01.01	279,4	279,4	0,0
2853	ГВС-01.01.01	234,3	234,3	0,0
2854	ГВС-01.01.01	234,3	234,3	0,0
2855	ГВС-01.01.01	234,3	234,3	0,0
2856	ГВС-01.01.01	234,3	234,3	0,0
2857	ГВС-01.01.01	170,3	0,0	0,0
2858	ГВС-01.01.01	279,4	279,4	0,0
2859	ГВС-01.01.01	170,3	0,0	0,0
2860	ГВС-01.01.01	279,4	279,4	0,0
2861	ГВС-01.01.01	234,3	234,3	0,0
2862	ГВС-01.01.01	170,3	170,3	0,0
2863	ГВС-01.01.01	170,3	170,3	0,0
2864	ГВС-01.01.01	170,3	170,3	0,0
2865	ГВС-01.01.01	170,3	170,3	0,0
2866	ГВС-01.01.01	170,3	170,3	0,0
2867	ГВС-01.01.01	170,3	170,3	0,0
2868	ГВС-01.01.01	170,3	170,3	0,0
2869	ГВС-01.01.01	170,3	0,0	170,3
2870	ГВС-01.01.01	170,3	170,3	0,0
2871	ГВС-01.01.01	170,3	170,3	0,0
2872	ГВС-01.01.01	170,3	170,3	0,0
2873	ГВС-01.01.01	170,3	170,3	0,0
2874	ГВС-01.01.01	170,3	170,3	0,0
2875	ГВС-01.01.01	170,3	170,3	0,0
2876	ГВС-01.01.01	170,3	170,3	0,0
2877	ГВС-01.01.01	170,3	0,0	0,0
2878	ГВС-01.01.01	234,3	0,0	234,3
2879	ГВС-01.01.01	309,7	0,0	0,0
2880	ГВС-01.01.01	170,3	170,3	0,0
2881	ГВС-01.01.01	279,4	279,4	0,0
2882	ГВС-01.01.01	170,3	0,0	0,0
2883	ГВС-01.01.01	234,3	0,0	234,3
2884	ГВС-01.01.01	279,4	279,4	0,0

Реестровый номер здания	Номер проекта	Потребность в инвестициях, тыс. руб.	Средства на кап. ремонт здания, тыс. руб.	Целевые средства бюджета, тыс. руб.
2885	ГВС-01.01.01	234,3	234,3	0,0
2886	ГВС-01.01.01	170,3	0,0	170,3
2887	ГВС-01.01.01	234,3	0,0	0,0
2888	ГВС-01.01.01	309,7	309,7	0,0
2889	ГВС-01.01.01	279,4	279,4	0,0
2890	ГВС-01.01.01	234,3	234,3	0,0
2891	ГВС-01.01.01	279,4	279,4	0,0
2892	ГВС-01.01.01	279,4	279,4	0,0
2893	ГВС-01.01.01	170,3	170,3	0,0
2894	ГВС-01.01.01	279,4	279,4	0,0
2895	ГВС-01.01.02	234,3	0,0	234,3
2896	ГВС-01.01.02	234,3	0,0	234,3
2897	ГВС-01.01.02	170,3	0,0	0,0
2898	ГВС-01.01.02	499,5	0,0	499,5
2899	ГВС-01.01.02	170,3	0,0	170,3
2900	ГВС-01.01.02	170,3	170,3	0,0
2901	ГВС-01.01.02	234,3	234,3	0,0
2902	ГВС-01.01.02	279,4	279,4	0,0
2903	ГВС-01.01.02	170,3	170,3	0,0
2904	ГВС-01.01.02	170,3	170,3	0,0
2905	ГВС-01.01.02	234,3	0,0	234,3
2906	ГВС-01.01.02	234,3	0,0	234,3
2907	ГВС-01.01.02	170,3	0,0	0,0
2908	ГВС-01.01.02	170,3	170,3	0,0
2909	ГВС-01.01.02	170,3	0,0	170,3
2910	ГВС-01.01.02	170,3	170,3	0,0
2911	ГВС-01.01.02	170,3	0,0	170,3
2912	ГВС-01.01.02	279,4	279,4	0,0
2913	ГВС-01.01.02	234,3	234,3	0,0
2914	ГВС-01.01.02	279,4	279,4	0,0
2915	ГВС-01.01.02	234,3	234,3	0,0
2916	ГВС-01.01.02	234,3	234,3	0,0
2917	ГВС-01.01.02	234,3	234,3	0,0
2918	ГВС-01.01.02	234,3	234,3	0,0
2919	ГВС-01.01.02	234,3	234,3	0,0
2920	ГВС-01.01.02	309,7	309,7	0,0
2921	ГВС-01.01.02	170,3	170,3	0,0
2922	ГВС-01.01.02	170,3	170,3	0,0
2923	ГВС-01.01.02	170,3	170,3	0,0
2924	ГВС-01.01.02	170,3	170,3	0,0
2925	ГВС-01.01.02	170,3	170,3	0,0
2926	ГВС-01.01.02	234,3	234,3	0,0
2927	ГВС-01.01.02	170,3	170,3	0,0
2928	ГВС-01.01.02	170,3	170,3	0,0
2929	ГВС-01.01.02	170,3	170,3	0,0
2930	ГВС-01.01.02	170,3	170,3	0,0
2931	ГВС-01.01.02	170,3	0,0	170,3
2932	ГВС-01.01.02	309,7	309,7	0,0
2933	ГВС-01.01.02	170,3	170,3	0,0
2934	ГВС-01.01.02	842,1	0,0	842,1
2935	ГВС-01.01.02	170,3	0,0	170,3
2936	ГВС-01.01.02	309,7	309,7	0,0
2937	ГВС-01.01.02	279,4	0,0	279,4
2938	ГВС-01.01.02	170,3	0,0	170,3
2939	ГВС-01.01.02	170,3	0,0	170,3
2940	ГВС-01.01.02	170,3	0,0	170,3
2941	ГВС-01.01.02	170,3	0,0	170,3
2942	ГВС-01.01.02	234,3	234,3	0,0
2943	ГВС-01.01.02	170,3	0,0	0,0
2944	ГВС-01.01.02	234,3	0,0	234,3
2945	ГВС-01.01.02	279,4	279,4	0,0
2946	ГВС-01.01.02	279,4	279,4	0,0
2947	ГВС-01.01.02	170,3	170,3	0,0
2948	ГВС-01.01.02	170,3	170,3	0,0
2949	ГВС-01.01.02	170,3	170,3	0,0
2950	ГВС-01.01.02	170,3	170,3	0,0
2951	ГВС-01.01.02	170,3	170,3	0,0
2952	ГВС-01.01.02	234,3	0,0	234,3
2953	ГВС-01.01.02	170,3	170,3	0,0
2954	ГВС-01.01.02	170,3	170,3	0,0
2955	ГВС-01.01.02	170,3	170,3	0,0
2956	ГВС-01.01.02	170,3	170,3	0,0

Реестровый номер здания	Номер проекта	Потребность в инвестициях, тыс. руб.	Средства на кап. ремонт здания, тыс. руб.	Целевые средства бюджета, тыс. руб.
2957	ГВС-01.01.02	170,3	170,3	0,0
2958	ГВС-01.01.02	170,3	170,3	0,0
2959	ГВС-01.01.02	170,3	0,0	0,0
2960	ГВС-01.01.02	170,3	0,0	170,3
2961	ГВС-01.01.02	842,1	0,0	0,0
2962	ГВС-01.01.02	170,3	0,0	0,0
2963	ГВС-01.01.02	499,5	499,5	0,0
2964	ГВС-01.01.02	170,3	0,0	170,3
2965	ГВС-01.01.02	170,3	0,0	0,0
2966	ГВС-01.01.02	234,3	0,0	234,3
2967	ГВС-01.01.02	234,3	234,3	0,0
2968	ГВС-01.01.02	279,4	279,4	0,0
2969	ГВС-01.01.02	234,3	0,0	234,3
2970	ГВС-01.01.02	279,4	0,0	279,4
2971	ГВС-01.01.02	234,3	234,3	0,0
2972	ГВС-01.01.02	170,3	0,0	0,0
2973	ГВС-01.01.02	170,3	0,0	0,0
2974	ГВС-01.01.02	279,4	279,4	0,0
2975	ГВС-01.01.02	234,3	0,0	234,3
2976	ГВС-01.01.02	279,4	279,4	0,0
2977	ГВС-01.01.02	279,4	279,4	0,0
2978	ГВС-01.01.02	279,4	279,4	0,0
2979	ГВС-01.01.02	234,3	234,3	0,0
2980	ГВС-01.01.02	234,3	234,3	0,0
2981	ГВС-01.01.02	234,3	234,3	0,0
2982	ГВС-01.01.02	234,3	234,3	0,0
2983	ГВС-01.01.02	279,4	279,4	0,0
2984	ГВС-01.01.02	170,3	0,0	0,0
2985	ГВС-01.01.02	234,3	234,3	0,0
2986	ГВС-01.01.02	279,4	279,4	0,0
2987	ГВС-01.01.02	279,4	279,4	0,0
2988	ГВС-01.01.02	234,3	234,3	0,0
2989	ГВС-01.01.02	279,4	279,4	0,0
2990	ГВС-01.01.02	279,4	279,4	0,0
2991	ГВС-01.01.02	170,3	170,3	0,0
2992	ГВС-01.01.02	234,3	0,0	234,3
2993	ГВС-01.01.02	170,3	0,0	0,0
2994	ГВС-01.01.02	279,4	0,0	0,0
2995	ГВС-01.01.02	170,3	0,0	0,0
2996	ГВС-01.01.02	170,3	0,0	0,0
2997	ГВС-01.01.02	170,3	0,0	0,0
2998	ГВС-01.01.02	234,3	0,0	234,3
2999	ГВС-01.01.02	279,4	0,0	279,4
3000	ГВС-01.01.02	279,4	0,0	279,4
3001	ГВС-01.01.02	279,4	279,4	0,0
3002	ГВС-01.01.02	279,4	279,4	0,0
3003	ГВС-01.01.02	309,7	309,7	0,0
3004	ГВС-01.01.02	170,3	0,0	170,3
3005	ГВС-01.01.02	842,1	0,0	842,1
3006	ГВС-01.01.02	234,3	0,0	234,3
3007	ГВС-01.01.02	170,3	170,3	0,0
3008	ГВС-01.01.02	170,3	0,0	0,0
3009	ГВС-01.01.02	170,3	0,0	0,0
3010	ГВС-01.01.02	170,3	0,0	0,0
3011	ГВС-01.01.02	170,3	0,0	0,0
3012	ГВС-01.01.02	170,3	0,0	0,0
3013	ГВС-01.01.02	170,3	0,0	0,0
3014	ГВС-01.01.02	170,3	0,0	0,0
3015	ГВС-01.01.02	170,3	170,3	0,0
3016	ГВС-01.01.02	234,3	234,3	0,0
3017	ГВС-01.01.02	170,3	170,3	0,0
3018	ГВС-01.01.02	234,3	234,3	0,0
3019	ГВС-01.01.02	170,3	0,0	170,3
3020	ГВС-01.01.02	170,3	170,3	0,0
3021	ГВС-01.01.02	170,3	170,3	0,0
3022	ГВС-01.01.02	170,3	170,3	0,0
3023	ГВС-01.01.02	170,3	170,3	0,0
3024	ГВС-01.01.02	170,3	170,3	0,0
3025	ГВС-01.01.02	279,4	279,4	0,0
3026	ГВС-01.01.02	309,7	0,0	0,0
3027	ГВС-01.01.02	170,3	0,0	0,0
3028	ГВС-01.01.02	170,3	170,3	0,0

Реестровый номер здания	Номер проекта	Потребность в инвестициях, тыс. руб.	Средства на кап. ремонт здания, тыс. руб.	Целевые средства бюджета, тыс. руб.
3029	ГВС-01.01.02	499,5	0,0	499,5
3030	ГВС-01.01.02	279,4	279,4	0,0
3031	ГВС-01.01.02	170,3	0,0	0,0
3032	ГВС-01.01.02	279,4	0,0	279,4
3033	ГВС-01.01.02	170,3	0,0	170,3
3034	ГВС-01.01.02	170,3	0,0	170,3
3035	ГВС-01.01.02	170,3	0,0	170,3
3036	ГВС-01.01.02	170,3	0,0	170,3
3037	ГВС-01.01.02	234,3	0,0	0,0
3038	ГВС-01.01.02	234,3	0,0	0,0
3039	ГВС-01.01.02	170,3	0,0	0,0
3040	ГВС-01.01.02	279,4	0,0	279,4
3041	ГВС-01.01.02	234,3	0,0	234,3
3042	ГВС-01.01.02	170,3	0,0	170,3
3043	ГВС-01.01.02	234,3	0,0	234,3
3044	ГВС-01.01.02	170,3	0,0	0,0
3045	ГВС-01.01.02	170,3	0,0	0,0
3046	ГВС-01.01.02	170,3	0,0	170,3
3047	ГВС-01.01.02	170,3	0,0	0,0
3048	ГВС-01.01.02	170,3	0,0	170,3
3049	ГВС-01.01.02	279,4	279,4	0,0
3050	ГВС-01.01.02	234,3	0,0	0,0
3051	ГВС-01.01.02	279,4	0,0	0,0
3052	ГВС-01.01.02	234,3	0,0	0,0
3053	ГВС-01.01.02	170,3	0,0	170,3
3054	ГВС-01.01.02	279,4	0,0	279,4
3055	ГВС-01.01.02	234,3	234,3	0,0
3056	ГВС-01.01.02	234,3	0,0	0,0
3057	ГВС-01.01.02	170,3	0,0	170,3
3058	ГВС-01.01.02	279,4	279,4	0,0
3059	ГВС-01.01.02	170,3	0,0	0,0
3060	ГВС-01.01.02	170,3	170,3	0,0
3061	ГВС-01.01.02	279,4	0,0	0,0
3062	ГВС-01.01.02	234,3	0,0	234,3
3063	ГВС-01.01.02	170,3	0,0	0,0
3064	ГВС-01.01.02	170,3	0,0	170,3
3065	ГВС-01.01.02	279,4	279,4	0,0
3066	ГВС-01.01.02	170,3	0,0	170,3
3067	ГВС-01.01.02	279,4	0,0	279,4
3068	ГВС-01.01.02	279,4	279,4	0,0
3069	ГВС-01.01.02	279,4	279,4	0,0
3070	ГВС-01.01.02	170,3	0,0	170,3
3071	ГВС-01.01.02	234,3	0,0	234,3
3072	ГВС-01.01.02	234,3	234,3	0,0
3073	ГВС-01.01.02	170,3	170,3	0,0
3074	ГВС-01.01.02	170,3	170,3	0,0
3075	ГВС-01.01.02	170,3	170,3	0,0
3076	ГВС-01.01.02	170,3	170,3	0,0
3077	ГВС-01.01.02	170,3	0,0	170,3
3078	ГВС-01.01.02	170,3	170,3	0,0
3079	ГВС-01.01.02	170,3	170,3	0,0
3080	ГВС-01.01.02	170,3	170,3	0,0
3081	ГВС-01.01.02	170,3	170,3	0,0
3082	ГВС-01.01.02	170,3	170,3	0,0
3083	ГВС-01.01.02	170,3	170,3	0,0
3084	ГВС-01.01.02	170,3	170,3	0,0
3085	ГВС-01.01.02	170,3	170,3	0,0
3086	ГВС-01.01.02	170,3	170,3	0,0
3087	ГВС-01.01.02	170,3	0,0	170,3
3088	ГВС-01.01.02	279,4	0,0	279,4
3089	ГВС-01.01.02	170,3	0,0	170,3
3090	ГВС-01.01.02	170,3	0,0	170,3
3091	ГВС-01.01.02	170,3	0,0	170,3
3092	ГВС-01.01.02	234,3	234,3	0,0
3093	ГВС-01.01.02	234,3	234,3	0,0
3094	ГВС-01.01.02	234,3	234,3	0,0
3095	ГВС-01.01.02	234,3	0,0	234,3
3096	ГВС-01.01.02	170,3	0,0	170,3
3097	ГВС-01.01.02	170,3	0,0	170,3
3098	ГВС-01.01.02	279,4	0,0	279,4
3099	ГВС-01.01.02	170,3	170,3	0,0
3100	ГВС-01.01.02	170,3	0,0	170,3

Реестровый номер здания	Номер проекта	Потребность в инвестициях, тыс. руб.	Средства на кап. ремонт здания, тыс. руб.	Целевые средства бюджета, тыс. руб.
3101	ГВС-01.01.02	170,3	0,0	170,3
3102	ГВС-01.01.02	499,5	0,0	0,0
3103	ГВС-01.01.02	234,3	0,0	234,3
3104	ГВС-01.01.02	279,4	0,0	279,4
3105	ГВС-01.01.02	170,3	0,0	170,3
3106	ГВС-01.01.02	234,3	0,0	234,3
3107	ГВС-01.01.02	234,3	0,0	234,3
3108	ГВС-01.01.02	170,3	170,3	0,0
3109	ГВС-01.01.02	234,3	0,0	234,3
3110	ГВС-01.01.02	234,3	0,0	0,0
3111	ГВС-01.01.02	170,3	0,0	170,3
3112	ГВС-01.01.02	279,4	0,0	0,0
3113	ГВС-01.01.02	170,3	0,0	170,3
3114	ГВС-01.01.02	842,1	0,0	0,0
3115	ГВС-01.01.02	234,3	0,0	234,3
3116	ГВС-01.01.02	309,7	0,0	0,0
3117	ГВС-01.01.02	234,3	0,0	0,0
3118	ГВС-01.01.02	234,3	0,0	234,3
3119	ГВС-01.01.02	279,4	0,0	0,0
3120	ГВС-01.01.02	170,3	0,0	0,0
3121	ГВС-01.01.02	234,3	0,0	234,3
3122	ГВС-01.01.02	234,3	234,3	0,0
3123	ГВС-01.01.02	170,3	170,3	0,0
3124	ГВС-01.01.02	170,3	0,0	0,0
3125	ГВС-01.01.02	234,3	0,0	0,0
3126	ГВС-01.01.02	234,3	234,3	0,0
3127	ГВС-01.01.02	279,4	279,4	0,0
3128	ГВС-01.01.02	170,3	170,3	0,0
3129	ГВС-01.01.02	170,3	0,0	0,0
3130	ГВС-01.01.02	170,3	0,0	0,0
3131	ГВС-01.01.02	234,3	0,0	234,3
3132	ГВС-01.01.02	234,3	234,3	0,0
3133	ГВС-01.01.03	234,3	234,3	0,0
3134	ГВС-01.01.03	279,4	279,4	0,0
3135	ГВС-01.01.03	279,4	279,4	0,0
3136	ГВС-01.01.03	279,4	279,4	0,0
3137	ГВС-01.01.03	234,3	234,3	0,0
3138	ГВС-01.01.03	279,4	279,4	0,0
3139	ГВС-01.01.03	234,3	234,3	0,0
3140	ГВС-01.01.03	842,1	0,0	0,0
3141	ГВС-01.01.03	234,3	234,3	0,0
3142	ГВС-01.01.03	234,3	234,3	0,0
3143	ГВС-01.01.03	234,3	234,3	0,0
3144	ГВС-01.01.03	279,4	279,4	0,0
3145	ГВС-01.01.03	279,4	279,4	0,0
3146	ГВС-01.01.03	279,4	279,4	0,0
3147	ГВС-01.01.03	279,4	279,4	0,0
3148	ГВС-01.01.03	842,1	842,1	0,0
3149	ГВС-01.01.03	170,3	0,0	170,3
3150	ГВС-01.01.03	279,4	279,4	0,0
3151	ГВС-01.01.03	170,3	0,0	0,0
3152	ГВС-01.01.03	170,3	0,0	170,3
3153	ГВС-01.01.03	279,4	279,4	0,0
3154	ГВС-01.01.03	279,4	279,4	0,0
3155	ГВС-01.01.03	279,4	279,4	0,0
3156	ГВС-01.01.03	279,4	279,4	0,0
3157	ГВС-01.01.03	309,7	309,7	0,0
3158	ГВС-01.01.03	279,4	279,4	0,0
3159	ГВС-01.01.03	279,4	279,4	0,0
3160	ГВС-01.01.03	170,3	0,0	0,0
3161	ГВС-01.01.03	279,4	279,4	0,0
3162	ГВС-01.01.03	234,3	234,3	0,0
3163	ГВС-01.01.03	279,4	279,4	0,0
3164	ГВС-01.01.03	279,4	279,4	0,0
3165	ГВС-01.01.03	842,1	0,0	0,0
3166	ГВС-01.01.03	170,3	0,0	170,3
3167	ГВС-01.01.03	170,3	170,3	0,0
3168	ГВС-01.01.03	279,4	279,4	0,0
3169	ГВС-01.01.03	170,3	0,0	170,3
3170	ГВС-01.01.03	279,4	279,4	0,0
3171	ГВС-01.01.03	170,3	0,0	0,0
3172	ГВС-01.01.03	170,3	170,3	0,0

Реестровый номер здания	Номер проекта	Потребность в инвестициях, тыс. руб.	Средства на кап. ремонт здания, тыс. руб.	Целевые средства бюджета, тыс. руб.
3173	ГВС-01.01.03	170,3	0,0	170,3
3174	ГВС-01.01.03	170,3	170,3	0,0
3175	ГВС-01.01.03	170,3	170,3	0,0
3176	ГВС-01.01.03	170,3	0,0	170,3
3177	ГВС-01.01.03	234,3	0,0	234,3
3178	ГВС-01.01.03	170,3	170,3	0,0
3179	ГВС-01.01.03	170,3	170,3	0,0
3180	ГВС-01.01.03	234,3	234,3	0,0
3181	ГВС-01.01.03	279,4	279,4	0,0
3182	ГВС-01.01.03	279,4	279,4	0,0
3183	ГВС-01.01.03	279,4	279,4	0,0
3184	ГВС-01.01.03	279,4	279,4	0,0
3185	ГВС-01.01.03	279,4	279,4	0,0
3186	ГВС-01.01.03	279,4	279,4	0,0
3187	ГВС-01.01.03	499,5	0,0	499,5
3188	ГВС-01.01.03	499,5	0,0	0,0
3189	ГВС-01.01.03	234,3	0,0	234,3
3190	ГВС-01.01.03	170,3	0,0	0,0
3191	ГВС-01.01.03	279,4	0,0	0,0
3192	ГВС-01.01.03	234,3	234,3	0,0
3193	ГВС-01.01.03	234,3	234,3	0,0
3194	ГВС-01.01.03	234,3	234,3	0,0
3195	ГВС-01.01.03	170,3	170,3	0,0
3196	ГВС-01.01.03	170,3	170,3	0,0
3197	ГВС-01.01.03	170,3	170,3	0,0
3198	ГВС-01.01.03	170,3	170,3	0,0
3199	ГВС-01.01.03	170,3	170,3	0,0
3200	ГВС-01.01.03	170,3	170,3	0,0
3201	ГВС-01.01.03	279,4	279,4	0,0
3202	ГВС-01.01.03	170,3	170,3	0,0
3203	ГВС-01.01.03	170,3	170,3	0,0
3204	ГВС-01.01.03	279,4	279,4	0,0
3205	ГВС-01.01.03	170,3	0,0	0,0
3206	ГВС-01.01.03	170,3	170,3	0,0
3207	ГВС-01.01.03	170,3	170,3	0,0
3208	ГВС-01.01.03	170,3	170,3	0,0
3209	ГВС-01.01.03	170,3	170,3	0,0
3210	ГВС-01.01.03	170,3	170,3	0,0
3211	ГВС-01.01.03	234,3	0,0	0,0
3212	ГВС-01.01.03	234,3	0,0	234,3
3213	ГВС-01.01.03	170,3	0,0	170,3
3214	ГВС-01.01.03	842,1	0,0	0,0
3215	ГВС-01.01.03	170,3	0,0	0,0
3216	ГВС-01.01.03	170,3	0,0	170,3
3217	ГВС-01.01.03	170,3	0,0	0,0
3218	ГВС-01.01.03	842,1	0,0	842,1
3219	ГВС-01.01.03	279,4	0,0	279,4
3220	ГВС-01.01.03	234,3	0,0	234,3
3221	ГВС-01.01.03	279,4	0,0	279,4
3222	ГВС-01.01.03	170,3	0,0	170,3
3223	ГВС-01.01.03	170,3	0,0	170,3
3224	ГВС-01.01.03	234,3	0,0	234,3
3225	ГВС-01.01.03	170,3	0,0	170,3
3226	ГВС-01.01.03	170,3	0,0	170,3
3227	ГВС-01.01.03	842,1	842,1	0,0
3228	ГВС-01.01.03	170,3	170,3	0,0
3229	ГВС-01.01.03	279,4	279,4	0,0
3230	ГВС-01.01.03	279,4	279,4	0,0
3231	ГВС-01.01.03	234,3	0,0	0,0
3232	ГВС-01.01.03	279,4	279,4	0,0
3233	ГВС-01.01.03	279,4	279,4	0,0
3234	ГВС-01.01.03	279,4	279,4	0,0
3235	ГВС-01.01.03	234,3	234,3	0,0
3236	ГВС-01.01.03	170,3	170,3	0,0
3237	ГВС-01.01.03	170,3	170,3	0,0
3238	ГВС-01.01.03	170,3	170,3	0,0
3239	ГВС-01.01.03	170,3	170,3	0,0
3240	ГВС-01.01.03	170,3	170,3	0,0
3241	ГВС-01.01.03	170,3	170,3	0,0
3242	ГВС-01.01.04	170,3	0,0	0,0
3243	ГВС-01.01.05	499,5	499,5	0,0
3244	ГВС-01.01.05	842,1	842,1	0,0

Реестровый номер здания	Номер проекта	Потребность в инвестициях, тыс. руб.	Средства на кап. ремонт здания, тыс. руб.	Целевые средства бюджета, тыс. руб.
3245	ГВС-01.01.05	842,1	842,1	0,0
3246	ГВС-01.01.05	842,1	842,1	0,0
3247	ГВС-01.01.05	279,4	279,4	0,0
3248	ГВС-01.01.05	279,4	279,4	0,0
3249	ГВС-01.01.05	499,5	499,5	0,0
3250	ГВС-01.01.05	842,1	842,1	0,0
3251	ГВС-01.01.05	279,4	279,4	0,0
3252	ГВС-01.01.05	309,7	309,7	0,0
3253	ГВС-01.01.05	842,1	842,1	0,0
3254	ГВС-01.01.05	309,7	0,0	309,7
3255	ГВС-01.01.05	279,4	279,4	0,0
3256	ГВС-01.01.05	842,1	842,1	0,0
3257	ГВС-01.01.05	842,1	842,1	0,0
3258	ГВС-01.01.05	234,3	234,3	0,0
3259	ГВС-01.01.05	279,4	279,4	0,0
3260	ГВС-01.01.05	842,1	842,1	0,0
3261	ГВС-01.01.05	842,1	842,1	0,0
3262	ГВС-01.01.05	499,5	499,5	0,0
3263	ГВС-01.01.05	279,4	279,4	0,0
3264	ГВС-01.01.05	279,4	279,4	0,0
3265	ГВС-01.01.05	842,1	842,1	0,0
3266	ГВС-01.01.05	842,1	842,1	0,0
3267	ГВС-01.01.05	499,5	499,5	0,0
3268	ГВС-01.01.05	279,4	0,0	279,4
3269	ГВС-01.01.05	842,1	842,1	0,0
3270	ГВС-01.01.05	842,1	842,1	0,0
3271	ГВС-01.01.05	279,4	279,4	0,0
3272	ГВС-01.01.05	842,1	842,1	0,0
3273	ГВС-01.01.05	499,5	499,5	0,0
3274	ГВС-01.01.05	279,4	279,4	0,0
3275	ГВС-01.01.05	279,4	279,4	0,0
3276	ГВС-01.01.05	309,7	0,0	309,7
3277	ГВС-01.01.05	279,4	279,4	0,0
3278	ГВС-01.01.05	842,1	842,1	0,0
3279	ГВС-01.01.05	234,3	0,0	0,0
3280	ГВС-01.01.05	279,4	279,4	0,0
3281	ГВС-01.01.05	279,4	279,4	0,0
3282	ГВС-01.01.05	309,7	309,7	0,0
3283	ГВС-01.01.05	279,4	279,4	0,0
3284	ГВС-01.01.05	170,3	0,0	170,3
3285	ГВС-01.01.05	279,4	279,4	0,0
3286	ГВС-01.01.05	279,4	0,0	0,0
3287	ГВС-01.01.05	279,4	279,4	0,0
3288	ГВС-01.01.05	170,3	170,3	0,0
3289	ГВС-01.01.05	234,3	234,3	0,0
3290	ГВС-01.01.05	234,3	234,3	0,0
3291	ГВС-01.01.05	234,3	234,3	0,0
3292	ГВС-01.01.05	309,7	309,7	0,0
3293	ГВС-01.01.05	234,3	0,0	234,3
3294	ГВС-01.01.05	499,5	499,5	0,0
3295	ГВС-01.01.05	279,4	279,4	0,0
3296	ГВС-01.01.05	842,1	842,1	0,0
3297	ГВС-01.01.05	842,1	842,1	0,0
3298	ГВС-01.01.05	279,4	279,4	0,0
3299	ГВС-01.01.05	279,4	279,4	0,0
3300	ГВС-01.01.05	499,5	499,5	0,0
3301	ГВС-01.01.05	499,5	499,5	0,0
3302	ГВС-01.01.05	234,3	0,0	0,0
3303	ГВС-01.01.05	842,1	0,0	842,1
3304	ГВС-01.01.05	234,3	234,3	0,0
3305	ГВС-01.01.05	170,3	170,3	0,0
3306	ГВС-01.01.05	234,3	234,3	0,0
3307	ГВС-01.01.05	279,4	279,4	0,0
3308	ГВС-01.01.05	279,4	279,4	0,0
3309	ГВС-01.01.05	279,4	279,4	0,0
3310	ГВС-01.01.05	279,4	279,4	0,0
3311	ГВС-01.01.05	279,4	279,4	0,0
3312	ГВС-01.01.05	279,4	279,4	0,0
3313	ГВС-01.01.05	279,4	279,4	0,0
3314	ГВС-01.01.05	279,4	279,4	0,0
3315	ГВС-01.01.05	279,4	279,4	0,0
3316	ГВС-01.01.05	309,7	309,7	0,0

Реестровый номер здания	Номер проекта	Потребность в инвестициях, тыс. руб.	Средства на кап. ремонт здания, тыс. руб.	Целевые средства бюджета, тыс. руб.
3317	ГВС-01.01.05	279,4	279,4	0,0
3318	ГВС-01.01.05	499,5	499,5	0,0
3319	ГВС-01.01.01	279,4	0,0	279,4
3320	ГВС-01.01.01	279,4	0,0	279,4
3321	ГВС-01.01.01	279,4	279,4	0,0
3322	ГВС-01.01.01	234,3	234,3	0,0
3323	ГВС-01.01.01	842,1	842,1	0,0
3324	ГВС-01.01.01	279,4	279,4	0,0
3325	ГВС-01.01.01	279,4	279,4	0,0
3326	ГВС-01.01.01	499,5	0,0	0,0
3327	ГВС-01.01.01	170,3	0,0	0,0
3328	ГВС-01.01.01	499,5	499,5	0,0
3329	ГВС-01.01.01	170,3	0,0	170,3
3330	ГВС-01.01.01	170,3	0,0	0,0
3331	ГВС-01.01.01	499,5	499,5	0,0
3332	ГВС-01.01.01	279,4	279,4	0,0
3333	ГВС-01.01.01	234,3	234,3	0,0
3334	ГВС-01.01.01	234,3	234,3	0,0
3335	ГВС-01.01.01	279,4	279,4	0,0
3336	ГВС-01.01.01	170,3	0,0	170,3
3337	ГВС-01.01.01	279,4	279,4	0,0
3338	ГВС-01.01.01	234,3	234,3	0,0
3339	ГВС-01.01.01	234,3	234,3	0,0
3340	ГВС-01.01.01	234,3	234,3	0,0
3341	ГВС-01.01.01	279,4	279,4	0,0
3342	ГВС-01.01.01	279,4	279,4	0,0
3343	ГВС-01.01.01	279,4	279,4	0,0
3344	ГВС-01.01.01	170,3	0,0	0,0
3345	ГВС-01.01.01	279,4	279,4	0,0
3346	ГВС-01.01.01	279,4	279,4	0,0
3347	ГВС-01.01.01	499,5	499,5	0,0
3348	ГВС-01.01.01	279,4	279,4	0,0
3349	ГВС-01.01.01	279,4	279,4	0,0
3350	ГВС-01.01.01	234,3	234,3	0,0
3351	ГВС-01.01.01	234,3	234,3	0,0
3352	ГВС-01.01.01	234,3	234,3	0,0
3353	ГВС-01.01.01	279,4	279,4	0,0
3354	ГВС-01.01.01	309,7	309,7	0,0
3355	ГВС-01.01.01	279,4	279,4	0,0
3356	ГВС-01.01.01	279,4	279,4	0,0
3357	ГВС-01.01.01	170,3	0,0	170,3
3358	ГВС-01.01.01	279,4	279,4	0,0
3359	ГВС-01.01.01	234,3	234,3	0,0
3360	ГВС-01.01.01	279,4	279,4	0,0
3361	ГВС-01.01.01	234,3	234,3	0,0
3362	ГВС-01.01.01	234,3	0,0	234,3
3363	ГВС-01.01.01	279,4	279,4	0,0
3364	ГВС-01.01.01	234,3	0,0	0,0
3365	ГВС-01.01.01	309,7	309,7	0,0
3366	ГВС-01.01.01	279,4	279,4	0,0
3367	ГВС-01.01.01	309,7	309,7	0,0
3368	ГВС-01.01.01	279,4	279,4	0,0
3369	ГВС-01.01.01	499,5	499,5	0,0
3370	ГВС-01.01.01	309,7	309,7	0,0
3371	ГВС-01.01.01	309,7	309,7	0,0
3372	ГВС-01.01.01	279,4	279,4	0,0
3373	ГВС-01.01.01	279,4	0,0	279,4
3374	ГВС-01.01.01	234,3	0,0	234,3
3375	ГВС-01.01.01	170,3	0,0	170,3
3376	ГВС-01.01.01	234,3	0,0	234,3
3377	ГВС-01.01.01	309,7	0,0	309,7
3378	ГВС-01.01.01	279,4	0,0	279,4
3379	ГВС-01.01.01	499,5	0,0	499,5
3380	ГВС-01.01.01	279,4	0,0	279,4
3381	ГВС-01.01.01	279,4	0,0	279,4
3382	ГВС-01.01.01	309,7	309,7	0,0
3383	ГВС-01.01.01	279,4	279,4	0,0
3384	ГВС-01.01.01	170,3	170,3	0,0
3385	ГВС-01.01.01	170,3	170,3	0,0
3386	ГВС-01.01.01	170,3	170,3	0,0
3387	ГВС-01.01.01	170,3	170,3	0,0
3388	ГВС-01.01.01	170,3	170,3	0,0

Реестровый номер здания	Номер проекта	Потребность в инвестициях, тыс. руб.	Средства на кап. ремонт здания, тыс. руб.	Целевые средства бюджета, тыс. руб.
3389	ГВС-01.01.01	170,3	170,3	0,0
3390	ГВС-01.01.01	170,3	170,3	0,0
3391	ГВС-01.01.01	170,3	170,3	0,0
3392	ГВС-01.01.01	170,3	170,3	0,0
3393	ГВС-01.01.01	170,3	170,3	0,0
3394	ГВС-01.01.01	170,3	170,3	0,0
3395	ГВС-01.01.01	170,3	170,3	0,0
3396	ГВС-01.01.01	234,3	0,0	234,3
3397	ГВС-01.01.01	234,3	0,0	234,3
3398	ГВС-01.01.01	234,3	234,3	0,0
3399	ГВС-01.01.01	279,4	279,4	0,0
3400	ГВС-01.01.01	279,4	279,4	0,0
3401	ГВС-01.01.01	234,3	0,0	234,3
3402	ГВС-01.01.01	234,3	0,0	234,3
3403	ГВС-01.01.01	279,4	279,4	0,0
3404	ГВС-01.01.01	279,4	279,4	0,0
3405	ГВС-01.01.01	170,3	0,0	170,3
3406	ГВС-01.01.01	279,4	279,4	0,0
3407	ГВС-01.01.01	279,4	279,4	0,0
3408	ГВС-01.01.01	279,4	279,4	0,0
3409	ГВС-01.01.01	279,4	279,4	0,0
3410	ГВС-01.01.01	234,3	234,3	0,0
3411	ГВС-01.01.01	279,4	279,4	0,0
3412	ГВС-01.01.01	234,3	234,3	0,0
3413	ГВС-01.01.01	234,3	234,3	0,0
3414	ГВС-01.01.01	279,4	279,4	0,0
3415	ГВС-01.01.01	279,4	279,4	0,0
3416	ГВС-01.01.01	279,4	279,4	0,0
3417	ГВС-01.01.01	499,5	499,5	0,0
3418	ГВС-01.01.01	279,4	279,4	0,0
3419	ГВС-01.01.01	170,3	0,0	170,3
3420	ГВС-01.01.01	279,4	279,4	0,0
3421	ГВС-01.01.01	279,4	279,4	0,0
3422	ГВС-01.01.01	170,3	170,3	0,0
3423	ГВС-01.01.01	170,3	170,3	0,0
3424	ГВС-01.01.01	170,3	170,3	0,0
3425	ГВС-01.01.01	170,3	170,3	0,0
3426	ГВС-01.01.01	170,3	170,3	0,0
3427	ГВС-01.01.01	170,3	170,3	0,0
3428	ГВС-01.01.01	170,3	170,3	0,0
3429	ГВС-01.01.01	234,3	0,0	234,3
3430	ГВС-01.01.01	170,3	170,3	0,0
3431	ГВС-01.01.01	170,3	170,3	0,0
3432	ГВС-01.01.01	234,3	234,3	0,0
3433	ГВС-01.01.01	170,3	170,3	0,0
3434	ГВС-01.01.01	170,3	170,3	0,0
3435	ГВС-01.01.01	234,3	234,3	0,0
3436	ГВС-01.01.01	170,3	0,0	0,0
3437	ГВС-01.01.01	279,4	279,4	0,0
3438	ГВС-01.01.01	170,3	170,3	0,0
3439	ГВС-01.01.01	170,3	170,3	0,0
3440	ГВС-01.01.01	170,3	170,3	0,0
3441	ГВС-01.01.01	170,3	0,0	170,3
3442	ГВС-01.01.01	170,3	170,3	0,0
3443	ГВС-01.01.01	170,3	170,3	0,0
3444	ГВС-01.01.01	170,3	170,3	0,0
3445	ГВС-01.01.01	170,3	0,0	170,3
3446	ГВС-01.01.01	170,3	0,0	170,3
3447	ГВС-01.01.01	170,3	170,3	0,0
3448	ГВС-01.01.01	234,3	234,3	0,0
3449	ГВС-01.01.01	279,4	279,4	0,0
3450	ГВС-01.01.01	279,4	279,4	0,0
3451	ГВС-01.01.01	170,3	170,3	0,0
3452	ГВС-01.01.01	170,3	170,3	0,0
3453	ГВС-01.01.01	170,3	170,3	0,0
3454	ГВС-01.01.01	234,3	0,0	234,3
3455	ГВС-01.01.01	309,7	309,7	0,0
3456	ГВС-01.01.01	234,3	234,3	0,0
3457	ГВС-01.01.01	279,4	279,4	0,0
3458	ГВС-01.01.01	279,4	279,4	0,0
3459	ГВС-01.01.01	170,3	0,0	0,0
3460	ГВС-01.01.01	279,4	279,4	0,0

Реестровый номер здания	Номер проекта	Потребность в инвестициях, тыс. руб.	Средства на кап. ремонт здания, тыс. руб.	Целевые средства бюджета, тыс. руб.
3461	ГВС-01.01.01	234,3	0,0	234,3
3462	ГВС-01.01.01	279,4	279,4	0,0
3463	ГВС-01.01.01	279,4	279,4	0,0
3464	ГВС-01.01.01	279,4	279,4	0,0
3465	ГВС-01.01.01	279,4	279,4	0,0
3466	ГВС-01.01.01	234,3	0,0	234,3
3467	ГВС-01.01.01	279,4	279,4	0,0
3468	ГВС-01.01.01	309,7	309,7	0,0
3469	ГВС-01.01.01	234,3	234,3	0,0
3470	ГВС-01.01.01	234,3	234,3	0,0
3471	ГВС-01.01.01	234,3	234,3	0,0
3472	ГВС-01.01.01	234,3	234,3	0,0
3473	ГВС-01.01.01	234,3	0,0	234,3
3474	ГВС-01.01.01	170,3	0,0	170,3
3475	ГВС-01.01.01	170,3	170,3	0,0
3476	ГВС-01.01.01	170,3	0,0	0,0
3477	ГВС-01.01.01	170,3	170,3	0,0
3478	ГВС-01.01.01	170,3	170,3	0,0
3479	ГВС-01.01.01	170,3	170,3	0,0
3480	ГВС-01.01.01	170,3	170,3	0,0
3481	ГВС-01.01.01	170,3	170,3	0,0
3482	ГВС-01.01.01	170,3	170,3	0,0
3483	ГВС-01.01.01	170,3	170,3	0,0
3484	ГВС-01.01.01	170,3	170,3	0,0
3485	ГВС-01.01.01	170,3	170,3	0,0
3486	ГВС-01.01.01	170,3	170,3	0,0
3487	ГВС-01.01.01	170,3	170,3	0,0
3488	ГВС-01.01.01	170,3	170,3	0,0
3489	ГВС-01.01.01	170,3	170,3	0,0
3490	ГВС-01.01.01	170,3	170,3	0,0
3491	ГВС-01.01.01	170,3	170,3	0,0
3492	ГВС-01.01.01	170,3	170,3	0,0
3493	ГВС-01.01.01	170,3	170,3	0,0
3494	ГВС-01.01.01	170,3	170,3	0,0
3495	ГВС-01.01.02	170,3	0,0	0,0
3496	ГВС-01.01.02	170,3	0,0	0,0
3497	ГВС-01.01.02	170,3	0,0	0,0
3498	ГВС-01.01.02	170,3	0,0	0,0
3499	ГВС-01.01.02	170,3	0,0	170,3
3500	ГВС-01.01.02	279,4	279,4	0,0
3501	ГВС-01.01.02	170,3	170,3	0,0
3502	ГВС-01.01.02	234,3	0,0	0,0
3503	ГВС-01.01.02	170,3	0,0	0,0
3504	ГВС-01.01.02	279,4	0,0	279,4
3505	ГВС-01.01.02	170,3	0,0	0,0
3506	ГВС-01.01.02	170,3	0,0	0,0
3507	ГВС-01.01.02	234,3	234,3	0,0
3508	ГВС-01.01.02	234,3	0,0	0,0
3509	ГВС-01.01.02	170,3	0,0	0,0
3510	ГВС-01.01.02	170,3	0,0	0,0
3511	ГВС-01.01.02	842,1	0,0	0,0
3512	ГВС-01.01.02	234,3	234,3	0,0
3513	ГВС-01.01.02	234,3	234,3	0,0
3514	ГВС-01.01.02	279,4	0,0	0,0
3515	ГВС-01.01.02	234,3	0,0	0,0
3516	ГВС-01.01.02	234,3	234,3	0,0
3517	ГВС-01.01.02	279,4	279,4	0,0
3518	ГВС-01.01.02	170,3	0,0	0,0
3519	ГВС-01.01.02	170,3	0,0	170,3
3520	ГВС-01.01.02	170,3	170,3	0,0
3521	ГВС-01.01.02	170,3	170,3	0,0
3522	ГВС-01.01.02	170,3	170,3	0,0
3523	ГВС-01.01.02	170,3	0,0	0,0
3524	ГВС-01.01.02	309,7	0,0	309,7
3525	ГВС-01.01.02	170,3	0,0	0,0
3526	ГВС-01.01.02	234,3	0,0	234,3
3527	ГВС-01.01.02	234,3	234,3	0,0
3528	ГВС-01.01.02	234,3	234,3	0,0
3529	ГВС-01.01.02	234,3	0,0	0,0
3530	ГВС-01.01.02	170,3	0,0	170,3
3531	ГВС-01.01.02	279,4	0,0	279,4
3532	ГВС-01.01.02	170,3	0,0	0,0

Реестровый номер здания	Номер проекта	Потребность в инвестициях, тыс. руб.	Средства на кап. ремонт здания, тыс. руб.	Целевые средства бюджета, тыс. руб.
3533	ГВС-01.01.02	234,3	0,0	0,0
3534	ГВС-01.01.02	234,3	0,0	234,3
3535	ГВС-01.01.02	234,3	234,3	0,0
3536	ГВС-01.01.02	234,3	234,3	0,0
3537	ГВС-01.01.02	170,3	0,0	0,0
3538	ГВС-01.01.02	170,3	0,0	0,0
3539	ГВС-01.01.02	170,3	0,0	0,0
3540	ГВС-01.01.02	170,3	0,0	0,0
3541	ГВС-01.01.02	170,3	0,0	0,0
3542	ГВС-01.01.02	842,1	842,1	0,0
3543	ГВС-01.01.02	170,3	0,0	0,0
3544	ГВС-01.01.02	170,3	170,3	0,0
3545	ГВС-01.01.02	234,3	234,3	0,0
3546	ГВС-01.01.02	170,3	0,0	170,3
3547	ГВС-01.01.02	170,3	0,0	170,3
3548	ГВС-01.01.02	170,3	170,3	0,0
3549	ГВС-01.01.02	170,3	0,0	0,0
3550	ГВС-01.01.02	170,3	0,0	0,0
3551	ГВС-01.01.02	170,3	0,0	170,3
3552	ГВС-01.01.02	170,3	0,0	170,3
3553	ГВС-01.01.02	170,3	0,0	0,0
3554	ГВС-01.01.02	234,3	234,3	0,0
3555	ГВС-01.01.02	170,3	0,0	0,0
3556	ГВС-01.01.02	170,3	0,0	170,3
3557	ГВС-01.01.02	170,3	0,0	0,0
3558	ГВС-01.01.02	170,3	0,0	0,0
3559	ГВС-01.01.02	234,3	234,3	0,0
3560	ГВС-01.01.02	170,3	0,0	170,3
3561	ГВС-01.01.02	279,4	279,4	0,0
3562	ГВС-01.01.02	170,3	0,0	170,3
3563	ГВС-01.01.02	279,4	279,4	0,0
3564	ГВС-01.01.02	234,3	0,0	234,3
3565	ГВС-01.01.02	170,3	0,0	170,3
3566	ГВС-01.01.02	234,3	234,3	0,0
3567	ГВС-01.01.02	170,3	0,0	0,0
3568	ГВС-01.01.02	279,4	0,0	279,4
3569	ГВС-01.01.02	234,3	234,3	0,0
3570	ГВС-01.01.02	279,4	279,4	0,0
3571	ГВС-01.01.02	170,3	0,0	170,3
3572	ГВС-01.01.02	170,3	0,0	0,0
3573	ГВС-01.01.02	842,1	842,1	0,0
3574	ГВС-01.01.02	170,3	0,0	0,0
3575	ГВС-01.01.02	234,3	0,0	0,0
3576	ГВС-01.01.02	279,4	0,0	279,4
3577	ГВС-01.01.02	170,3	0,0	170,3
3578	ГВС-01.01.02	234,3	0,0	234,3
3579	ГВС-01.01.02	234,3	234,3	0,0
3580	ГВС-01.01.02	279,4	0,0	279,4
3581	ГВС-01.01.02	170,3	0,0	0,0
3582	ГВС-01.01.02	170,3	0,0	0,0
3583	ГВС-01.01.02	170,3	0,0	0,0
3584	ГВС-01.01.02	170,3	170,3	0,0
3585	ГВС-01.01.02	842,1	0,0	842,1
3586	ГВС-01.01.02	499,5	0,0	499,5
3587	ГВС-01.01.02	279,4	0,0	279,4
3588	ГВС-01.01.02	234,3	0,0	234,3
3589	ГВС-01.01.02	170,3	0,0	170,3
3590	ГВС-01.01.02	234,3	0,0	234,3
3591	ГВС-01.01.02	279,4	0,0	279,4
3592	ГВС-01.01.02	279,4	0,0	279,4
3593	ГВС-01.01.02	279,4	0,0	279,4
3594	ГВС-01.01.02	234,3	0,0	234,3
3595	ГВС-01.01.02	170,3	0,0	170,3
3596	ГВС-01.01.02	170,3	170,3	0,0
3597	ГВС-01.01.02	234,3	0,0	234,3
3598	ГВС-01.01.02	170,3	170,3	0,0
3599	ГВС-01.01.02	842,1	0,0	842,1
3600	ГВС-01.01.02	279,4	279,4	0,0
3601	ГВС-01.01.02	842,1	0,0	842,1
3602	ГВС-01.01.02	234,3	234,3	0,0
3603	ГВС-01.01.02	170,3	0,0	0,0
3604	ГВС-01.01.02	170,3	0,0	0,0

Реестровый номер здания	Номер проекта	Потребность в инвестициях, тыс. руб.	Средства на кап. ремонт здания, тыс. руб.	Целевые средства бюджета, тыс. руб.
3605	ГВС-01.01.02	842,1	842,1	0,0
3606	ГВС-01.01.02	170,3	0,0	0,0
3607	ГВС-01.01.02	170,3	0,0	0,0
3608	ГВС-01.01.02	170,3	0,0	0,0
3609	ГВС-01.01.02	170,3	0,0	0,0
3610	ГВС-01.01.02	499,5	499,5	0,0
3611	ГВС-01.01.02	234,3	234,3	0,0
3612	ГВС-01.01.02	234,3	234,3	0,0
3613	ГВС-01.01.02	234,3	234,3	0,0
3614	ГВС-01.01.02	234,3	234,3	0,0
3615	ГВС-01.01.02	234,3	234,3	0,0
3616	ГВС-01.01.02	234,3	234,3	0,0
3617	ГВС-01.01.02	279,4	279,4	0,0
3618	ГВС-01.01.02	279,4	279,4	0,0
3619	ГВС-01.01.02	234,3	0,0	0,0
3620	ГВС-01.01.02	234,3	0,0	234,3
3621	ГВС-01.01.02	234,3	0,0	0,0
3622	ГВС-01.01.02	499,5	0,0	0,0
3623	ГВС-01.01.02	170,3	0,0	0,0
3624	ГВС-01.01.02	499,5	0,0	499,5
3625	ГВС-01.01.02	170,3	0,0	0,0
3626	ГВС-01.01.02	170,3	0,0	170,3
3627	ГВС-01.01.02	279,4	0,0	279,4
3628	ГВС-01.01.02	234,3	0,0	0,0
3629	ГВС-01.01.02	279,4	279,4	0,0
3630	ГВС-01.01.02	279,4	279,4	0,0
3631	ГВС-01.01.02	234,3	0,0	234,3
3632	ГВС-01.01.02	170,3	0,0	0,0
3633	ГВС-01.01.02	170,3	0,0	170,3
3634	ГВС-01.01.02	170,3	0,0	0,0
3635	ГВС-01.01.02	170,3	0,0	0,0
3636	ГВС-01.01.02	234,3	0,0	234,3
3637	ГВС-01.01.02	170,3	170,3	0,0
3638	ГВС-01.01.02	170,3	170,3	0,0
3639	ГВС-01.01.02	234,3	234,3	0,0
3640	ГВС-01.01.02	842,1	0,0	842,1
3641	ГВС-01.01.02	234,3	234,3	0,0
3642	ГВС-01.01.02	170,3	170,3	0,0
3643	ГВС-01.01.02	234,3	234,3	0,0
3644	ГВС-01.01.02	170,3	170,3	0,0
3645	ГВС-01.01.02	279,4	0,0	0,0
3646	ГВС-01.01.02	170,3	0,0	170,3
3647	ГВС-01.01.02	170,3	0,0	170,3
3648	ГВС-01.01.02	170,3	0,0	170,3
3649	ГВС-01.01.02	170,3	0,0	170,3
3650	ГВС-01.01.02	234,3	0,0	234,3
3651	ГВС-01.01.02	234,3	234,3	0,0
3652	ГВС-01.01.02	170,3	0,0	170,3
3653	ГВС-01.01.02	234,3	234,3	0,0
3654	ГВС-01.01.02	234,3	234,3	0,0
3655	ГВС-01.01.02	234,3	234,3	0,0
3656	ГВС-01.01.02	279,4	279,4	0,0
3657	ГВС-01.01.02	234,3	234,3	0,0
3658	ГВС-01.01.02	234,3	234,3	0,0
3659	ГВС-01.01.02	234,3	234,3	0,0
3660	ГВС-01.01.02	279,4	279,4	0,0
3661	ГВС-01.01.02	279,4	279,4	0,0
3662	ГВС-01.01.02	170,3	0,0	0,0
3663	ГВС-01.01.02	170,3	0,0	170,3
3664	ГВС-01.01.02	234,3	0,0	234,3
3665	ГВС-01.01.02	170,3	0,0	170,3
3666	ГВС-01.01.02	170,3	0,0	0,0
3667	ГВС-01.01.02	170,3	0,0	170,3
3668	ГВС-01.01.02	279,4	0,0	0,0
3669	ГВС-01.01.02	279,4	0,0	0,0
3670	ГВС-01.01.02	234,3	0,0	234,3
3671	ГВС-01.01.02	279,4	279,4	0,0
3672	ГВС-01.01.02	279,4	279,4	0,0
3673	ГВС-01.01.02	279,4	279,4	0,0
3674	ГВС-01.01.02	234,3	234,3	0,0
3675	ГВС-01.01.02	234,3	234,3	0,0
3676	ГВС-01.01.02	279,4	279,4	0,0

Реестровый номер здания	Номер проекта	Потребность в инвестициях, тыс. руб.	Средства на кап. ремонт здания, тыс. руб.	Целевые средства бюджета, тыс. руб.
3677	ГВС-01.01.02	279,4	279,4	0,0
3678	ГВС-01.01.02	234,3	0,0	234,3
3679	ГВС-01.01.02	234,3	234,3	0,0
3680	ГВС-01.01.02	279,4	279,4	0,0
3681	ГВС-01.01.02	234,3	234,3	0,0
3682	ГВС-01.01.02	279,4	279,4	0,0
3683	ГВС-01.01.02	170,3	0,0	0,0
3684	ГВС-01.01.02	279,4	279,4	0,0
3685	ГВС-01.01.02	279,4	279,4	0,0
3686	ГВС-01.01.02	234,3	0,0	234,3
3687	ГВС-01.01.02	279,4	279,4	0,0
3688	ГВС-01.01.02	279,4	279,4	0,0
3689	ГВС-01.01.02	279,4	279,4	0,0
3690	ГВС-01.01.02	279,4	279,4	0,0
3691	ГВС-01.01.02	279,4	279,4	0,0
3692	ГВС-01.01.02	279,4	279,4	0,0
3693	ГВС-01.01.02	279,4	279,4	0,0
3694	ГВС-01.01.02	279,4	279,4	0,0
3695	ГВС-01.01.02	234,3	0,0	234,3
3696	ГВС-01.01.02	170,3	0,0	0,0
3697	ГВС-01.01.02	234,3	234,3	0,0
3698	ГВС-01.01.02	279,4	279,4	0,0
3699	ГВС-01.01.02	279,4	279,4	0,0
3700	ГВС-01.01.02	234,3	234,3	0,0
3701	ГВС-01.01.02	279,4	279,4	0,0
3702	ГВС-01.01.02	234,3	234,3	0,0
3703	ГВС-01.01.02	279,4	279,4	0,0
3704	ГВС-01.01.02	279,4	279,4	0,0
3705	ГВС-01.01.02	279,4	279,4	0,0
3706	ГВС-01.01.02	234,3	234,3	0,0
3707	ГВС-01.01.02	170,3	170,3	0,0
3708	ГВС-01.01.02	170,3	170,3	0,0
3709	ГВС-01.01.02	279,4	279,4	0,0
3710	ГВС-01.01.02	234,3	0,0	234,3
3711	ГВС-01.01.02	279,4	279,4	0,0
3712	ГВС-01.01.02	234,3	234,3	0,0
3713	ГВС-01.01.02	279,4	279,4	0,0
3714	ГВС-01.01.02	279,4	279,4	0,0
3715	ГВС-01.01.02	170,3	0,0	0,0
3716	ГВС-01.01.02	842,1	842,1	0,0
3717	ГВС-01.01.03	170,3	170,3	0,0
3718	ГВС-01.01.03	170,3	170,3	0,0
3719	ГВС-01.01.03	170,3	170,3	0,0
3720	ГВС-01.01.03	170,3	170,3	0,0
3721	ГВС-01.01.03	170,3	170,3	0,0
3722	ГВС-01.01.03	170,3	0,0	170,3
3723	ГВС-01.01.03	170,3	170,3	0,0
3724	ГВС-01.01.03	170,3	170,3	0,0
3725	ГВС-01.01.03	279,4	279,4	0,0
3726	ГВС-01.01.03	170,3	0,0	0,0
3727	ГВС-01.01.03	279,4	279,4	0,0
3728	ГВС-01.01.03	279,4	279,4	0,0
3729	ГВС-01.01.03	842,1	0,0	0,0
3730	ГВС-01.01.03	170,3	0,0	0,0
3731	ГВС-01.01.03	234,3	0,0	0,0
3732	ГВС-01.01.03	170,3	170,3	0,0
3733	ГВС-01.01.03	170,3	170,3	0,0
3734	ГВС-01.01.03	279,4	279,4	0,0
3735	ГВС-01.01.03	170,3	170,3	0,0
3736	ГВС-01.01.03	170,3	170,3	0,0
3737	ГВС-01.01.03	279,4	0,0	279,4
3738	ГВС-01.01.03	279,4	0,0	279,4
3739	ГВС-01.01.03	170,3	170,3	0,0
3740	ГВС-01.01.03	279,4	279,4	0,0
3741	ГВС-01.01.03	234,3	0,0	234,3
3742	ГВС-01.01.03	170,3	0,0	0,0
3743	ГВС-01.01.03	170,3	0,0	0,0
3744	ГВС-01.01.03	279,4	279,4	0,0
3745	ГВС-01.01.03	170,3	0,0	170,3
3746	ГВС-01.01.03	279,4	279,4	0,0
3747	ГВС-01.01.03	170,3	170,3	0,0
3748	ГВС-01.01.03	170,3	170,3	0,0

Реестровый номер здания	Номер проекта	Потребность в инвестициях, тыс. руб.	Средства на кап. ремонт здания, тыс. руб.	Целевые средства бюджета, тыс. руб.
3749	ГВС-01.01.03	234,3	234,3	0,0
3750	ГВС-01.01.03	170,3	170,3	0,0
3751	ГВС-01.01.03	309,7	0,0	0,0
3752	ГВС-01.01.03	499,5	0,0	0,0
3753	ГВС-01.01.03	234,3	0,0	0,0
3754	ГВС-01.01.03	170,3	170,3	0,0
3755	ГВС-01.01.03	234,3	234,3	0,0
3756	ГВС-01.01.03	170,3	0,0	0,0
3757	ГВС-01.01.03	234,3	0,0	0,0
3758	ГВС-01.01.03	279,4	0,0	279,4
3759	ГВС-01.01.03	170,3	0,0	170,3
3760	ГВС-01.01.03	170,3	0,0	170,3
3761	ГВС-01.01.03	170,3	0,0	170,3
3762	ГВС-01.01.03	499,5	0,0	499,5
3763	ГВС-01.01.03	234,3	234,3	0,0
3764	ГВС-01.01.03	170,3	0,0	170,3
3765	ГВС-01.01.03	170,3	0,0	170,3
3766	ГВС-01.01.03	170,3	0,0	170,3
3767	ГВС-01.01.03	170,3	0,0	0,0
3768	ГВС-01.01.03	279,4	0,0	279,4
3769	ГВС-01.01.03	279,4	279,4	0,0
3770	ГВС-01.01.03	170,3	0,0	0,0
3771	ГВС-01.01.03	234,3	0,0	234,3
3772	ГВС-01.01.03	279,4	279,4	0,0
3773	ГВС-01.01.03	279,4	279,4	0,0
3774	ГВС-01.01.03	170,3	0,0	0,0
3775	ГВС-01.01.03	279,4	279,4	0,0
3776	ГВС-01.01.03	279,4	279,4	0,0
3777	ГВС-01.01.03	279,4	279,4	0,0
3778	ГВС-01.01.03	234,3	0,0	234,3
3779	ГВС-01.01.03	279,4	279,4	0,0
3780	ГВС-01.01.03	279,4	279,4	0,0
3781	ГВС-01.01.03	234,3	0,0	234,3
3782	ГВС-01.01.03	170,3	170,3	0,0
3783	ГВС-01.01.03	170,3	170,3	0,0
3784	ГВС-01.01.03	170,3	0,0	0,0
3785	ГВС-01.01.03	279,4	279,4	0,0
3786	ГВС-01.01.03	170,3	0,0	0,0
3787	ГВС-01.01.03	499,5	499,5	0,0
3788	ГВС-01.01.03	279,4	279,4	0,0
3789	ГВС-01.01.03	234,3	0,0	0,0
3790	ГВС-01.01.03	234,3	234,3	0,0
3791	ГВС-01.01.03	234,3	0,0	234,3
3792	ГВС-01.01.03	279,4	279,4	0,0
3793	ГВС-01.01.03	170,3	0,0	0,0
3794	ГВС-01.01.03	279,4	279,4	0,0
3795	ГВС-01.01.03	279,4	279,4	0,0
3796	ГВС-01.01.03	279,4	279,4	0,0
3797	ГВС-01.01.03	279,4	279,4	0,0
3798	ГВС-01.01.03	279,4	279,4	0,0
3799	ГВС-01.01.03	279,4	279,4	0,0
3800	ГВС-01.01.03	234,3	0,0	0,0
3801	ГВС-01.01.03	234,3	0,0	234,3
3802	ГВС-01.01.03	170,3	0,0	170,3
3803	ГВС-01.01.03	170,3	0,0	0,0
3804	ГВС-01.01.03	170,3	0,0	0,0
3805	ГВС-01.01.03	170,3	0,0	0,0
3806	ГВС-01.01.03	170,3	0,0	0,0
3807	ГВС-01.01.03	279,4	279,4	0,0
3808	ГВС-01.01.03	170,3	0,0	170,3
3809	ГВС-01.01.03	170,3	0,0	170,3
3810	ГВС-01.01.03	279,4	279,4	0,0
3811	ГВС-01.01.03	279,4	279,4	0,0
3812	ГВС-01.01.03	234,3	234,3	0,0
3813	ГВС-01.01.04	170,3	0,0	0,0
3814	ГВС-01.01.05	279,4	279,4	0,0
3815	ГВС-01.01.05	279,4	279,4	0,0
3816	ГВС-01.01.05	499,5	499,5	0,0
3817	ГВС-01.01.05	279,4	279,4	0,0
3818	ГВС-01.01.05	279,4	279,4	0,0
3819	ГВС-01.01.05	170,3	0,0	0,0
3820	ГВС-01.01.05	279,4	279,4	0,0

Реестровый номер здания	Номер проекта	Потребность в инвестициях, тыс. руб.	Средства на кап. ремонт здания, тыс. руб.	Целевые средства бюджета, тыс. руб.
3821	ГВС-01.01.05	279,4	279,4	0,0
3822	ГВС-01.01.05	279,4	279,4	0,0
3823	ГВС-01.01.05	279,4	279,4	0,0
3824	ГВС-01.01.05	279,4	279,4	0,0
3825	ГВС-01.01.05	279,4	279,4	0,0
3826	ГВС-01.01.05	279,4	279,4	0,0
3827	ГВС-01.01.05	279,4	279,4	0,0
3828	ГВС-01.01.05	279,4	279,4	0,0
3829	ГВС-01.01.05	279,4	279,4	0,0
3830	ГВС-01.01.05	279,4	279,4	0,0
3831	ГВС-01.01.05	234,3	0,0	234,3
3832	ГВС-01.01.05	309,7	309,7	0,0
3833	ГВС-01.01.05	309,7	309,7	0,0
3834	ГВС-01.01.05	309,7	309,7	0,0
3835	ГВС-01.01.05	279,4	279,4	0,0
3836	ГВС-01.01.05	279,4	279,4	0,0
3837	ГВС-01.01.05	234,3	0,0	234,3
3838	ГВС-01.01.05	279,4	0,0	279,4
3839	ГВС-01.01.05	170,3	0,0	170,3
3840	ГВС-01.01.05	234,3	0,0	0,0
3841	ГВС-01.01.05	279,4	279,4	0,0
3842	ГВС-01.01.05	279,4	279,4	0,0
3843	ГВС-01.01.05	279,4	0,0	279,4
3844	ГВС-01.01.05	279,4	279,4	0,0
3845	ГВС-01.01.05	279,4	279,4	0,0
3846	ГВС-01.01.05	279,4	279,4	0,0
3847	ГВС-01.01.05	279,4	279,4	0,0
3848	ГВС-01.01.05	279,4	279,4	0,0
3849	ГВС-01.01.05	279,4	279,4	0,0
3850	ГВС-01.01.05	279,4	279,4	0,0
3851	ГВС-01.01.05	279,4	279,4	0,0
3852	ГВС-01.01.05	170,3	0,0	0,0
3853	ГВС-01.01.05	499,5	499,5	0,0
3854	ГВС-01.01.05	234,3	0,0	0,0
3855	ГВС-01.01.05	279,4	279,4	0,0
3856	ГВС-01.01.05	170,3	0,0	0,0
3857	ГВС-01.01.05	279,4	279,4	0,0
3858	ГВС-01.01.05	279,4	279,4	0,0
3859	ГВС-01.01.05	499,5	499,5	0,0
3860	ГВС-01.01.05	234,3	0,0	234,3
3861	ГВС-01.01.05	499,5	499,5	0,0
3862	ГВС-01.01.05	842,1	842,1	0,0
3863	ГВС-01.01.05	842,1	842,1	0,0
3864	ГВС-01.01.05	842,1	842,1	0,0
3865	ГВС-01.01.05	842,1	842,1	0,0
3866	ГВС-01.01.05	170,3	0,0	0,0
3867	ГВС-01.01.05	170,3	0,0	0,0
3868	ГВС-01.01.05	499,5	499,5	0,0
3869	ГВС-01.01.05	279,4	279,4	0,0
3870	ГВС-01.01.05	499,5	499,5	0,0
3871	ГВС-01.01.05	279,4	0,0	279,4
3872	ГВС-01.01.05	842,1	842,1	0,0
3873	ГВС-01.01.05	279,4	279,4	0,0
3874	ГВС-01.01.05	234,3	234,3	0,0
3875	ГВС-01.01.05	279,4	279,4	0,0
3876	ГВС-01.01.05	842,1	842,1	0,0
3877	ГВС-01.01.05	170,3	0,0	170,3
3878	ГВС-01.01.05	279,4	0,0	279,4
3879	ГВС-01.01.01	170,3	170,3	0,0
3880	ГВС-01.01.01	170,3	170,3	0,0
3881	ГВС-01.01.01	170,3	170,3	0,0
3882	ГВС-01.01.01	170,3	170,3	0,0
3883	ГВС-01.01.01	234,3	0,0	234,3
3884	ГВС-01.01.01	170,3	170,3	0,0
3885	ГВС-01.01.01	170,3	170,3	0,0
3886	ГВС-01.01.01	279,4	279,4	0,0
3887	ГВС-01.01.01	170,3	0,0	0,0
3888	ГВС-01.01.01	170,3	0,0	170,3
3889	ГВС-01.01.01	170,3	170,3	0,0
3890	ГВС-01.01.01	170,3	170,3	0,0
3891	ГВС-01.01.01	234,3	234,3	0,0
3892	ГВС-01.01.01	234,3	234,3	0,0

Реестровый номер здания	Номер проекта	Потребность в инвестициях, тыс. руб.	Средства на кап. ремонт здания, тыс. руб.	Целевые средства бюджета, тыс. руб.
3893	ГВС-01.01.01	234,3	234,3	0,0
3894	ГВС-01.01.01	234,3	234,3	0,0
3895	ГВС-01.01.01	234,3	234,3	0,0
3896	ГВС-01.01.01	279,4	0,0	279,4
3897	ГВС-01.01.01	279,4	279,4	0,0
3898	ГВС-01.01.01	234,3	234,3	0,0
3899	ГВС-01.01.01	234,3	234,3	0,0
3900	ГВС-01.01.01	234,3	234,3	0,0
3901	ГВС-01.01.01	234,3	234,3	0,0
3902	ГВС-01.01.01	309,7	309,7	0,0
3903	ГВС-01.01.01	279,4	279,4	0,0
3904	ГВС-01.01.01	279,4	279,4	0,0
3905	ГВС-01.01.01	170,3	0,0	0,0
3906	ГВС-01.01.01	170,3	170,3	0,0
3907	ГВС-01.01.01	170,3	170,3	0,0
3908	ГВС-01.01.01	170,3	170,3	0,0
3909	ГВС-01.01.01	170,3	170,3	0,0
3910	ГВС-01.01.01	170,3	170,3	0,0
3911	ГВС-01.01.01	499,5	499,5	0,0
3912	ГВС-01.01.01	170,3	170,3	0,0
3913	ГВС-01.01.01	170,3	170,3	0,0
3914	ГВС-01.01.01	170,3	0,0	0,0
3915	ГВС-01.01.01	170,3	0,0	0,0
3916	ГВС-01.01.01	170,3	0,0	170,3
3917	ГВС-01.01.01	170,3	0,0	170,3
3918	ГВС-01.01.01	170,3	170,3	0,0
3919	ГВС-01.01.01	234,3	234,3	0,0
3920	ГВС-01.01.01	170,3	170,3	0,0
3921	ГВС-01.01.01	170,3	170,3	0,0
3922	ГВС-01.01.01	170,3	170,3	0,0
3923	ГВС-01.01.01	170,3	170,3	0,0
3924	ГВС-01.01.01	170,3	170,3	0,0
3925	ГВС-01.01.01	170,3	170,3	0,0
3926	ГВС-01.01.01	170,3	170,3	0,0
3927	ГВС-01.01.01	170,3	170,3	0,0
3928	ГВС-01.01.01	170,3	170,3	0,0
3929	ГВС-01.01.01	170,3	0,0	170,3
3930	ГВС-01.01.01	234,3	234,3	0,0
3931	ГВС-01.01.01	170,3	170,3	0,0
3932	ГВС-01.01.01	234,3	234,3	0,0
3933	ГВС-01.01.01	170,3	170,3	0,0
3934	ГВС-01.01.01	170,3	170,3	0,0
3935	ГВС-01.01.01	170,3	170,3	0,0
3936	ГВС-01.01.01	279,4	279,4	0,0
3937	ГВС-01.01.01	170,3	170,3	0,0
3938	ГВС-01.01.01	279,4	0,0	279,4
3939	ГВС-01.01.01	499,5	0,0	499,5
3940	ГВС-01.01.01	234,3	0,0	234,3
3941	ГВС-01.01.01	170,3	0,0	0,0
3942	ГВС-01.01.01	234,3	234,3	0,0
3943	ГВС-01.01.01	170,3	0,0	170,3
3944	ГВС-01.01.01	279,4	279,4	0,0
3945	ГВС-01.01.01	170,3	0,0	170,3
3946	ГВС-01.01.01	279,4	279,4	0,0
3947	ГВС-01.01.01	234,3	234,3	0,0
3948	ГВС-01.01.01	234,3	0,0	234,3
3949	ГВС-01.01.01	170,3	0,0	170,3
3950	ГВС-01.01.01	234,3	234,3	0,0
3951	ГВС-01.01.01	170,3	170,3	0,0
3952	ГВС-01.01.01	170,3	170,3	0,0
3953	ГВС-01.01.01	279,4	279,4	0,0
3954	ГВС-01.01.01	170,3	0,0	0,0
3955	ГВС-01.01.01	499,5	499,5	0,0
3956	ГВС-01.01.01	279,4	279,4	0,0
3957	ГВС-01.01.01	499,5	499,5	0,0
3958	ГВС-01.01.01	170,3	0,0	170,3
3959	ГВС-01.01.01	279,4	279,4	0,0
3960	ГВС-01.01.01	279,4	279,4	0,0
3961	ГВС-01.01.01	279,4	279,4	0,0
3962	ГВС-01.01.01	279,4	279,4	0,0
3963	ГВС-01.01.01	279,4	279,4	0,0
3964	ГВС-01.01.01	279,4	279,4	0,0

Реестровый номер здания	Номер проекта	Потребность в инвестициях, тыс. руб.	Средства на кап. ремонт здания, тыс. руб.	Целевые средства бюджета, тыс. руб.
3965	ГВС-01.01.01	279,4	279,4	0,0
3966	ГВС-01.01.01	279,4	279,4	0,0
3967	ГВС-01.01.01	279,4	279,4	0,0
3968	ГВС-01.01.01	170,3	170,3	0,0
3969	ГВС-01.01.01	234,3	0,0	234,3
3970	ГВС-01.01.01	234,3	234,3	0,0
3971	ГВС-01.01.01	279,4	279,4	0,0
3972	ГВС-01.01.01	279,4	279,4	0,0
3973	ГВС-01.01.01	279,4	279,4	0,0
3974	ГВС-01.01.01	279,4	279,4	0,0
3975	ГВС-01.01.01	279,4	279,4	0,0
3976	ГВС-01.01.01	499,5	499,5	0,0
3977	ГВС-01.01.01	279,4	279,4	0,0
3978	ГВС-01.01.01	234,3	0,0	0,0
3979	ГВС-01.01.01	279,4	0,0	0,0
3980	ГВС-01.01.01	234,3	0,0	0,0
3981	ГВС-01.01.01	170,3	0,0	0,0
3982	ГВС-01.01.01	234,3	0,0	0,0
3983	ГВС-01.01.01	279,4	279,4	0,0
3984	ГВС-01.01.01	234,3	0,0	234,3
3985	ГВС-01.01.01	499,5	499,5	0,0
3986	ГВС-01.01.01	842,1	842,1	0,0
3987	ГВС-01.01.01	499,5	499,5	0,0
3988	ГВС-01.01.01	279,4	0,0	279,4
3989	ГВС-01.01.01	279,4	279,4	0,0
3990	ГВС-01.01.01	279,4	279,4	0,0
3991	ГВС-01.01.01	279,4	279,4	0,0
3992	ГВС-01.01.01	234,3	234,3	0,0
3993	ГВС-01.01.01	279,4	279,4	0,0
3994	ГВС-01.01.01	842,1	842,1	0,0
3995	ГВС-01.01.01	842,1	842,1	0,0
3996	ГВС-01.01.01	499,5	499,5	0,0
3997	ГВС-01.01.01	309,7	309,7	0,0
3998	ГВС-01.01.01	279,4	279,4	0,0
3999	ГВС-01.01.01	309,7	309,7	0,0
4000	ГВС-01.01.01	279,4	279,4	0,0
4001	ГВС-01.01.01	842,1	842,1	0,0
4002	ГВС-01.01.01	279,4	279,4	0,0
4003	ГВС-01.01.01	309,7	309,7	0,0
4004	ГВС-01.01.01	279,4	279,4	0,0
4005	ГВС-01.01.01	309,7	309,7	0,0
4006	ГВС-01.01.01	309,7	309,7	0,0
4007	ГВС-01.01.01	279,4	279,4	0,0
4008	ГВС-01.01.01	170,3	0,0	0,0
4009	ГВС-01.01.01	279,4	279,4	0,0
4010	ГВС-01.01.01	499,5	499,5	0,0
4011	ГВС-01.01.01	309,7	309,7	0,0
4012	ГВС-01.01.01	170,3	0,0	0,0
4013	ГВС-01.01.01	170,3	170,3	0,0
4014	ГВС-01.01.01	170,3	0,0	0,0
4015	ГВС-01.01.01	234,3	234,3	0,0
4016	ГВС-01.01.01	279,4	279,4	0,0
4017	ГВС-01.01.01	234,3	234,3	0,0
4018	ГВС-01.01.01	842,1	0,0	842,1
4019	ГВС-01.01.01	234,3	0,0	234,3
4020	ГВС-01.01.01	279,4	279,4	0,0
4021	ГВС-01.01.01	234,3	234,3	0,0
4022	ГВС-01.01.01	279,4	279,4	0,0
4023	ГВС-01.01.01	279,4	279,4	0,0
4024	ГВС-01.01.01	170,3	170,3	0,0
4025	ГВС-01.01.01	234,3	234,3	0,0
4026	ГВС-01.01.02	279,4	279,4	0,0
4027	ГВС-01.01.02	279,4	279,4	0,0
4028	ГВС-01.01.02	309,7	309,7	0,0
4029	ГВС-01.01.02	309,7	309,7	0,0
4030	ГВС-01.01.02	279,4	279,4	0,0
4031	ГВС-01.01.02	279,4	279,4	0,0
4032	ГВС-01.01.02	279,4	279,4	0,0
4033	ГВС-01.01.02	309,7	309,7	0,0
4034	ГВС-01.01.02	234,3	0,0	234,3
4035	ГВС-01.01.02	170,3	0,0	0,0
4036	ГВС-01.01.02	279,4	279,4	0,0

Реестровый номер здания	Номер проекта	Потребность в инвестициях, тыс. руб.	Средства на кап. ремонт здания, тыс. руб.	Целевые средства бюджета, тыс. руб.
4037	ГВС-01.01.02	279,4	279,4	0,0
4038	ГВС-01.01.02	234,3	0,0	234,3
4039	ГВС-01.01.02	279,4	279,4	0,0
4040	ГВС-01.01.02	309,7	309,7	0,0
4041	ГВС-01.01.02	309,7	309,7	0,0
4042	ГВС-01.01.02	234,3	0,0	234,3
4043	ГВС-01.01.02	170,3	170,3	0,0
4044	ГВС-01.01.02	309,7	309,7	0,0
4045	ГВС-01.01.02	279,4	279,4	0,0
4046	ГВС-01.01.02	170,3	0,0	0,0
4047	ГВС-01.01.02	279,4	279,4	0,0
4048	ГВС-01.01.02	170,3	170,3	0,0
4049	ГВС-01.01.02	279,4	279,4	0,0
4050	ГВС-01.01.02	234,3	0,0	234,3
4051	ГВС-01.01.02	279,4	279,4	0,0
4052	ГВС-01.01.02	170,3	170,3	0,0
4053	ГВС-01.01.02	170,3	0,0	0,0
4054	ГВС-01.01.02	170,3	170,3	0,0
4055	ГВС-01.01.02	279,4	279,4	0,0
4056	ГВС-01.01.02	279,4	279,4	0,0
4057	ГВС-01.01.02	279,4	279,4	0,0
4058	ГВС-01.01.02	279,4	279,4	0,0
4059	ГВС-01.01.02	309,7	309,7	0,0
4060	ГВС-01.01.02	309,7	309,7	0,0
4061	ГВС-01.01.02	309,7	309,7	0,0
4062	ГВС-01.01.02	279,4	279,4	0,0
4063	ГВС-01.01.02	234,3	0,0	234,3
4064	ГВС-01.01.02	234,3	0,0	234,3
4065	ГВС-01.01.02	279,4	279,4	0,0
4066	ГВС-01.01.02	309,7	309,7	0,0
4067	ГВС-01.01.02	234,3	0,0	234,3
4068	ГВС-01.01.02	309,7	309,7	0,0
4069	ГВС-01.01.02	309,7	309,7	0,0
4070	ГВС-01.01.02	279,4	279,4	0,0
4071	ГВС-01.01.02	309,7	309,7	0,0
4072	ГВС-01.01.02	279,4	279,4	0,0
4073	ГВС-01.01.02	279,4	279,4	0,0
4074	ГВС-01.01.02	279,4	279,4	0,0
4075	ГВС-01.01.02	279,4	279,4	0,0
4076	ГВС-01.01.02	170,3	170,3	0,0
4077	ГВС-01.01.02	234,3	0,0	234,3
4078	ГВС-01.01.02	279,4	279,4	0,0
4079	ГВС-01.01.02	279,4	279,4	0,0
4080	ГВС-01.01.02	279,4	279,4	0,0
4081	ГВС-01.01.02	170,3	0,0	0,0
4082	ГВС-01.01.02	279,4	279,4	0,0
4083	ГВС-01.01.02	279,4	279,4	0,0
4084	ГВС-01.01.02	279,4	279,4	0,0
4085	ГВС-01.01.02	279,4	279,4	0,0
4086	ГВС-01.01.02	279,4	279,4	0,0
4087	ГВС-01.01.02	170,3	0,0	170,3
4088	ГВС-01.01.02	279,4	279,4	0,0
4089	ГВС-01.01.02	170,3	170,3	0,0
4090	ГВС-01.01.02	279,4	279,4	0,0
4091	ГВС-01.01.02	170,3	0,0	0,0
4092	ГВС-01.01.02	279,4	279,4	0,0
4093	ГВС-01.01.02	279,4	279,4	0,0
4094	ГВС-01.01.02	279,4	279,4	0,0
4095	ГВС-01.01.02	279,4	279,4	0,0
4096	ГВС-01.01.02	279,4	0,0	279,4
4097	ГВС-01.01.02	170,3	0,0	0,0
4098	ГВС-01.01.02	279,4	279,4	0,0
4099	ГВС-01.01.02	170,3	0,0	0,0
4100	ГВС-01.01.02	279,4	279,4	0,0
4101	ГВС-01.01.02	234,3	234,3	0,0
4102	ГВС-01.01.02	170,3	0,0	0,0
4103	ГВС-01.01.02	170,3	0,0	0,0
4104	ГВС-01.01.02	170,3	170,3	0,0
4105	ГВС-01.01.02	279,4	0,0	279,4
4106	ГВС-01.01.02	234,3	0,0	234,3
4107	ГВС-01.01.02	234,3	0,0	234,3
4108	ГВС-01.01.02	234,3	0,0	234,3

Реестровый номер здания	Номер проекта	Потребность в инвестициях, тыс. руб.	Средства на кап. ремонт здания, тыс. руб.	Целевые средства бюджета, тыс. руб.
4109	ГВС-01.01.02	279,4	279,4	0,0
4110	ГВС-01.01.02	279,4	279,4	0,0
4111	ГВС-01.01.02	279,4	279,4	0,0
4112	ГВС-01.01.02	234,3	0,0	234,3
4113	ГВС-01.01.02	279,4	279,4	0,0
4114	ГВС-01.01.02	170,3	0,0	170,3
4115	ГВС-01.01.02	279,4	279,4	0,0
4116	ГВС-01.01.02	279,4	279,4	0,0
4117	ГВС-01.01.02	279,4	279,4	0,0
4118	ГВС-01.01.02	234,3	0,0	0,0
4119	ГВС-01.01.02	279,4	0,0	0,0
4120	ГВС-01.01.02	234,3	0,0	0,0
4121	ГВС-01.01.02	170,3	0,0	0,0
4122	ГВС-01.01.02	170,3	0,0	0,0
4123	ГВС-01.01.02	842,1	0,0	842,1
4124	ГВС-01.01.02	170,3	0,0	170,3
4125	ГВС-01.01.02	234,3	0,0	234,3
4126	ГВС-01.01.02	170,3	0,0	0,0
4127	ГВС-01.01.02	170,3	170,3	0,0
4128	ГВС-01.01.02	170,3	0,0	0,0
4129	ГВС-01.01.02	170,3	170,3	0,0
4130	ГВС-01.01.02	170,3	170,3	0,0
4131	ГВС-01.01.02	170,3	170,3	0,0
4132	ГВС-01.01.02	170,3	0,0	0,0
4133	ГВС-01.01.02	170,3	170,3	0,0
4134	ГВС-01.01.02	170,3	170,3	0,0
4135	ГВС-01.01.02	170,3	170,3	0,0
4136	ГВС-01.01.02	170,3	170,3	0,0
4137	ГВС-01.01.02	170,3	170,3	0,0
4138	ГВС-01.01.02	170,3	170,3	0,0
4139	ГВС-01.01.02	279,4	279,4	0,0
4140	ГВС-01.01.02	170,3	170,3	0,0
4141	ГВС-01.01.02	170,3	170,3	0,0
4142	ГВС-01.01.02	170,3	0,0	170,3
4143	ГВС-01.01.02	234,3	234,3	0,0
4144	ГВС-01.01.02	170,3	170,3	0,0
4145	ГВС-01.01.02	170,3	170,3	0,0
4146	ГВС-01.01.02	234,3	234,3	0,0
4147	ГВС-01.01.02	170,3	170,3	0,0
4148	ГВС-01.01.02	170,3	170,3	0,0
4149	ГВС-01.01.02	234,3	234,3	0,0
4150	ГВС-01.01.02	170,3	0,0	170,3
4151	ГВС-01.01.02	234,3	234,3	0,0
4152	ГВС-01.01.02	279,4	279,4	0,0
4153	ГВС-01.01.02	279,4	279,4	0,0
4154	ГВС-01.01.02	279,4	279,4	0,0
4155	ГВС-01.01.02	279,4	279,4	0,0
4156	ГВС-01.01.02	842,1	0,0	0,0
4157	ГВС-01.01.02	234,3	0,0	0,0
4158	ГВС-01.01.02	234,3	0,0	0,0
4159	ГВС-01.01.02	279,4	0,0	0,0
4160	ГВС-01.01.02	842,1	0,0	842,1
4161	ГВС-01.01.02	170,3	0,0	170,3
4162	ГВС-01.01.02	499,5	499,5	0,0
4163	ГВС-01.01.02	279,4	279,4	0,0
4164	ГВС-01.01.02	234,3	234,3	0,0
4165	ГВС-01.01.02	234,3	234,3	0,0
4166	ГВС-01.01.02	279,4	279,4	0,0
4167	ГВС-01.01.02	279,4	279,4	0,0
4168	ГВС-01.01.02	234,3	0,0	234,3
4169	ГВС-01.01.02	234,3	0,0	234,3
4170	ГВС-01.01.02	234,3	0,0	234,3
4171	ГВС-01.01.02	279,4	279,4	0,0
4172	ГВС-01.01.02	279,4	279,4	0,0
4173	ГВС-01.01.02	170,3	170,3	0,0
4174	ГВС-01.01.02	234,3	234,3	0,0
4175	ГВС-01.01.02	170,3	0,0	170,3
4176	ГВС-01.01.02	170,3	0,0	170,3
4177	ГВС-01.01.02	234,3	0,0	234,3
4178	ГВС-01.01.02	234,3	0,0	234,3
4179	ГВС-01.01.02	234,3	234,3	0,0
4180	ГВС-01.01.02	170,3	170,3	0,0

Реестровый номер здания	Номер проекта	Потребность в инвестициях, тыс. руб.	Средства на кап. ремонт здания, тыс. руб.	Целевые средства бюджета, тыс. руб.
4181	ГВС-01.01.02	170,3	170,3	0,0
4182	ГВС-01.01.02	170,3	170,3	0,0
4183	ГВС-01.01.02	170,3	170,3	0,0
4184	ГВС-01.01.02	170,3	170,3	0,0
4185	ГВС-01.01.02	170,3	0,0	0,0
4186	ГВС-01.01.02	234,3	0,0	234,3
4187	ГВС-01.01.02	170,3	0,0	170,3
4188	ГВС-01.01.02	234,3	0,0	234,3
4189	ГВС-01.01.02	309,7	0,0	309,7
4190	ГВС-01.01.02	170,3	0,0	170,3
4191	ГВС-01.01.02	279,4	0,0	279,4
4192	ГВС-01.01.02	170,3	0,0	170,3
4193	ГВС-01.01.02	234,3	0,0	234,3
4194	ГВС-01.01.02	170,3	0,0	170,3
4195	ГВС-01.01.02	170,3	0,0	170,3
4196	ГВС-01.01.02	234,3	0,0	0,0
4197	ГВС-01.01.02	279,4	0,0	0,0
4198	ГВС-01.01.02	234,3	0,0	0,0
4199	ГВС-01.01.02	234,3	0,0	0,0
4200	ГВС-01.01.02	170,3	0,0	0,0
4201	ГВС-01.01.02	170,3	0,0	0,0
4202	ГВС-01.01.02	170,3	0,0	0,0
4203	ГВС-01.01.02	170,3	170,3	0,0
4204	ГВС-01.01.02	170,3	0,0	0,0
4205	ГВС-01.01.02	170,3	170,3	0,0
4206	ГВС-01.01.02	170,3	170,3	0,0
4207	ГВС-01.01.02	170,3	0,0	170,3
4208	ГВС-01.01.02	279,4	279,4	0,0
4209	ГВС-01.01.02	279,4	279,4	0,0
4210	ГВС-01.01.02	170,3	170,3	0,0
4211	ГВС-01.01.02	234,3	234,3	0,0
4212	ГВС-01.01.02	234,3	234,3	0,0
4213	ГВС-01.01.02	234,3	234,3	0,0
4214	ГВС-01.01.02	234,3	234,3	0,0
4215	ГВС-01.01.02	234,3	234,3	0,0
4216	ГВС-01.01.02	234,3	234,3	0,0
4217	ГВС-01.01.02	234,3	234,3	0,0
4218	ГВС-01.01.02	234,3	234,3	0,0
4219	ГВС-01.01.02	234,3	234,3	0,0
4220	ГВС-01.01.02	234,3	234,3	0,0
4221	ГВС-01.01.02	234,3	234,3	0,0
4222	ГВС-01.01.02	170,3	170,3	0,0
4223	ГВС-01.01.02	279,4	279,4	0,0
4224	ГВС-01.01.02	170,3	170,3	0,0
4225	ГВС-01.01.02	170,3	170,3	0,0
4226	ГВС-01.01.02	234,3	0,0	234,3
4227	ГВС-01.01.02	279,4	279,4	0,0
4228	ГВС-01.01.02	279,4	279,4	0,0
4229	ГВС-01.01.02	170,3	170,3	0,0
4230	ГВС-01.01.02	170,3	170,3	0,0
4231	ГВС-01.01.02	170,3	170,3	0,0
4232	ГВС-01.01.02	170,3	170,3	0,0
4233	ГВС-01.01.02	170,3	170,3	0,0
4234	ГВС-01.01.02	170,3	170,3	0,0
4235	ГВС-01.01.02	170,3	170,3	0,0
4236	ГВС-01.01.02	170,3	170,3	0,0
4237	ГВС-01.01.02	170,3	170,3	0,0
4238	ГВС-01.01.02	170,3	170,3	0,0
4239	ГВС-01.01.02	170,3	170,3	0,0
4240	ГВС-01.01.02	170,3	170,3	0,0
4241	ГВС-01.01.02	170,3	170,3	0,0
4242	ГВС-01.01.02	170,3	170,3	0,0
4243	ГВС-01.01.02	234,3	0,0	234,3
4244	ГВС-01.01.02	170,3	170,3	0,0
4245	ГВС-01.01.02	170,3	170,3	0,0
4246	ГВС-01.01.02	170,3	170,3	0,0
4247	ГВС-01.01.02	170,3	170,3	0,0
4248	ГВС-01.01.02	234,3	0,0	234,3
4249	ГВС-01.01.03	170,3	170,3	0,0
4250	ГВС-01.01.03	234,3	234,3	0,0
4251	ГВС-01.01.03	279,4	279,4	0,0
4252	ГВС-01.01.03	170,3	0,0	0,0

Реестровый номер здания	Номер проекта	Потребность в инвестициях, тыс. руб.	Средства на кап. ремонт здания, тыс. руб.	Целевые средства бюджета, тыс. руб.
4253	ГВС-01.01.03	170,3	0,0	170,3
4254	ГВС-01.01.03	170,3	0,0	170,3
4255	ГВС-01.01.03	170,3	170,3	0,0
4256	ГВС-01.01.03	234,3	234,3	0,0
4257	ГВС-01.01.03	234,3	234,3	0,0
4258	ГВС-01.01.03	170,3	0,0	0,0
4259	ГВС-01.01.03	279,4	279,4	0,0
4260	ГВС-01.01.03	279,4	279,4	0,0
4261	ГВС-01.01.03	499,5	499,5	0,0
4262	ГВС-01.01.03	279,4	279,4	0,0
4263	ГВС-01.01.03	279,4	279,4	0,0
4264	ГВС-01.01.03	279,4	279,4	0,0
4265	ГВС-01.01.03	170,3	0,0	170,3
4266	ГВС-01.01.03	279,4	279,4	0,0
4267	ГВС-01.01.03	234,3	0,0	234,3
4268	ГВС-01.01.03	279,4	279,4	0,0
4269	ГВС-01.01.03	279,4	279,4	0,0
4270	ГВС-01.01.03	234,3	0,0	234,3
4271	ГВС-01.01.03	499,5	499,5	0,0
4272	ГВС-01.01.03	279,4	279,4	0,0
4273	ГВС-01.01.03	279,4	279,4	0,0
4274	ГВС-01.01.03	279,4	279,4	0,0
4275	ГВС-01.01.03	279,4	0,0	279,4
4276	ГВС-01.01.03	170,3	0,0	0,0
4277	ГВС-01.01.03	842,1	0,0	842,1
4278	ГВС-01.01.03	279,4	0,0	279,4
4279	ГВС-01.01.03	170,3	0,0	0,0
4280	ГВС-01.01.03	170,3	0,0	0,0
4281	ГВС-01.01.03	279,4	279,4	0,0
4282	ГВС-01.01.03	234,3	234,3	0,0
4283	ГВС-01.01.03	170,3	0,0	0,0
4284	ГВС-01.01.03	234,3	234,3	0,0
4285	ГВС-01.01.03	234,3	234,3	0,0
4286	ГВС-01.01.03	170,3	0,0	0,0
4287	ГВС-01.01.03	279,4	0,0	279,4
4288	ГВС-01.01.03	279,4	0,0	279,4
4289	ГВС-01.01.03	234,3	0,0	234,3
4290	ГВС-01.01.03	279,4	279,4	0,0
4291	ГВС-01.01.03	279,4	279,4	0,0
4292	ГВС-01.01.03	279,4	279,4	0,0
4293	ГВС-01.01.03	170,3	0,0	0,0
4294	ГВС-01.01.03	279,4	279,4	0,0
4295	ГВС-01.01.03	279,4	279,4	0,0
4296	ГВС-01.01.03	499,5	499,5	0,0
4297	ГВС-01.01.03	279,4	279,4	0,0
4298	ГВС-01.01.03	279,4	279,4	0,0
4299	ГВС-01.01.03	279,4	279,4	0,0
4300	ГВС-01.01.03	279,4	279,4	0,0
4301	ГВС-01.01.03	279,4	279,4	0,0
4302	ГВС-01.01.03	842,1	0,0	842,1
4303	ГВС-01.01.03	842,1	0,0	842,1
4304	ГВС-01.01.03	234,3	0,0	0,0
4305	ГВС-01.01.03	279,4	279,4	0,0
4306	ГВС-01.01.03	279,4	279,4	0,0
4307	ГВС-01.01.03	279,4	279,4	0,0
4308	ГВС-01.01.03	234,3	234,3	0,0
4309	ГВС-01.01.03	170,3	0,0	0,0
4310	ГВС-01.01.03	309,7	309,7	0,0
4311	ГВС-01.01.03	279,4	279,4	0,0
4312	ГВС-01.01.03	234,3	234,3	0,0
4313	ГВС-01.01.03	170,3	0,0	170,3
4314	ГВС-01.01.03	279,4	279,4	0,0
4315	ГВС-01.01.03	279,4	279,4	0,0
4316	ГВС-01.01.03	170,3	0,0	0,0
4317	ГВС-01.01.03	170,3	170,3	0,0
4318	ГВС-01.01.03	279,4	279,4	0,0
4319	ГВС-01.01.03	170,3	170,3	0,0
4320	ГВС-01.01.03	234,3	234,3	0,0
4321	ГВС-01.01.03	279,4	279,4	0,0
4322	ГВС-01.01.03	170,3	170,3	0,0
4323	ГВС-01.01.03	279,4	279,4	0,0
4324	ГВС-01.01.03	279,4	279,4	0,0

Реестровый номер здания	Номер проекта	Потребность в инвестициях, тыс. руб.	Средства на кап. ремонт здания, тыс. руб.	Целевые средства бюджета, тыс. руб.
4325	ГВС-01.01.03	279,4	279,4	0,0
4326	ГВС-01.01.03	170,3	0,0	170,3
4327	ГВС-01.01.03	279,4	279,4	0,0
4328	ГВС-01.01.03	234,3	0,0	234,3
4329	ГВС-01.01.03	842,1	842,1	0,0
4330	ГВС-01.01.03	842,1	842,1	0,0
4331	ГВС-01.01.03	842,1	842,1	0,0
4332	ГВС-01.01.01	170,3	0,0	0,0
4333	ГВС-01.01.02	170,3	0,0	170,3
4334	ГВС-01.01.02	170,3	0,0	0,0
4335	ГВС-01.01.05	170,3	0,0	170,3
4336	ГВС-01.01.01	170,3	0,0	0,0
4337	ГВС-01.01.05	234,3	234,3	0,0
4338	ГВС-01.01.05	234,3	234,3	0,0
4339	ГВС-01.01.01	234,3	0,0	234,3
4340	ГВС-01.01.05	499,5	499,5	0,0
4341	ГВС-01.01.01	279,4	279,4	0,0
4342	ГВС-01.01.02	279,4	279,4	0,0
4343	ГВС-01.01.02	170,3	170,3	0,0
4344	ГВС-01.01.02	234,3	234,3	0,0
4345	ГВС-01.01.02	234,3	234,3	0,0
4346	ГВС-01.01.01	234,3	0,0	0,0
4347	ГВС-01.01.01	170,3	0,0	0,0
4348	ГВС-01.01.02	234,3	0,0	0,0
4349	ГВС-01.01.02	170,3	0,0	0,0
4350	ГВС-01.01.01	234,3	234,3	0,0
4351	ГВС-01.01.01	234,3	234,3	0,0
4352	ГВС-01.01.01	234,3	234,3	0,0
4353	ГВС-01.01.01	234,3	234,3	0,0
4354	ГВС-01.01.01	234,3	234,3	0,0
4355	ГВС-01.01.01	234,3	234,3	0,0
4356	ГВС-01.01.02	170,3	0,0	0,0
4357	ГВС-01.01.02	279,4	279,4	0,0
4358	ГВС-01.01.02	842,1	842,1	0,0
4359	ГВС-01.01.03	234,3	234,3	0,0
4360	ГВС-01.01.01	234,3	0,0	234,3
4361	ГВС-01.01.03	170,3	170,3	0,0
4362	ГВС-01.01.01	170,3	0,0	0,0
4363	ГВС-01.01.02	170,3	0,0	170,3
4364	ГВС-01.01.02	234,3	234,3	0,0
4365	ГВС-01.01.02	170,3	0,0	170,3
4366	ГВС-01.01.02	170,3	0,0	0,0
4367	ГВС-01.01.01	842,1	0,0	842,1
4368	ГВС-01.01.05	234,3	0,0	234,3
4369	ГВС-01.01.02	170,3	170,3	0,0
4370	ГВС-01.01.05	234,3	0,0	0,0
4371	ГВС-01.01.05	170,3	0,0	0,0
4372	ГВС-01.01.05	170,3	0,0	0,0
4373	ГВС-01.01.02	170,3	170,3	0,0
4374	ГВС-01.01.02	842,1	842,1	0,0
4375	ГВС-01.01.02	170,3	170,3	0,0
4376	ГВС-01.01.03	170,3	170,3	0,0
4377	ГВС-01.01.03	499,5	499,5	0,0
4378	ГВС-01.01.05	170,3	0,0	0,0
	Сумма:	**1136250,4**	**825467,4**	**190827,9**

Таблица 7.2 Источники финансирования в зоне деятельности единой теплоснабжающей организации N4

Реестровый номер здания	Номер проекта	Потребность в инвестициях, тыс. руб.	Средства на кап. ремонт здания, тыс. руб.	Целевые средства бюджета, тыс. руб.
32	ГВС-01.04.15	234,3	234,3	0,0
33	ГВС-01.04.15	234,3	234,3	0,0
884	ГВС-01.04.15	170,3	0,0	0,0
956	ГВС-01.04.15	170,3	0,0	170,3
960	ГВС-01.04.15	234,3	234,3	0,0
	Сумма:	**1043,5**	**702,9**	**170,3**

Таблица 7.3 Источники финансирования в зоне деятельности единой теплоснабжающей организации N5

Реестровый номер здания	Номер проекта	Потребность в инвестициях, тыс. руб.	Средства на кап. ремонт здания, тыс. руб.	Целевые средства бюджета, тыс. руб.
886	ГВС-01.05.17	170,3	0,0	0,0
	Сумма:	**170,3**	**0,0**	**0,0**

Таблица 7.4 Источники финансирования в зоне деятельности единой теплоснабжающей организации N7

Реестровый номер здания	Номер проекта	Потребность в инвестициях, тыс. руб.	Средства на кап. ремонт здания, тыс. руб.	Целевые средства бюджета, тыс. руб.
840	ГВС-01.07.12	170,3	170,3	0,0
	Сумма:	**170,3**	**170,3**	**0,0**

Таблица 7.5 Источники финансирования в зоне деятельности единой теплоснабжающей организации N8

Реестровый номер здания	Номер проекта	Потребность в инвестициях, тыс. руб.	Средства на кап. ремонт здания, тыс. руб.	Целевые средства бюджета, тыс. руб.
841	ГВС-01.08.13	170,3	170,3	0,0
842	ГВС-01.08.13	234,3	0,0	0,0
843	ГВС-01.08.13	234,3	0,0	234,3
844	ГВС-01.08.13	279,4	0,0	279,4
845	ГВС-01.08.13	170,3	0,0	170,3
846	ГВС-01.08.13	842,1	0,0	842,1
847	ГВС-01.08.13	279,4	0,0	279,4
848	ГВС-01.08.13	170,3	0,0	170,3
849	ГВС-01.08.13	170,3	0,0	170,3
850	ГВС-01.08.13	279,4	0,0	279,4
851	ГВС-01.08.13	234,3	0,0	0,0
957	ГВС-01.08.13	170,3	0,0	170,3
958	ГВС-01.08.13	170,3	170,3	0,0
	Сумма:	**3405,0**	**340,6**	**2595,8**

Таблица 7.6 Источники финансирования в зоне деятельности единой теплоснабжающей организации N9

Реестровый номер здания	Номер проекта	Потребность в инвестициях, тыс. руб.	Средства на кап. ремонт здания, тыс. руб.	Целевые средства бюджета, тыс. руб.
66	ГВС-01.09.23	134,3	0,0	134,3
1472	ГВС-01.09.23	170,3	0,0	0,0
1473	ГВС-01.09.23	170,3	0,0	0,0
1474	ГВС-01.09.23	279,4	0,0	0,0
1475	ГВС-01.09.23	170,3	0,0	0,0
1476	ГВС-01.09.23	170,3	0,0	0,0
1477	ГВС-01.09.23	279,4	0,0	0,0
1478	ГВС-01.09.23	499,5	0,0	0,0
1479	ГВС-01.09.23	170,3	170,3	0,0
1480	ГВС-01.09.23	170,3	170,3	0,0
1481	ГВС-01.09.23	170,3	170,3	0,0
1482	ГВС-01.09.23	170,3	170,3	0,0
1483	ГВС-01.09.23	234,3	0,0	0,0
1484	ГВС-01.09.23	170,3	0,0	170,3
1485	ГВС-01.09.23	234,3	0,0	0,0
1486	ГВС-01.09.23	279,4	0,0	279,4
1513	ГВС-01.09.23	170,3	0,0	0,0
	Сумма:	**3643,6**	**681,2**	**584,0**

Таблица 7.7 Источники финансирования в зоне деятельности единой теплоснабжающей организации N16

Реестровый номер здания	Номер проекта	Потребность в инвестициях, тыс. руб.	Средства на кап. ремонт здания, тыс. руб.	Целевые средства бюджета, тыс. руб.
96	ГВС-01.16.08	234,3	234,3	0,0
830	ГВС-01.16.08	170,3	170,3	0,0
831	ГВС-01.16.08	170,3	0,0	0,0
	Сумма:	**574,9**	**404,6**	**0,0**

Таблица 7.8 Источники финансирования в зоне деятельности единой теплоснабжающей организации N17

Реестровый номер здания	Номер проекта	Потребность в инвестициях, тыс. руб.	Средства на кап. ремонт здания, тыс. руб.	Целевые средства бюджета, тыс. руб.
813	ГВС-01.17.06	170,3	0,0	0,0
814	ГВС-01.17.06	170,3	0,0	0,0
815	ГВС-01.17.06	170,3	0,0	0,0
816	ГВС-01.17.06	170,3	0,0	0,0
817	ГВС-01.17.06	170,3	0,0	0,0
	Сумма:	**851,5**	**0,0**	**0,0**

Таблица 7.9 Источники финансирования в зоне деятельности единой теплоснабжающей организации N18

Реестровый номер здания	Номер проекта	Потребность в инвестициях, тыс. руб.	Средства на кап. ремонт здания, тыс. руб.	Целевые средства бюджета, тыс. руб.
852	ГВС-01.18.14	170,3	170,3	0,0
853	ГВС-01.18.14	170,3	0,0	0,0
854	ГВС-01.18.14	170,3	170,3	0,0
855	ГВС-01.18.14	234,3	234,3	0,0
856	ГВС-01.18.14	234,3	234,3	0,0
857	ГВС-01.18.14	842,1	0,0	0,0
858	ГВС-01.18.14	234,3	234,3	0,0
859	ГВС-01.18.14	234,3	234,3	0,0
860	ГВС-01.18.14	234,3	234,3	0,0
861	ГВС-01.18.14	234,3	234,3	0,0
862	ГВС-01.18.14	234,3	234,3	0,0
863	ГВС-01.18.14	234,3	234,3	0,0
864	ГВС-01.18.14	234,3	234,3	0,0
865	ГВС-01.18.14	234,3	234,3	0,0
866	ГВС-01.18.14	234,3	234,3	0,0
867	ГВС-01.18.14	234,3	234,3	0,0
868	ГВС-01.18.14	170,3	0,0	0,0
869	ГВС-01.18.14	234,3	0,0	234,3
870	ГВС-01.18.14	234,3	234,3	0,0
871	ГВС-01.18.14	234,3	234,3	0,0
872	ГВС-01.18.14	234,3	234,3	0,0
873	ГВС-01.18.14	170,3	170,3	0,0
874	ГВС-01.18.14	234,3	0,0	234,3
875	ГВС-01.18.14	234,3	234,3	0,0
876	ГВС-01.18.14	234,3	234,3	0,0
877	ГВС-01.18.14	234,3	234,3	0,0
878	ГВС-01.18.14	279,4	279,4	0,0
879	ГВС-01.18.14	170,3	170,3	0,0
880	ГВС-01.18.14	170,3	170,3	0,0
881	ГВС-01.18.14	234,3	234,3	0,0
882	ГВС-01.18.14	234,3	234,3	0,0
883	ГВС-01.18.14	234,3	234,3	0,0
961	ГВС-01.18.14	279,4	279,4	0,0
962	ГВС-01.18.14	842,1	842,1	0,0
963	ГВС-01.18.14	234,3	234,3	0,0
	Сумма:	**9058,3**	**7407,0**	**468,6**

Таблица 7.10 Источники финансирования в зоне деятельности единой теплоснабжающей организации N20

Реестровый номер здания	Номер проекта	Потребность в инвестициях, тыс. руб.	Средства на кап. ремонт здания, тыс. руб.	Целевые средства бюджета, тыс. руб.
885	ГВС-01.20.16	170,3	0,0	170,3
	Сумма:	**170,3**	**0,0**	**170,3**

Таблица 7.11 Источники финансирования в зоне деятельности единой теплоснабжающей организации N23

Реестровый номер здания	Номер проекта	Потребность в инвестициях, тыс. руб.	Средства на кап. ремонт здания, тыс. руб.	Целевые средства бюджета, тыс. руб.
818	ГВС-01.23.07	234,3	0,0	0,0
819	ГВС-01.23.07	170,3	170,3	0,0
820	ГВС-01.23.07	170,3	0,0	0,0
821	ГВС-01.23.07	170,3	0,0	0,0

Реестровый номер здания	Номер проекта	Потребность в инвестициях, тыс. руб.	Средства на кап. ремонт здания, тыс. руб.	Целевые средства бюджета, тыс. руб.
822	ГВС-01.23.07	234,3	0,0	234,3
823	ГВС-01.23.07	170,3	170,3	0,0
824	ГВС-01.23.07	170,3	170,3	0,0
955	ГВС-01.23.07	170,3	170,3	0,0
	Сумма:	**1490,4**	**681,2**	**234,3**

Таблица 7.12 Источники финансирования в зоне деятельности единой теплоснабжающей организации N24

Реестровый номер здания	Номер проекта	Потребность в инвестициях, тыс. руб.	Средства на кап. ремонт здания, тыс. руб.	Целевые средства бюджета, тыс. руб.
1543	ГВС-01.24.22	842,1	842,1	0,0
	Сумма:	**842,1**	**842,1**	**0,0**

Таблица 7.13 Источники финансирования в зоне деятельности единой теплоснабжающей организации N24

Реестровый номер здания	Номер проекта	Потребность в инвестициях, тыс. руб.	Средства на кап. ремонт здания, тыс. руб.	Целевые средства бюджета, тыс. руб.
1401	ГВС-01.25.20	842,1	842,1	0,0
	Сумма:	**842,1**	**842,1**	**0,0**

Таблица 7.14 Источники финансирования в зоне деятельности единой теплоснабжающей организации N31

Реестровый номер здания	Номер проекта	Потребность в инвестициях, тыс. руб.	Средства на кап. ремонт здания, тыс. руб.	Целевые средства бюджета, тыс. руб.
371	ГВС-01.31.21	279,4	279,4	0,0
1402	ГВС-01.31.21	842,1	842,1	0,0
1403	ГВС-01.31.21	279,4	279,4	0,0
1404	ГВС-01.31.21	170,3	170,3	0,0
1405	ГВС-01.31.21	170,3	170,3	0,0
1406	ГВС-01.31.21	170,3	170,3	0,0
1407	ГВС-01.31.21	279,4	279,4	0,0
1408	ГВС-01.31.21	279,4	279,4	0,0
1409	ГВС-01.31.21	234,3	234,3	0,0
1410	ГВС-01.31.21	234,3	234,3	0,0
1411	ГВС-01.31.21	170,3	0,0	170,3
1412	ГВС-01.31.21	234,3	234,3	0,0
1413	ГВС-01.31.21	279,4	279,4	0,0
1414	ГВС-01.31.21	170,3	0,0	0,0
1415	ГВС-01.31.21	234,3	234,3	0,0
1416	ГВС-01.31.21	234,3	234,3	0,0
1417	ГВС-01.31.21	279,4	279,4	0,0
1418	ГВС-01.31.21	279,4	279,4	0,0
1419	ГВС-01.31.21	234,3	234,3	0,0
1420	ГВС-01.31.21	234,3	234,3	0,0
1421	ГВС-01.31.21	234,3	234,3	0,0
1422	ГВС-01.31.21	234,3	234,3	0,0
1423	ГВС-01.31.21	279,4	279,4	0,0
1424	ГВС-01.31.21	279,4	279,4	0,0
1425	ГВС-01.31.21	234,3	234,3	0,0
1426	ГВС-01.31.21	234,3	234,3	0,0
1427	ГВС-01.31.21	234,3	234,3	0,0
1428	ГВС-01.31.21	279,4	279,4	0,0
1429	ГВС-01.31.21	234,3	234,3	0,0
1430	ГВС-01.31.21	234,3	234,3	0,0
1431	ГВС-01.31.21	234,3	234,3	0,0
1432	ГВС-01.31.21	234,3	234,3	0,0
1433	ГВС-01.31.21	234,3	234,3	0,0
1434	ГВС-01.31.21	170,3	0,0	170,3
1435	ГВС-01.31.21	279,4	279,4	0,0
1436	ГВС-01.31.21	234,3	234,3	0,0
1437	ГВС-01.31.21	279,4	279,4	0,0
1438	ГВС-01.31.21	234,3	234,3	0,0
1439	ГВС-01.31.21	170,3	0,0	170,3

Реестровый номер здания	Номер проекта	Потребность в инвестициях, тыс. руб.	Средства на кап. ремонт здания, тыс. руб.	Целевые средства бюджета, тыс. руб.
1440	ГВС-01.31.21	234,3	0,0	234,3
1441	ГВС-01.31.21	234,3	234,3	0,0
1442	ГВС-01.31.21	234,3	234,3	0,0
1443	ГВС-01.31.21	234,3	234,3	0,0
1444	ГВС-01.31.21	234,3	234,3	0,0
1445	ГВС-01.31.21	234,3	234,3	0,0
1446	ГВС-01.31.21	234,3	234,3	0,0
1447	ГВС-01.31.21	234,3	234,3	0,0
1448	ГВС-01.31.21	234,3	234,3	0,0
1449	ГВС-01.31.21	279,4	0,0	279,4
1450	ГВС-01.31.21	234,3	234,3	0,0
1451	ГВС-01.31.21	170,3	0,0	0,0
1452	ГВС-01.31.21	234,3	234,3	0,0
1453	ГВС-01.31.21	170,3	0,0	170,3
1454	ГВС-01.31.21	279,4	279,4	0,0
1455	ГВС-01.31.21	279,4	279,4	0,0
1456	ГВС-01.31.21	279,4	279,4	0,0
1457	ГВС-01.31.21	234,3	0,0	234,3
1458	ГВС-01.31.21	234,3	234,3	0,0
1459	ГВС-01.31.21	234,3	234,3	0,0
1460	ГВС-01.31.21	234,3	234,3	0,0
1461	ГВС-01.31.21	234,3	234,3	0,0
1462	ГВС-01.31.21	279,4	279,4	0,0
1463	ГВС-01.31.21	234,3	234,3	0,0
1464	ГВС-01.31.21	234,3	0,0	234,3
1465	ГВС-01.31.21	234,3	234,3	0,0
1466	ГВС-01.31.21	170,3	0,0	170,3
1467	ГВС-01.31.21	234,3	234,3	0,0
1468	ГВС-01.31.21	234,3	234,3	0,0
1469	ГВС-01.31.21	234,3	234,3	0,0
1470	ГВС-01.31.21	234,3	234,3	0,0
1471	ГВС-01.31.21	234,3	234,3	0,0
	Сумма:	**17369,8**	**15195,4**	**1833,8**

Таблица 7.15 Источники финансирования в зоне деятельности единой теплоснабжающей организации N35

Реестровый номер здания	Номер проекта	Потребность в инвестициях, тыс. руб.	Средства на кап. ремонт здания, тыс. руб.	Целевые средства бюджета, тыс. руб.
887	ГВС-01.35.18	279,4	279,4	0,0
888	ГВС-01.35.18	279,4	279,4	0,0
889	ГВС-01.35.18	234,3	234,3	0,0
890	ГВС-01.35.18	279,4	279,4	0,0
891	ГВС-01.35.18	279,4	279,4	0,0
892	ГВС-01.35.18	279,4	279,4	0,0
893	ГВС-01.35.18	499,5	499,5	0,0
894	ГВС-01.35.18	234,3	234,3	0,0
895	ГВС-01.35.18	170,3	0,0	170,3
896	ГВС-01.35.18	842,1	842,1	0,0
897	ГВС-01.35.18	279,4	279,4	0,0
898	ГВС-01.35.18	279,4	279,4	0,0
899	ГВС-01.35.18	170,3	0,0	170,3
900	ГВС-01.35.18	170,3	0,0	170,3
901	ГВС-01.35.18	234,3	234,3	0,0
902	ГВС-01.35.18	309,7	309,7	0,0
903	ГВС-01.35.18	842,1	842,1	0,0
904	ГВС-01.35.18	842,1	842,1	0,0
905	ГВС-01.35.18	234,3	234,3	0,0
906	ГВС-01.35.18	279,4	279,4	0,0
907	ГВС-01.35.18	170,3	170,3	0,0
908	ГВС-01.35.18	279,4	279,4	0,0
909	ГВС-01.35.18	279,4	279,4	0,0
910	ГВС-01.35.18	279,4	279,4	0,0
911	ГВС-01.35.18	499,5	499,5	0,0
912	ГВС-01.35.18	170,3	170,3	0,0
913	ГВС-01.35.18	279,4	279,4	0,0
914	ГВС-01.35.18	279,4	279,4	0,0
915	ГВС-01.35.18	279,4	279,4	0,0
916	ГВС-01.35.18	309,7	309,7	0,0
917	ГВС-01.35.18	170,3	0,0	170,3

Реестровый номер здания	Номер проекта	Потребность в инвестициях, тыс. руб.	Средства на кап. ремонт здания, тыс. руб.	Целевые средства бюджета, тыс. руб.
918	ГВС-01.35.18	279,4	279,4	0,0
919	ГВС-01.35.18	309,7	309,7	0,0
920	ГВС-01.35.18	170,3	0,0	170,3
921	ГВС-01.35.18	279,4	279,4	0,0
922	ГВС-01.35.18	279,4	279,4	0,0
923	ГВС-01.35.18	170,3	0,0	170,3
924	ГВС-01.35.18	234,3	234,3	0,0
925	ГВС-01.35.18	234,3	234,3	0,0
926	ГВС-01.35.18	279,4	279,4	0,0
927	ГВС-01.35.18	170,3	170,3	0,0
928	ГВС-01.35.18	279,4	279,4	0,0
929	ГВС-01.35.18	279,4	279,4	0,0
930	ГВС-01.35.18	279,4	279,4	0,0
931	ГВС-01.35.18	842,1	842,1	0,0
932	ГВС-01.35.18	279,4	279,4	0,0
933	ГВС-01.35.18	170,3	170,3	0,0
934	ГВС-01.35.18	279,4	0,0	279,4
935	ГВС-01.35.18	234,3	234,3	0,0
936	ГВС-01.35.18	234,3	234,3	0,0
937	ГВС-01.35.18	170,3	170,3	0,0
938	ГВС-01.35.18	842,1	0,0	0,0
939	ГВС-01.35.18	170,3	0,0	170,3
940	ГВС-01.35.18	279,4	279,4	0,0
941	ГВС-01.35.18	170,3	0,0	170,3
942	ГВС-01.35.18	279,4	279,4	0,0
943	ГВС-01.35.18	279,4	279,4	0,0
944	ГВС-01.35.18	170,3	170,3	0,0
945	ГВС-01.35.18	279,4	279,4	0,0
946	ГВС-01.35.18	234,3	234,3	0,0
947	ГВС-01.35.18	279,4	279,4	0,0
948	ГВС-01.35.18	234,3	234,3	0,0
949	ГВС-01.35.18	279,4	0,0	279,4
950	ГВС-01.35.18	279,4	279,4	0,0
951	ГВС-01.35.18	842,1	842,1	0,0
952	ГВС-01.35.18	170,3	170,3	0,0
953	ГВС-01.35.18	309,7	309,7	0,0
954	ГВС-01.35.18	279,4	279,4	0,0
959	ГВС-01.35.18	279,4	279,4	0,0
	Сумма:	**21128,7**	**18365,4**	**1921,2**

Таблица 7.16 Источники финансирования в зоне деятельности единой теплоснабжающей организации N42

Реестровый номер здания	Номер проекта	Потребность в инвестициях, тыс. руб.	Средства на кап. ремонт здания, тыс. руб.	Целевые средства бюджета, тыс. руб.
23	ГВС-01.42.26	170,3	170,3	0,0
	Сумма:	**170,3**	**170,3**	**0,0**

Таблица 7.17 Источники финансирования в зоне деятельности единой теплоснабжающей организации N44

Реестровый номер здания	Номер проекта	Потребность в инвестициях, тыс. руб.	Средства на кап. ремонт здания, тыс. руб.	Целевые средства бюджета, тыс. руб.
1503	ГВС-01.44.25	234,3	234,3	0,0
1504	ГВС-01.44.25	234,3	234,3	0,0
1505	ГВС-01.44.25	170,3	0,0	170,3
1506	ГВС-01.44.25	279,4	279,4	0,0
1507	ГВС-01.44.25	234,3	234,3	0,0
1508	ГВС-01.44.25	170,3	0,0	170,3
1509	ГВС-01.44.25	234,3	234,3	0,0
1510	ГВС-01.44.25	234,3	0,0	234,3
1511	ГВС-01.44.25	234,3	0,0	234,3
1512	ГВС-01.44.25	170,3	0,0	0,0
1535	ГВС-01.44.25	279,4	279,4	0,0
1536	ГВС-01.44.25	234,3	234,3	0,0
1537	ГВС-01.44.25	234,3	234,3	0,0
1538	ГВС-01.44.25	279,4	279,4	0,0
	Сумма:	**3223,5**	**2244,0**	**809,2**

Таблица 7.18 Источники финансирования в зоне деятельности единой теплоснабжающей организации N45

Реестровый номер здания	Номер проекта	Потребность в инвестициях, тыс. руб.	Средства на кап. ремонт здания, тыс. руб.	Целевые средства бюджета, тыс. руб.
34	ГВС-01.45.24	234,3	234,3	0,0
35	ГВС-01.45.24	234,3	234,3	0,0
38	ГВС-01.45.24	234,3	234,3	0,0
39	ГВС-01.45.24	234,3	234,3	0,0
40	ГВС-01.45.24	234,3	234,3	0,0
45	ГВС-01.45.24	234,3	0,0	234,3
46	ГВС-01.45.24	234,3	0,0	234,3
47	ГВС-01.45.24	279,4	0,0	279,4
48	ГВС-01.45.24	279,4	0,0	279,4
1487	ГВС-01.45.24	170,3	0,0	0,0
1488	ГВС-01.45.24	170,3	170,3	0,0
1489	ГВС-01.45.24	170,3	0,0	0,0
1490	ГВС-01.45.24	170,3	0,0	170,3
1491	ГВС-01.45.24	234,3	234,3	0,0
1492	ГВС-01.45.24	170,3	0,0	0,0
1493	ГВС-01.45.24	170,3	0,0	0,0
1494	ГВС-01.45.24	234,3	234,3	0,0
1495	ГВС-01.45.24	170,3	0,0	170,3
1496	ГВС-01.45.24	170,3	0,0	0,0
1497	ГВС-01.45.24	170,3	0,0	170,3
1498	ГВС-01.45.24	170,3	0,0	0,0
1499	ГВС-01.45.24	170,3	0,0	0,0
1500	ГВС-01.45.24	170,3	0,0	170,3
1501	ГВС-01.45.24	170,3	0,0	0,0
1502	ГВС-01.45.24	170,3	0,0	0,0
1517	ГВС-01.45.24	170,3	0,0	0,0
1518	ГВС-01.45.24	170,3	0,0	0,0
1519	ГВС-01.45.24	170,3	0,0	0,0
1520	ГВС-01.45.24	170,3	0,0	170,3
1521	ГВС-01.45.24	279,4	279,4	0,0
1522	ГВС-01.45.24	170,3	0,0	0,0
1523	ГВС-01.45.24	170,3	0,0	0,0
1524	ГВС-01.45.24	170,3	0,0	0,0
1539	ГВС-01.45.24	170,3	0,0	0,0
1540	ГВС-01.45.24	170,3	0,0	0,0
1541	ГВС-01.45.24	170,3	0,0	0,0
1542	ГВС-01.45.24	279,4	279,4	0,0
	Сумма:	**7313,5**	**2369,2**	**1878,9**

Таблица 7.19 Источники финансирования в зоне деятельности единой теплоснабжающей организации N46

Реестровый номер здания	Номер проекта	Потребность в инвестициях, тыс. руб.	Средства на кап. ремонт здания, тыс. руб.	Целевые средства бюджета, тыс. руб.
1514	ГВС-01.46.27	170,3	0,0	170,3
1515	ГВС-01.46.27	170,3	0,0	170,3
1516	ГВС-01.46.27	170,3	0,0	170,3
1525	ГВС-01.46.27	234,3	234,3	0,0
1526	ГВС-01.46.27	234,3	234,3	0,0
1527	ГВС-01.46.27	234,3	234,3	0,0
1528	ГВС-01.46.27	234,3	234,3	0,0
1529	ГВС-01.46.27	234,3	234,3	0,0
1530	ГВС-01.46.27	234,3	234,3	0,0
1531	ГВС-01.46.27	279,4	279,4	0,0
1532	ГВС-01.46.27	170,3	170,3	0,0
1533	ГВС-01.46.27	170,3	170,3	0,0
1534	ГВС-01.46.27	170,3	170,3	0,0
	Сумма:	**2707,0**	**2196,1**	**510,9**

Таблица 7.20 Источники финансирования в зоне деятельности единой теплоснабжающей организации N51

Реестровый номер здания	Номер проекта	Потребность в инвестициях, тыс. руб.	Средства на кап. ремонт здания, тыс. руб.	Целевые средства бюджета, тыс. руб.
825	ГВС-01.51.11	170,3	170,3	0,0
826	ГВС-01.51.11	170,3	170,3	0,0
827	ГВС-01.51.11	170,3	170,3	0,0
828	ГВС-01.51.11	170,3	170,3	0,0
829	ГВС-01.51.11	170,3	170,3	0,0
964	ГВС-01.51.11	842,1	0,0	0,0
	Сумма:	**1693,6**	**851,5**	**0,0**

Таблица 7.21 Источники финансирования в зоне деятельности единой теплоснабжающей организации N55

Реестровый номер здания	Номер проекта	Потребность в инвестициях, тыс. руб.	Средства на кап. ремонт здания, тыс. руб.	Целевые средства бюджета, тыс. руб.
837	ГВС-01.55.10	234,3	0,0	0,0
838	ГВС-01.55.10	170,3	0,0	0,0
839	ГВС-01.55.10	170,3	0,0	0,0
	Сумма:	**574,9**	**0,0**	**0,0**

Таблица 7.22 Источники финансирования в зоне деятельности единой теплоснабжающей организации N56

Реестровый номер здания	Номер проекта	Потребность в инвестициях, тыс. руб.	Средства на кап. ремонт здания, тыс. руб.	Целевые средства бюджета, тыс. руб.
832	ГВС-01.56.09	170,3	170,3	0,0
833	ГВС-01.56.09	170,3	170,3	0,0
834	ГВС-01.56.09	170,3	170,3	0,0
835	ГВС-01.56.09	170,3	170,3	0,0
836	ГВС-01.56.09	170,3	170,3	0,0
	Сумма:	**851,5**	**851,5**	**0,0**

Таблица 7.23 Источники финансирования в зоне деятельности единой теплоснабжающей организации N58

Реестровый номер здания	Номер проекта	Потребность в инвестициях, тыс. руб.	Средства на кап. ремонт здания, тыс. руб.	Целевые средства бюджета, тыс. руб.
1390	ГВС-01.58.19	234,3	0,0	0,0
1391	ГВС-01.58.19	170,3	170,3	0,0
1392	ГВС-01.58.19	170,3	170,3	0,0
1393	ГВС-01.58.19	170,3	170,3	0,0
1394	ГВС-01.58.19	170,3	170,3	0,0
1395	ГВС-01.58.19	170,3	170,3	0,0
1396	ГВС-01.58.19	234,3	234,3	0,0
1397	ГВС-01.58.19	170,3	0,0	0,0
1398	ГВС-01.58.19	170,3	170,3	0,0
1399	ГВС-01.58.19	170,3	170,3	0,0
1400	ГВС-01.58.19	170,3	170,3	0,0
	Сумма:	**2001,3**	**1596,7**	**0,0**